FIG-5ガイド系　　LN-30~80Dタイプ

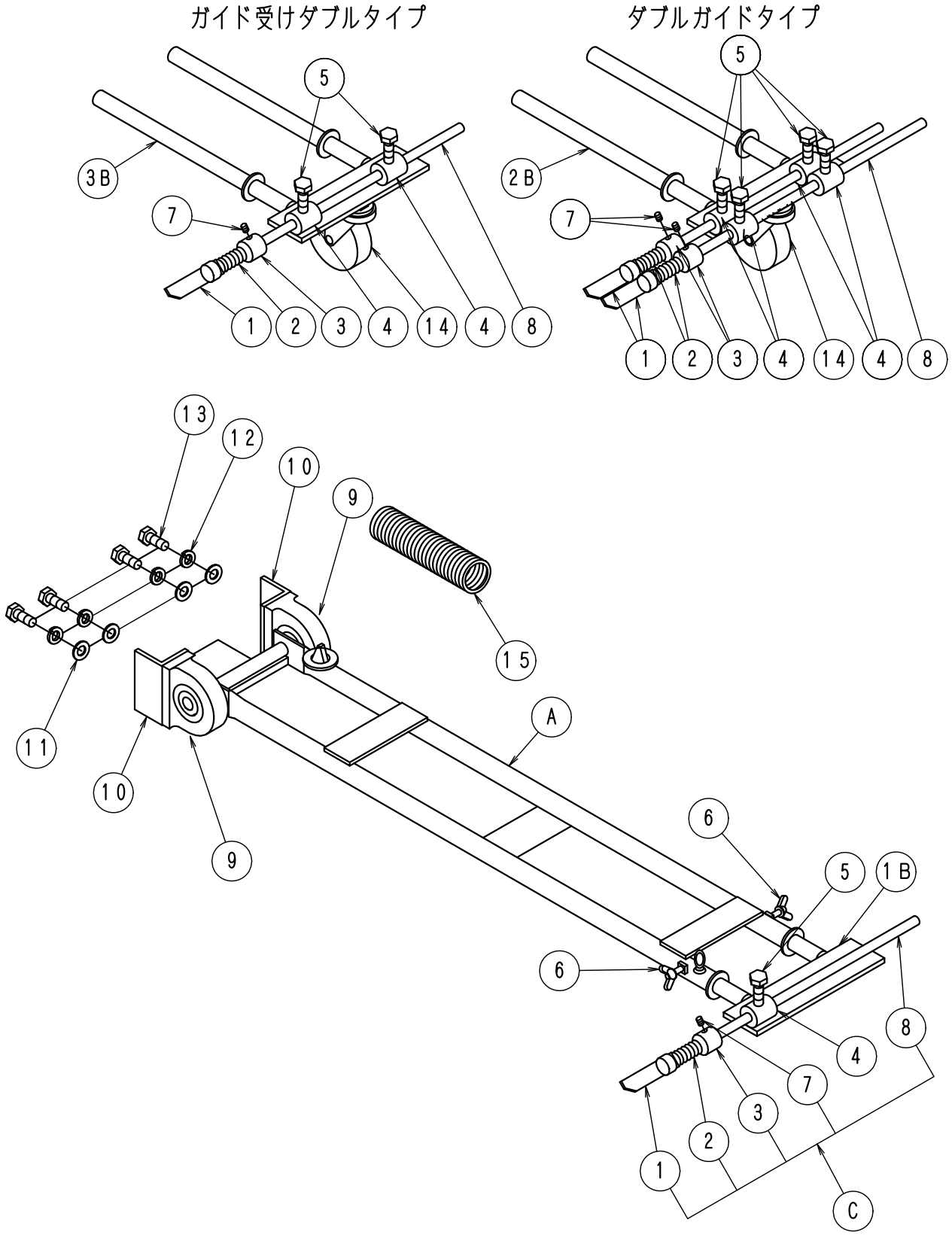

ＦＩＧ－５ガイド系	ＬＮ３０～８０ＤＤ　No018

No.	部品No.	部　品　名　称	使用数	適　　用	御社価格	標準小売価格
A	83	ｶﾞｲﾄﾞASSY.D.KﾀｲﾌﾟBRｺﾐ	1台	標準ﾀｲﾌﾟ		
A	84	Wｶﾞｲﾄﾞ ASSY.D.Kﾀｲﾌﾟ BRｺﾐ	1台	ﾀﾞﾌﾞﾙｶﾞｲﾄﾞﾀｲﾌﾟ		
A	85	ｶﾞｲﾄﾞASSYDKﾀｲﾌﾟBRｺﾐ2点支持	1台	2点支持ﾀｲﾌﾟ		
1B	87	ｶﾞｲﾄﾞ上部ASSY･D.Kﾀｲﾌﾟ	1台	標準ﾀｲﾌﾟ		
2B	88	Wｶﾞｲﾄﾞ上部ASSY.D.Kﾀｲﾌﾟ	1台	ﾀﾞﾌﾞﾙｶﾞｲﾄﾞﾀｲﾌﾟ		
3B	89	ｶﾞｲﾄﾞ上部ASSY.D.Kﾀｲﾌﾟ Wｶﾅｸﾞ	1台	2点支持ﾀｲﾌﾟ		
C	1156	ｶﾞｲﾄﾞ棒ASSY(回転ﾀｲﾌﾟ)300L	1台	ｶﾞｲﾄﾞ棒長さ.300L		
C	1196	ｶﾞｲﾄﾞ棒ASSY(回転ﾀｲﾌﾟ)600L	1台	ｶﾞｲﾄﾞ棒長さ.600L		
C	1197	ｶﾞｲﾄﾞ棒ASSY(回転ﾀｲﾌﾟ)800L	1台	ｶﾞｲﾄﾞ棒長さ.800L		
1	1-1101	ｶﾞｲﾄﾞﾌﾘｰｶﾞｲﾄﾞﾖｳﾌﾟﾚｰﾄ	1個	ﾀﾞﾌﾞﾙｶﾞｲﾄﾞは2個		
2	1-0866	ﾊﾞﾈ(ｶｲﾃﾝｼｷｶﾞｲﾄﾞﾖｳ)	1本	ﾀﾞﾌﾞﾙｶﾞｲﾄﾞは2個		
3	1-1095	ｶﾞｲﾄﾞ､ﾌﾘｰｶﾞｲﾄﾞﾖｳｶﾗｰ	1個	ﾀﾞﾌﾞﾙｶﾞｲﾄﾞは2個		
4	1-1158	ｶﾞｲﾄﾞ棒受け金具	1個	2点支持は2個.ﾀﾞﾌﾞﾙｶﾞｲﾄﾞは4個		
5	1-3020	ﾎﾞﾙﾄM8*20L(ｽﾃﾝﾚｽ)	1本	2点支持は2個.ﾀﾞﾌﾞﾙｶﾞｲﾄﾞは4個		
6	1-0014	蝶ﾎﾞﾙﾄ.ｶﾞｲﾄﾞ用M6*12Lｽﾃﾝﾚｽ	2個			
7	1-0012	ﾎｰﾛｰｾｯﾄM6*8L	1個	ﾀﾞﾌﾞﾙｶﾞｲﾄﾞは2個		
8	1-2510	ｶﾞｲﾄﾞ棒回転式300L単体	1個	ｶﾞｲﾄﾞ棒長さ.300L		
8	1-2511	ｶﾞｲﾄﾞ棒回転式600L単体	1個	ｶﾞｲﾄﾞ棒長さ.600L		
8	1-2512	ｶﾞｲﾄﾞ棒回転式800L単体	1個	ｶﾞｲﾄﾞ棒長さ.800L		
9	1-0610	ﾋﾟﾛｰﾌﾞﾛｯｸ UCPA202(ｶﾞｲﾄﾞﾖｳ)	2個			
10	1-1741	ｶﾞｲﾄﾞﾋﾟﾛｰ受け金具	2個			
11	1-0035	ﾜｯｼｬｰM10	4枚			
12	1-0034	M10ｽﾌﾟﾘﾝｸﾞﾜｯｼｬｰ	4個			
13	1-0037	ﾎﾞﾙﾄM10*20L	4本			
14	1-2088	ｶﾞｲﾄﾞﾘﾀｰﾝﾊﾞﾈ100L電動G･D･K	1本			