FIG-10ファンプーリー系　　LN-25~40C (OU) EOUタイプ

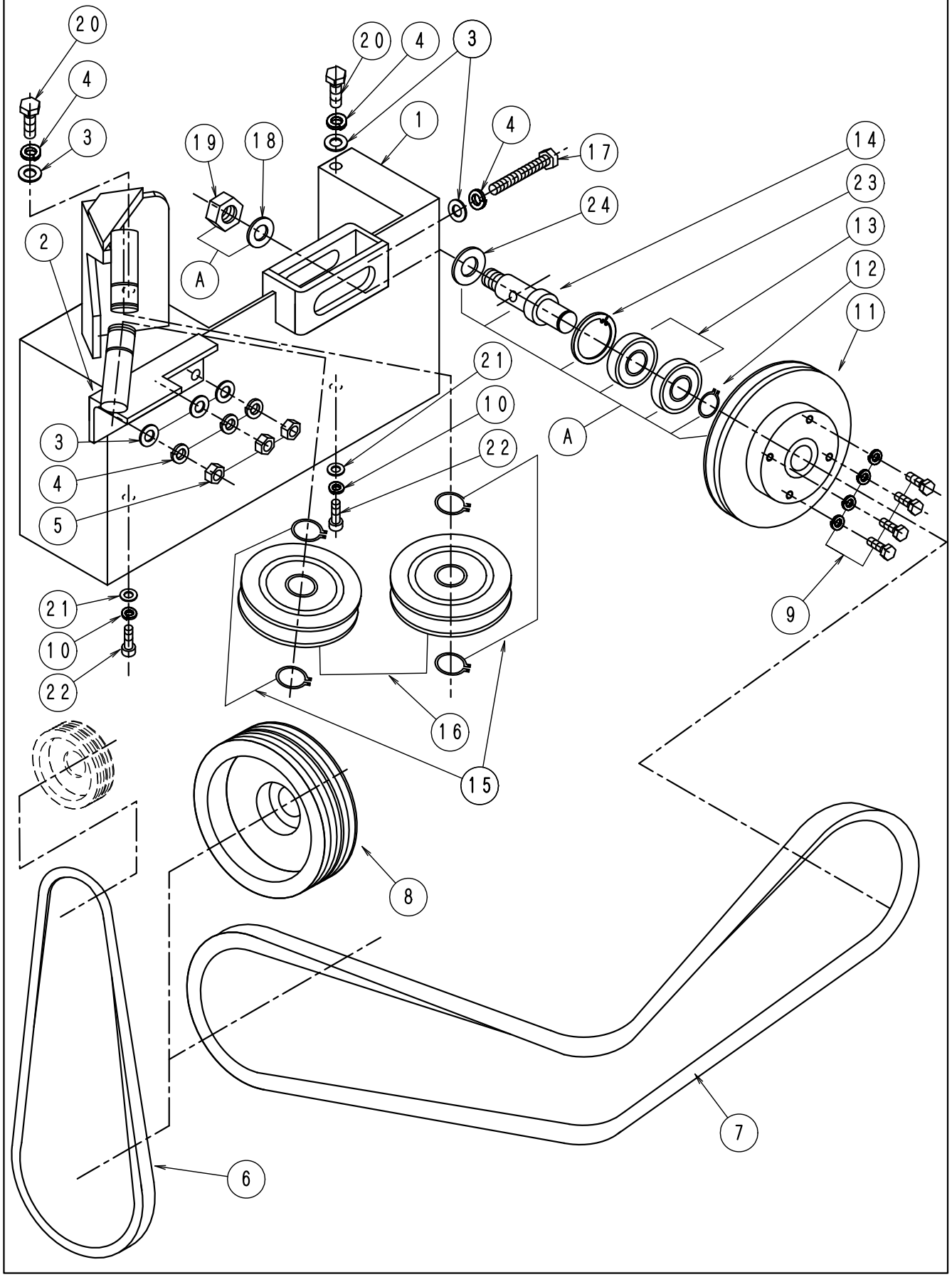

ＦＩＧ－１０ファンプーリ系	ＬＮ－２５．４０ＣＥ(Ｏ．Ｕ)624

No.	部品No.	部　品　名　称	使用数	適　　用	御社価格	標準小売価格
A	298	ﾌｧﾝﾌﾟｰﾘｰASSYｲﾓﾉ(LN-C.E.)	1台	3･4･11～14･17～19･23･24		
1	1-1650	ﾌｧﾝﾌﾟｰﾘｰｽﾃｰﾎﾞｯｸｽ,25-40C(O)	1組			
2	1-1652	ﾌｧﾝﾍﾞﾙﾄｽﾃｰ(ﾛｱｰ)C(O)ﾀｲﾌﾟ	1組			
3	1-0020	ﾜｯｼｬｰM8	6枚			
4	1-0019	M8ｽﾌﾟﾘﾝｸﾞﾜｯｼｬｰ	6個			
5	1-0021	ﾅｯﾄ (M8)	3個			
6	1-0154	ﾍﾞﾙﾄ5PK710 (40C)	1本			
7	1-0124	ﾍﾞﾙﾄ3V*710	1本			
8	1-0383	ﾌﾟｰﾘｰ(ｸﾗﾝｸﾖｳ)LN25-40C,E	1個	EW-180用共通性なし		
9	1-3076	ｱｯﾌﾟｾｯﾄｼﾝｸﾞﾙｾﾑｽ 6*15ｸﾛﾒｰﾄ	4個			
10	1-0006	M6ｽﾌﾟﾘﾝｸﾞﾜｯｼｬｰ	2個			
11	1-0333	ﾌﾟｰﾘｰﾌｧﾝ(25-40C,E,ｲﾓﾉｾｲ)	1個			
12	1-1223	ﾌｧﾝPｼｬﾌﾄﾖｳｽﾅｯﾌﾟﾘﾝｸﾞJG-17	1枚			
13	1-0627	ﾍﾞｱﾘﾝｸ6203ﾌｧﾝﾌﾟｰﾘ､ﾍﾞﾍﾞﾙｷﾞﾔ	2個			
14	1-1221	ﾌｧﾝﾌﾟｰﾘｰｼｬﾌﾄC､N.NFC.D.K.M	1本	EW-180用共通性なし		
15	1-1797	ｽﾅｯﾌﾟﾘﾝｸﾞ､JG20	4個			
16	1-0337	ｴﾝﾌﾟﾗ(ｽﾃｨｰﾙ､ﾌｧﾝﾍﾞﾙﾄﾖｳ)	2個	鉄板ｼｰﾙ		
16	1-4337	ｴﾝﾌﾟﾗｽﾁｰﾙ,ﾌｧﾝﾍﾞﾙﾄﾖｳ,ｺﾞﾑｼｰﾙ	2個	ｺﾞﾑｼｰﾙ接触ﾀｲﾌﾟ		
17	1-0033	ﾎﾞﾙﾄM8*80L(ｾﾞﾝﾈｼﾞ)	1個			
18	1-0061	ﾜｯｼｬｰM14	1枚			
19	1-0070	ﾅｯﾄ(M14*P1.5)3種	1個			
20	1-0022	ﾎﾞﾙﾄM8*20L	2本			
21	1-0007	ﾜｯｼｬｰM6	2個			
22	1-0011	ｷｬｯﾌﾟﾎﾞﾙﾄM6*20L(ｸﾛ)	2個			
23	1-1222	ﾌｧﾝPｼｬﾌﾄﾖｳｽﾅｯﾌﾟﾘﾝｸﾞ040特殊	1枚			
24	1-0081	ﾜｯｼｬｰM20	1枚			