FIG-11チューブポンプ系

ミックー1

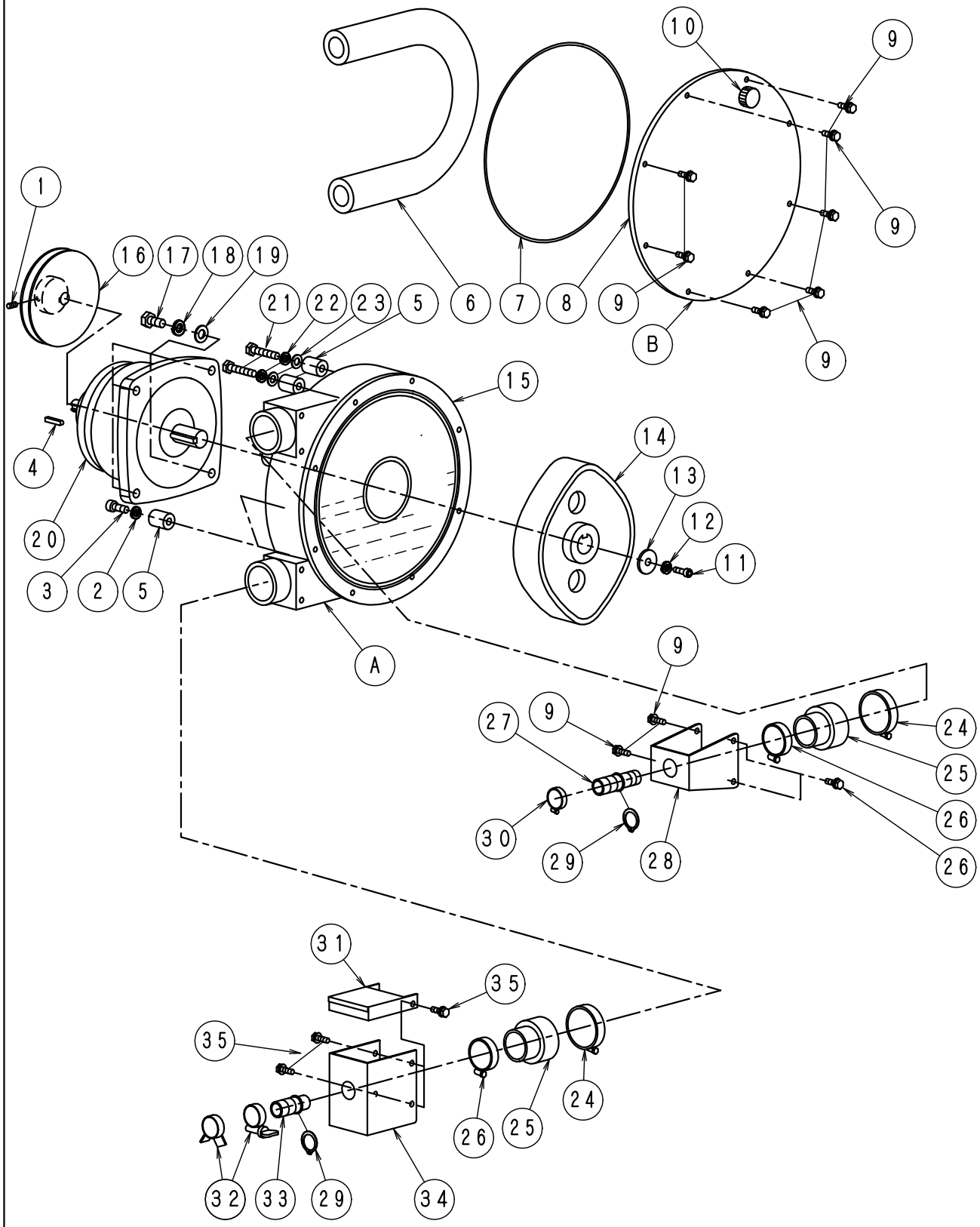

ＦＩＧ－１１ﾁｭｰﾌﾞﾎﾟﾝﾌﾟ系	ミック－１ No719

No.	部品No.	部　品　名　称	使用数	適　　用	御社価格	標準小売価格
A	92	ﾁｭｰﾌﾞﾎﾟﾝﾌﾟASSY、DD.KD､ﾐｯｸ1	1台			
A	220	ﾁｭｰﾌﾞﾎﾟﾝﾌﾟASSY.DD減速機ﾚｽ	1台	減速機無し		
1	1-0012	ﾎｰﾛｰｾｯﾄM6*8L	1個			
2	1-0019	M8ｽﾌﾟﾘﾝｸﾞﾜｯｼｬｰ	2個			
3	1-3328	ｷｬｯﾌﾟﾎﾞﾙﾄM8*50L半ﾈｼﾞ ﾕﾆｸﾛ	2本			
4	1-0667	ｷｰ5*25(両丸､ｼｭﾄﾞｳｼｬﾌﾄﾖｳ)	1個			
5	1-2944	ﾁｭｰﾌﾞﾎﾟﾝﾌﾟﾄﾘﾂｹﾘﾝｸﾞ32L	4個			
6	1-1103	ﾁｭｰﾌﾞﾎﾟﾝﾌﾟﾖｳﾎｰｽ20A(A)	1本			
7	1-1329	ﾁｭｰﾌﾞﾎﾟﾝﾌﾟﾖｳﾗﾊﾞｰｺｰﾄﾞ	1個			
8	1-1330	ﾁｭｰﾌﾞﾎﾟﾝﾌﾟﾎﾟﾝﾌﾟｶﾊﾞｰ(ｱｸﾘﾙ)	1個			
9	1-3130	ｱｯﾌﾟｾｯﾄWｾﾑｽ 6*20ｸﾛﾒｰﾄ	10個			
10	1-1365	ﾁｭｰﾌﾞﾎﾟﾝﾌﾟｵｲﾙｷｬｯﾌﾟ	1個			
B	1330	ﾁｭｰﾌﾞﾎﾟﾝﾌﾟｱｸﾘﾙｶﾊﾞｰ(CAP付)	1台			
11	1-4197	ｷｬｯﾌﾟﾎﾞﾙﾄM6*15L	1本			
12	1-1119	ﾜｯｼｬｰM6(歯付き座金内歯)	1個			
13	1-2399	ﾁｭｰﾌﾞPﾛｰﾀｰ固定ﾜｯｼｬｰ6.5φ	1個			
14	1-1494	ﾁｭｰﾌﾞﾎﾟﾝﾌﾟﾛｰﾀｰ20A用D.Kﾀｲﾌﾟ	1個			
15	1-1496	ﾁｭｰﾌﾞPﾊｳｼﾞﾝｸﾞ(標準ﾀｲﾌﾟ)	1個			
16	1-2200	ﾌﾟｰﾘﾁｭｰﾌﾞﾎﾟﾝﾌﾟ減速機入力	1個			
17	1-3016	ﾎﾞﾙﾄM10*25L P1.25	4個			
18	1-0034	M10ｽﾌﾟﾘﾝｸﾞﾜｯｼｬｰ	4個			
19	1-0035	ﾜｯｼｬｰM10	4枚			
20	1-2231	減速機 (ﾁｭｰﾌﾞﾎﾟﾝﾌﾟ)	4台			
21	1-4006	ﾎﾞﾙﾄM8*50L(ｾﾞﾝﾈｼﾞ)ﾕﾆｸﾛ	4個			
22	1-3069	M8ｷｬｯﾌﾟﾎﾞﾙﾄﾖｳｽﾌﾟﾘﾝｸﾞﾜｯｼｬｰ	2枚			
23	1-0020	ﾜｯｼｬｰM8	2枚			
24	1-1327	ﾁｭｰﾌﾞPﾖｳﾎｰｽｸﾘｯﾌﾟ(大)Φ55	2個			
25	1-1326	ﾁｭｰﾌﾞﾎﾟﾝﾌﾟﾖｳﾗﾊﾞｰﾌﾞｯｼｭ	2個			
26	1-1328	ﾁｭｰﾌﾞPﾖｳﾎｰｽｸﾘｯﾌﾟ(小)Φ45	2個			
27	1-1106	ﾁｭｰﾌﾞﾎﾟﾝﾌﾟﾎｰｽｲﾝｻｰﾄﾂｷ20A1/2	1個			
28	1-1109	ﾁｭｰﾌﾞPｲﾝｻｰﾄﾎﾞﾌﾗﾝｼﾞ19A	1個			
29	1-1225	ｽﾅｯﾌﾟﾘﾝｸﾞ､JG22	2個			
30	1-0299	ﾎｰｽﾊﾞﾝﾄﾞ,CY-1-25,19φﾎｰｽﾖｳ	1個			
31	1-3735	ﾁｭｰﾌﾞPｲﾝｻｰﾄﾎﾞﾌﾗﾝｼﾞ(蓋)	1個			
32	1-3739	ﾎｰｽﾊﾞﾝﾄﾞ､ﾁｭｰﾌﾞP排出ﾈｼﾞﾀｲﾌﾟ	2個	跳ね防止ﾀｲﾌﾟ		
32	1-0295	ﾎｰｽﾊﾞﾝﾄﾞ(ﾁｭｰﾌﾞﾎﾟﾝﾌﾟﾊｲｼｭﾂ)	1個	ｸﾘｯﾌﾟﾀｲﾌﾟ		
33	1-3736	ﾁｭｰﾌﾞPﾎｰｽｲﾝｻｰﾄﾂｷ20A3/8(新)	1個	跳ね防止ﾀｲﾌﾟ		
34	1-3734	ﾁｭｰﾌﾞPｲﾝｻｰﾄﾎﾞﾌﾗﾝｼﾞ19A(新)	2個	跳ね防止ﾀｲﾌﾟ		
35	1-3037	ｱｯﾌﾟｾｯﾄWｾﾑｽ 6*15ｸﾛﾒｰﾄ	6個			