FIG-13エンジン系

ミックー1

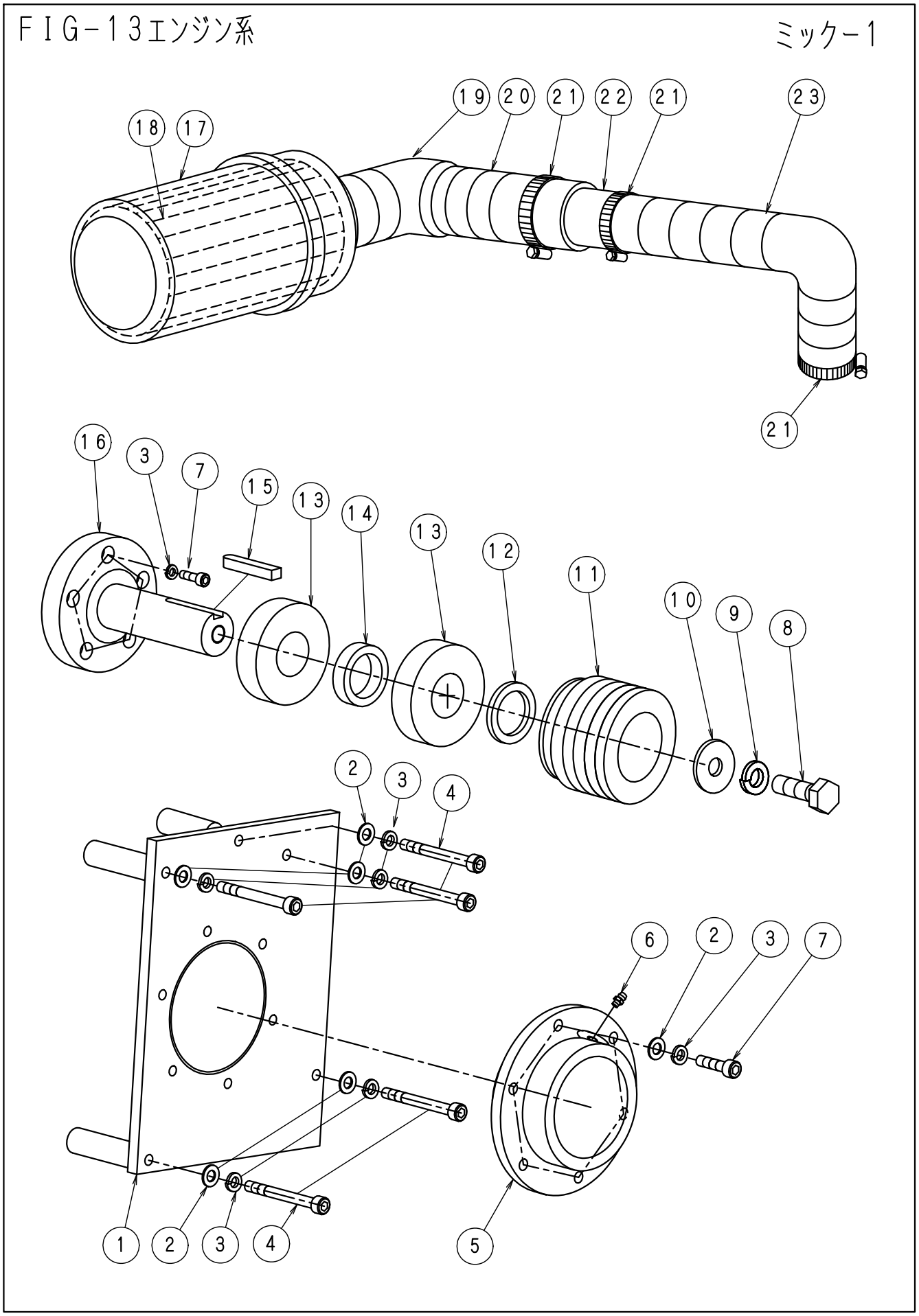

ＦＩＧ－１３エンジン系	ミック－１ No721

No.	部品No.	部　品　名　称	使用数	適　　用	御社価格	標準小売価格
1	1-3938	ﾍﾞｱﾘﾝｸﾞ押えﾌﾟﾚｰﾄWG-972	1個			
2	1-0020	ﾜｯｼｬｰM8	11枚			
3	1-3069	M8ｷｬｯﾌﾟﾎﾞﾙﾄﾖｳｽﾌﾟﾘﾝｸﾞﾜｯｼｬｰ	16枚			
4	1-3940	ｷｬｯﾌﾟﾎﾞﾙﾄM8*100Lﾊﾝﾈｼﾞ	5本			
5	1-3937	ﾍﾞｱﾘﾝｸﾞｹｰｽWG-972ﾖｳ	1個			
6	1-0806	ｸﾞﾘｽﾆｯﾌﾟﾙ(小)ｽﾄﾚｰﾄ	1個			
7	1-3002	ｷｬｯﾌﾟﾎﾞﾙﾄM8*25L ﾕﾆｸﾛ	11個			
8	1-0067	ﾎﾞﾙﾄM14*40L*P1.5､C.ON.K	1本			
9	1-0060	M14ｽﾌﾟﾘﾝｸﾞﾜｯｼｬｰ	1個			
10	1-0180	ﾜｯｼｬｰ(ｴﾝｼﾞﾝP-ｺﾃｲ)40C.D.K.M	1枚			
11	1-1904	ﾌﾟｰﾘｴﾝｼﾞﾝNFCﾐｯｸ90φ*5+3V	1個			
12	1-1903	ｽﾍﾟｰｻｰ(ﾄﾞﾗｲﾌﾞｼｬﾌWG.NFC用	1個			
13	1-1313	ﾍﾞｱﾘﾝｸﾞ6307ﾄﾞﾗｲﾌﾞｼｬﾌﾄKﾀｲﾌﾟ	2個			
14	1-1902	ｽﾍﾟｰｻｰ(ﾍﾞｱﾘﾝｸﾞWG.NFC25ﾖｳ)	1個			
15	1-1203	ｷｰ10*8*55L(片丸)	1本			
16	1-3941	ﾄﾞﾗｲﾌﾞｼｬﾌﾄ(ｴﾝｼﾞﾝ)972ﾖｳ	1本			
17	1-4025	ｴｱｰｸﾘｰﾅｰASSY (W-30ﾀｲﾌﾟ系)	1個			
18	1-1998	ｴｱｰｴﾚﾒﾝﾄ (NFC-25,MYCC-1)	1個			
19	1-4072	ｴｱｰｸﾘｰﾅｰﾎｰｽ用ｶﾌｽ.38Φ	1個			
20	1-1356	ﾊﾞｷｭｰﾑﾎｰｽ(黒)耐熱 38φ 1m	1ｍ	130L(ﾒｰﾀｰ単位売り)		
21	1-1328	ﾁｭｰﾌﾞPﾖｳﾎｰｽｸﾘｯﾌﾟ(小)Φ45	3個			
22	1-4070	ｴｱｰｸﾘｰﾅｰﾎｰｽ繋ぎﾊﾟｲﾌﾟ(WG)	1本			
23	1-4071	ﾊﾞｷｭｰﾑﾎｰｽ(黒)耐熱 32φ 1m	3ｍ	270L(ﾒｰﾀｰ単位売り)		