ＦＩＧ－１６燃料系　　ミック－１

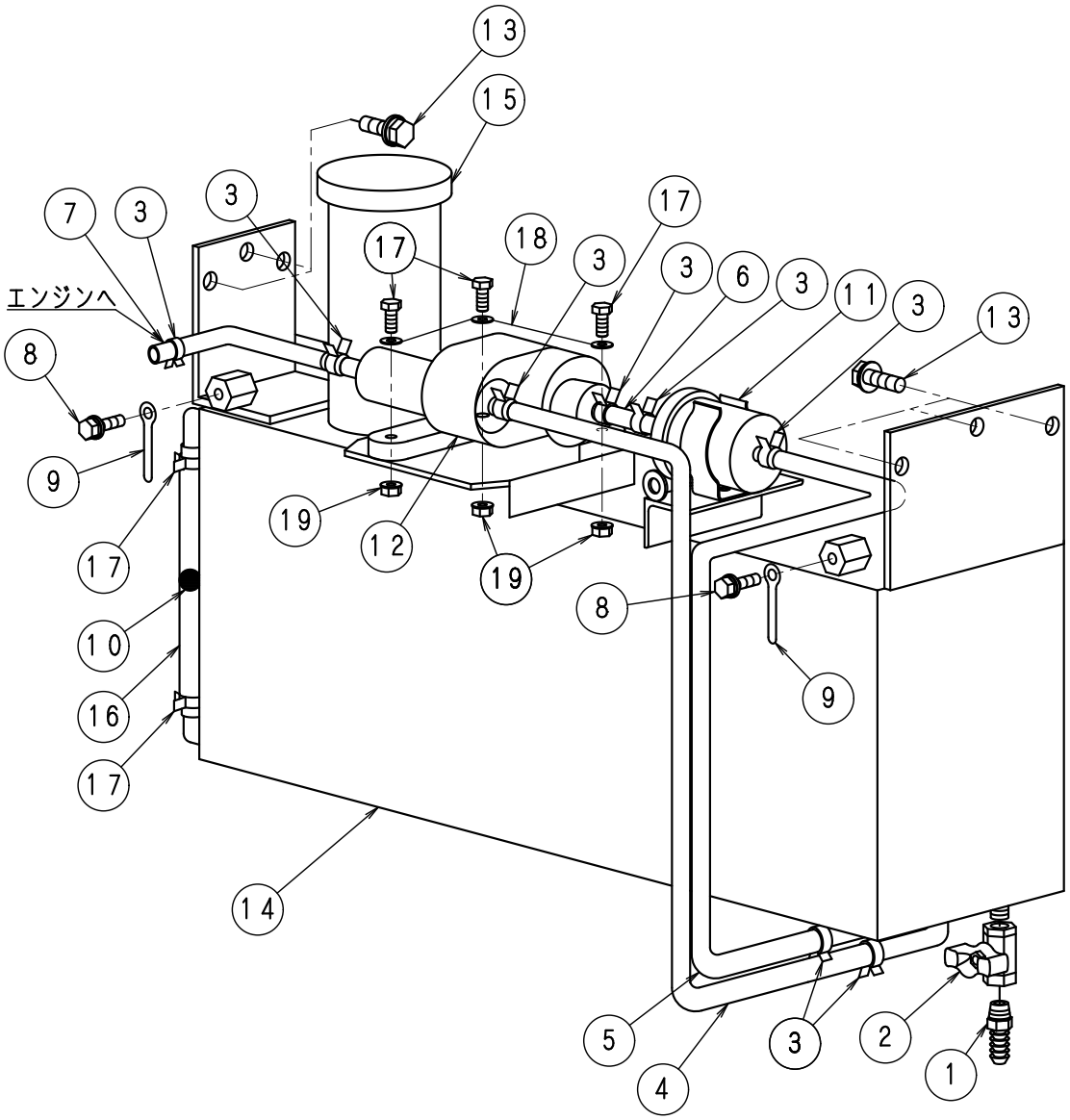

ＦＩＧ－１６燃料系	ミック－１ No724

No.	部品No.	部　品　名　称	使用数	適　　用	御社価格	標準小売価格
1	1-3163	ﾎｰｽﾆｯﾌﾟﾙ1/8″	1本			
2	1-2359	燃料ｺｯｸD.K 水抜き用(新)	1個			
3	1-0291	ﾎｰｽﾊﾞﾝﾄﾞB-13.ﾌｭｰｴﾙｹﾞｰｼﾞ用	10個			
4	1-2987	燃料ﾎｰｽ8φ(1m)Kﾀｲﾌﾟ用	1ｍ	ﾎﾟﾝﾌﾟﾘﾀｰﾝ→ﾀﾝｸΦ7.5*Φ15.555L		
5	1-2987	燃料ﾎｰｽ8φ(1m)Kﾀｲﾌﾟ用	1ｍ	ﾀﾝｸ→ｽﾄﾚｰﾅｰΦ7.5*Φ15.400L		
6	1-2987	燃料ﾎｰｽ8φ(1m)Kﾀｲﾌﾟ用	1ｍ	ｽﾄﾚｰﾅｰ→ﾎﾟﾝﾌﾟΦ7.5*Φ15.70L		
7	1-2987	燃料ﾎｰｽ8φ(1m)Kﾀｲﾌﾟ用	1ｍ	ﾎﾟﾝﾌﾟ→ｴﾝｼﾞﾝΦ7.5*Φ15.500L		
8	1-3038	ｱｯﾌﾟｾｯﾄWｾﾑｽ 6*10ｸﾛﾒｰﾄ	2組			
9	1-1706	巻きｸﾗﾝﾌﾟ 6φﾖｳ	2個			
10	1-2744	燃料計用ﾌﾛｰﾄﾎﾞｰﾙ	1個			
11	1-3985	ﾌｭｴﾙｽﾄﾚｰﾅｰﾎﾙﾀﾞｰ	1個			
12	1-4206	ﾌｭｰｴﾙﾎﾟﾝﾌﾟ(ﾐｯｸｰ1)	1個			
13	1-4130	M8*15L ﾄﾘｰﾏﾎﾞﾙﾄ(SW,W付)	6個			
14	1-4005	燃料ﾀﾝｸ(ﾐｯｸｰ1ﾖｳ)	1個			
15	1-0840	ﾀﾝｸｷｬｯﾌﾟ	1個			
16	1-1720	燃料ﾀﾝｸｹﾞｰｼﾞﾎｰｽ10Φ*14Φ	1ｍ	150L		
17	1-0009	ﾎﾞﾙﾄM6*20L	3本			
18	1-0007	ﾜｯｼｬｰM6	3個			
19	1-3087	ﾅｯﾄﾌﾗﾝｼﾞﾀｲﾌﾟ(M6)	3個			