FIG-7バッテリー系　　ミックー1

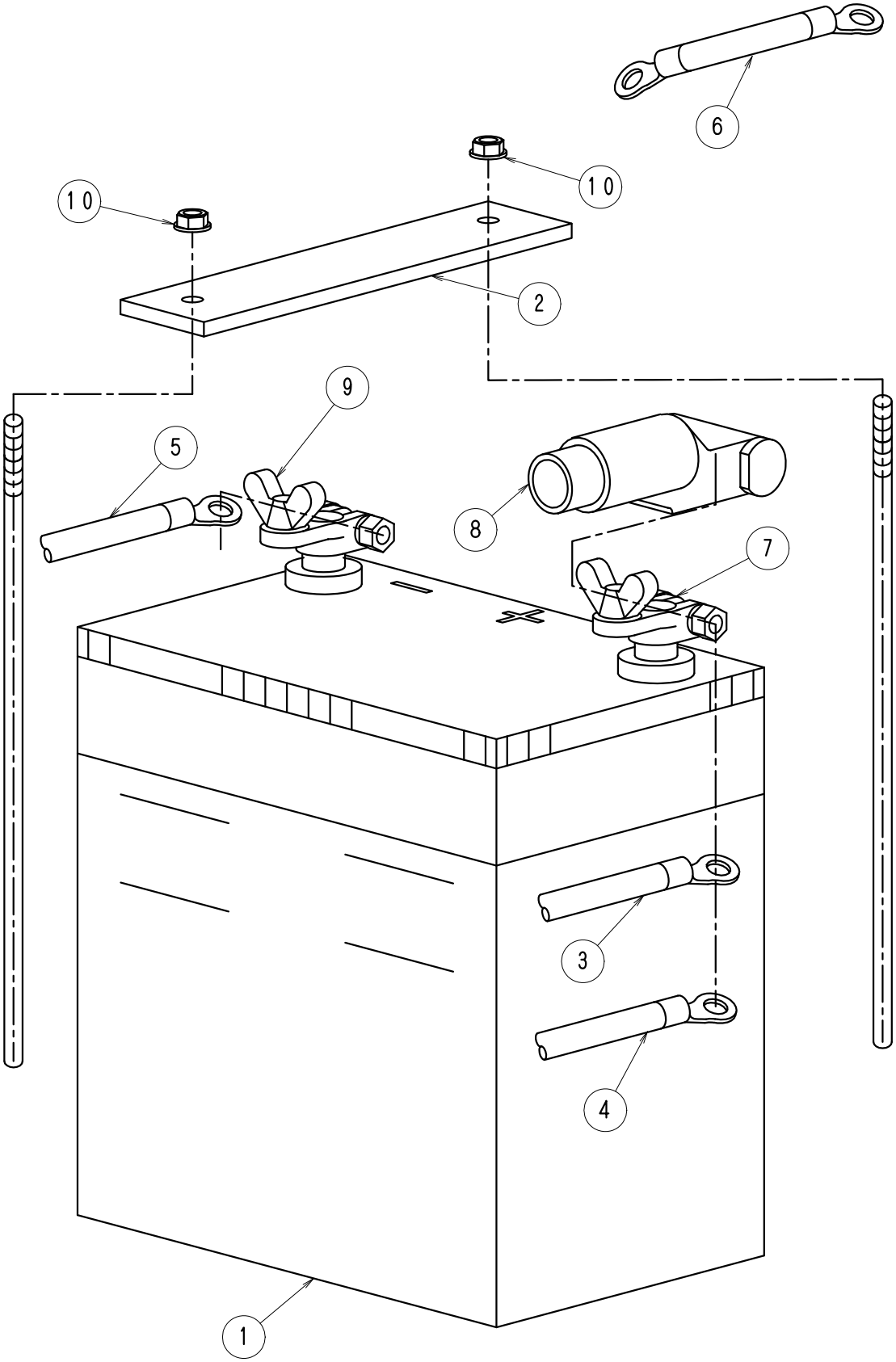

ＦＩＧ－７バッテリー系	ミック－１ No710

No.	部品No.	部　品　名　称	使用数	適　　用	御社価格	標準小売価格
1	1-0743	ﾊﾞｯﾃﾘｰ(55B19R)ﾎﾞｯｼｭ	1個			
2	1-2433	ﾊﾞｯﾃﾘｰｵｻｴｽﾃｰD,Kﾀｲﾌﾟ用	1個			
3	1-2484	Bｺｰﾄﾞ+ﾐｯｸ1.30-80D.580L	1本	ﾊﾞｯﾃﾘｰ→ﾊﾟｯｹｰｼﾞ		
4	1-0786	Bｺｰﾄﾞ+ﾐｯｸ1NFC30.50N.950L	1本	ﾊﾞｯﾃﾘｰ→ｾﾙﾓｰﾀｰ		
5	1-3317	Bｺｰﾄﾞｰﾐｯｸ1.Kﾀｲﾌﾟ.150L	1本	ﾊﾞｯﾃﾘｰ→枠		
6	1-0790	B-ｺｰﾄﾞ+ﾐｯｸ1.30N.Cﾀｲﾌﾟ500L	1本	ﾍﾞｰｽ→ｴﾝｼﾞﾝ		
7	1-0799	ﾊﾞｯﾃﾘｰ蝶ﾀｰﾐﾅﾙ(＋)	1個			
8	1-1724	ﾊﾞｯﾃﾘｰﾀｰﾐﾅﾙｶﾊﾞｰ(ｱｶ)	1個			
9	1-0798	ﾊﾞｯﾃﾘｰ蝶ﾀｰﾐﾅﾙ(－)	1個			
10	1-3087	ﾅｯﾄﾌﾗﾝｼﾞﾀｲﾌﾟ(M6)	2個			