K(S)タイプ全機種

# FIG-5ガイド系

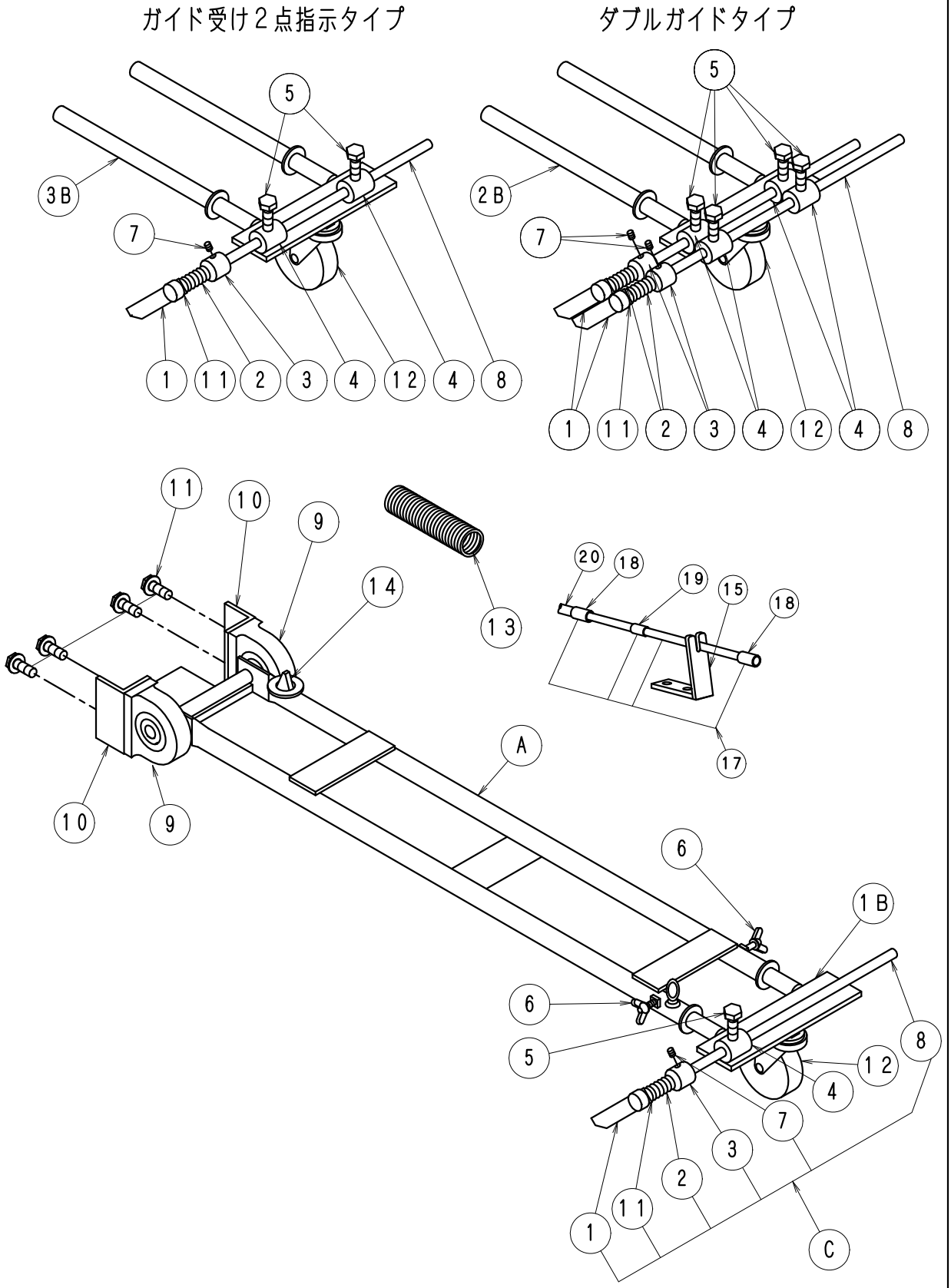

| ＦＩＧ－５ガイド系 | Ｋ（Ｓ）タイプ全機種　No1112 |
|---|---|

| No. | 部品No. | 部　品　名　称 | 使用数 | 適　　用 | 御社価格 | 標準小売価格 |
|---|---|---|---|---|---|---|
| A | 83 | ｶﾞｲﾄﾞASSY.D.KﾀｲﾌﾟBRｺﾐ | 1台 | 標準ﾀｲﾌﾟ | | |
| A | 84 | Wｶﾞｲﾄﾞ ASSY.D.Kﾀｲﾌﾟ BRｺﾐ | 1台 | ﾀﾞﾌﾞﾙｶﾞｲﾄﾞﾀｲﾌﾟ | | |
| A | 85 | ｶﾞｲﾄﾞASSYDKﾀｲﾌﾟBRｺﾐ2点支持 | 1台 | 2点支持ﾀｲﾌﾟ | | |
| 1B | 87 | ｶﾞｲﾄﾞ上部ASSY･D.Kﾀｲﾌﾟ | 1台 | 標準ﾀｲﾌﾟ | | |
| 2B | 88 | Wｶﾞｲﾄﾞ上部ASSY.D.Kﾀｲﾌﾟ | 1台 | ﾀﾞﾌﾞﾙｶﾞｲﾄﾞﾀｲﾌﾟ | | |
| 3B | 89 | ｶﾞｲﾄﾞ上部ASSY.D.Kﾀｲﾌﾟ Wｶﾅｸﾞ | 1台 | 2点支持ﾀｲﾌﾟ | | |
| C | 1156 | ｶﾞｲﾄﾞ棒ASSY(回転ﾀｲﾌﾟ)300L | 1台 | ｶﾞｲﾄﾞ棒長さ.300L | | |
| C | 1196 | ｶﾞｲﾄﾞ棒ASSY(回転ﾀｲﾌﾟ)600L | 1台 | ｶﾞｲﾄﾞ棒長さ.600L | | |
| C | 1197 | ｶﾞｲﾄﾞ棒ASSY(回転ﾀｲﾌﾟ)800L | 1台 | ｶﾞｲﾄﾞ棒長さ.800L | | |
| 1 | 1-1101 | ｶﾞｲﾄﾞﾌﾘｰｶﾞｲﾄﾞﾖｳﾌﾟﾚｰﾄ | 1個 | ﾀﾞﾌﾞﾙｶﾞｲﾄﾞは2個 | | |
| 2 | 1-0866 | ﾊﾞﾈ(ｶｲﾃﾝｼｷｶﾞｲﾄﾞﾖｳ) | 1本 | ﾀﾞﾌﾞﾙｶﾞｲﾄﾞは2個 | | |
| 3 | 1-1095 | ｶﾞｲﾄﾞ､ﾌﾘｰｶﾞｲﾄﾞﾖｳｶﾗｰ | 1個 | ﾀﾞﾌﾞﾙｶﾞｲﾄﾞは2個 | | |
| 4 | 1-1158 | ｶﾞｲﾄﾞ棒受け金具 | 1個 | 2点支持は2個.ﾀﾞﾌﾞﾙｶﾞｲﾄﾞは4個 | | |
| 5 | 1-0025 | ﾎﾞﾙﾄM8*15L(ｽﾃﾝﾚｽ) | 1本 | 2点支持は2個.ﾀﾞﾌﾞﾙｶﾞｲﾄﾞは4個 | | |
| 6 | 1-0014 | 蝶ﾎﾞﾙﾄ.ｶﾞｲﾄﾞ用M6*12Lｽﾃﾝﾚｽ | 2個 | | | |
| 7 | 1-0012 | ﾎｰﾛｰｾｯﾄM6*8L(ｸﾎﾞﾐ先) | 1個 | ﾀﾞﾌﾞﾙｶﾞｲﾄﾞは2個 | | |
| 8 | 1-2510 | ｶﾞｲﾄﾞ棒回転式300L単体 | 1個 | ｶﾞｲﾄﾞ棒長さ.300L | | |
| 8 | 1-2511 | ｶﾞｲﾄﾞ棒回転式600L単体 | 1個 | ｶﾞｲﾄﾞ棒長さ.600L | | |
| 8 | 1-2512 | ｶﾞｲﾄﾞ棒回転式800L単体 | 1個 | ｶﾞｲﾄﾞ棒長さ.800L | | |
| 9 | 1-0610 | ﾋﾟﾛｰﾌﾞﾛｯｸ UCPA202(ｶﾞｲﾄﾞﾖｳ) | 2個 | | | |
| 10 | 1-1741 | ｶﾞｲﾄﾞﾋﾟﾛｰ受け金具 | 2個 | | | |
| 11 | 1-3826 | M10*20L ﾄﾘｰﾏﾎﾞﾙﾄ(SW,W付) | 4個 | | | |
| 12 | 1-1160 | ｷｬｽﾀｰ大75φ (標準) | 1個 | | | |
| 12 | 1-4431 | ｷｬｽﾀｰ 車輪球体型50φ | 1個 | 車輪球体ﾀｲﾌﾟ(ｵﾌﾟｼｮﾝ) | | |
| 13 | 1-2088 | ｶﾞｲﾄﾞﾘﾀｰﾝﾊﾞﾈ100L電動G･D･K | 1本 | | | |
| 14 | 1-2081 | 電動ﾊﾞﾈｶﾞｲﾄﾞ | 1個 | ｶﾞｲﾄﾞ下部Aに含む | | |
| 15 | 1-2362 | ｶﾞｲﾄﾞﾛｰﾌﾟｽﾄｯﾊﾟｰｽﾃｰ40DT.K | 1個 | 可変無しﾀｲﾌﾟ用 | | |
| 16 | 1-1086 | Wｶﾞｲﾄﾞ上部 (単体) | 1個 | | | |
| 17 | 1100 | ｶﾞｲﾄﾞﾛｰﾌﾟASSY(LN系全機種) | 1台 | | | |
| 18 | 1-2764 | ｶﾞｲﾄﾞﾛｰﾌﾟ用固定金具(ｱﾙﾐ) | 2個 | ｱﾙﾐ製 | | |
| 19 | 1-2765 | ｶﾞｲﾄﾞﾛｰﾌﾟ用固定金具(銅) | 1個 | 銅製 | | |
| 20 | 1-2803 | ｶﾞｲﾄﾞﾛｰﾌﾟ(ｶﾞｲﾄﾞﾘﾀｰﾝ用) | 3m | | | |