FIG-7バッテリー系　　LN-25~50C (OU) EOUタイプ

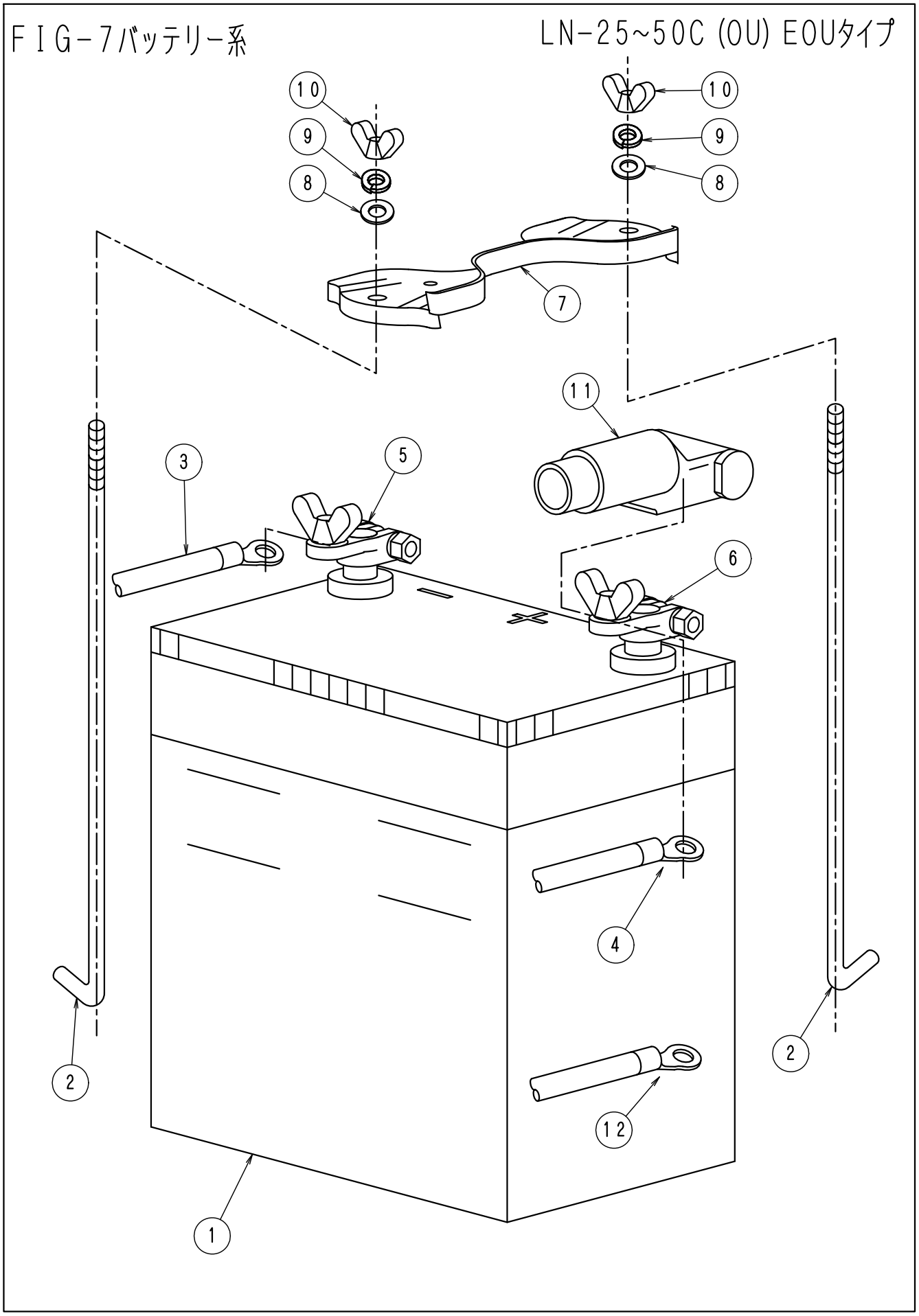

ＦＩＧ－７バッテリー系	ＬＮ－２５．８０ＣＥ(Ｏ．Ｕ)616

No.	部品No.	部　品　名　称	使用数	適　　用	御社価格	標準小売価格
1	1-0743	ﾊﾞｯﾃﾘｰ(55B19R)ﾎﾞｯｼｭ	1個	№8.9.10.含む		
2	1-0736	ﾊﾞｯﾃﾘｰﾌﾚｰﾑﾎﾞﾙﾄ	2本	部品出荷なし代替部品:1-2375		
3	1-0783	ﾊﾞｯﾃﾘｰｺｰﾄﾞ-25-40C,300L	1本	25～40C		
3	1-0782	ﾊﾞｯﾃﾘｰｺｰﾄﾞ-30～40N.50C130L	1本	50～60C		
3	1-0785	ﾊﾞｯﾃﾘｰｺｰﾄﾞ-70～90C.350L	1本	70～90C		
4	1-0790	B-ｺｰﾄﾞ+ﾐｯｸ1.30N.Cﾀｲﾌﾟ500L	1本	ﾊﾞｯﾃﾘｰｾﾙﾓｰﾀｰ25～90C		
5	1-0798	ﾊﾞｯﾃﾘｰ蝶ﾀｰﾐﾅﾙ(－)	1個			
6	1-0799	ﾊﾞｯﾃﾘｰ蝶ﾀｰﾐﾅﾙ(＋)	1個			
7	1-0721	ﾊﾞｯﾃﾘｰﾌﾚｰﾑ(ﾎﾞﾙﾄ､ﾅｯﾄﾂｷ)	1組	代替部品:1-2433		
8	1-0007	ﾜｯｼｬｰM6	2個			
9	1-0006	M6ｽﾌﾟﾘﾝｸﾞﾜｯｼｬｰ	2個			
10	1-9999	蝶ﾅｯﾄ	2個	代替部品:1-3087		
11	1-1724	ﾊﾞｯﾃﾘｰﾀｰﾐﾅﾙｶﾊﾞｰ(ｱｶ)	1個			
12	1-1247	ﾊﾞｯﾃﾘｰｺｰﾄﾞ+LNCﾀｲﾌﾟ1170L	1本	25～60Cﾊﾞｯﾃﾘｰｰﾊﾟｯｹｰｼﾞ		
12	1-1213	ﾊﾞｯﾃﾘｰｺｰﾄﾞ+LN70Cﾀｲﾌﾟ1550L	1本	70～90Cﾊﾞｯﾃﾘｰｰﾊﾟｯｹｰｼﾞ		