FIG-14エンジン系　　LN-30~80Dタイプ

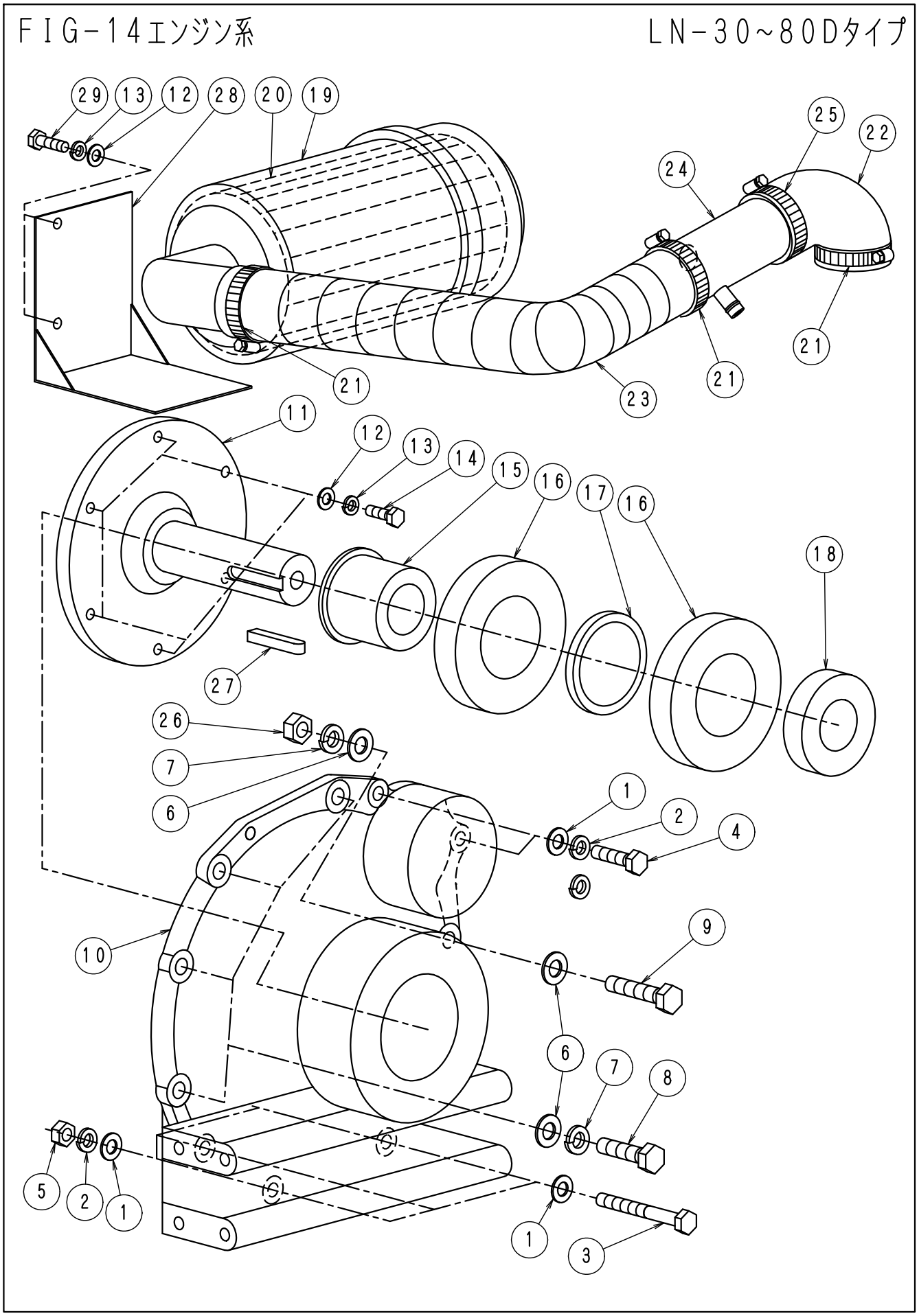

ＦＩＧ－１４エンジン系	ＬＮ３０～８０Ｄ　No037

No.	部品No.	部　品　名　称	使用数	適　　用	御社価格	標準小売価格
1	1-0035	ﾜｯｼｬｰM10	7枚			
2	1-0034	M10ｽﾌﾟﾘﾝｸﾞﾜｯｼｬｰ	4個			
3	1-2522	ﾎﾞﾙﾄM10*120L(ﾊﾝﾈｼﾞ)	3個			
4	1-0010	ﾎﾞﾙﾄM10*35L*P1.25	2本			
5	1-0036	ﾅｯﾄ (M10) ﾕﾆｸﾛ	3個			
6	1-0048	ﾜｯｼｬｰM12	6枚			
7	1-0047	M12ｽﾌﾟﾘﾝｸﾞﾜｯｼｬｰ	5個			
8	1-2523	ﾎﾞﾙﾄM12*45L*P1.25ﾊﾝﾈｼﾞ	4本			
9	1-3034	ﾎﾞﾙﾄM12*55Lｾﾞﾝﾈｼﾞ	1個			
10	1-2108	ﾌﾗｲﾎｲｰﾙｹｰｽ (Dﾀｲﾌﾟ用)	1個			
11	1-2090	ﾄﾞﾗｲﾌﾞｼｬﾌﾄ(ｴﾝｼﾞﾝ,Dﾀｲﾌﾟ用)	1本			
12	1-0020	ﾜｯｼｬｰM8	8枚			
13	1-0019	M8ｽﾌﾟﾘﾝｸﾞﾜｯｼｬｰ	8個			
14	1-3012	ﾎﾞﾙﾄM8*30L　ﾕﾆｸﾛ	6本			
15	1-1022	ｽﾘｰﾌﾞ(ﾍﾞｱﾘﾝｸﾞ)180.Dﾀｲﾌﾟ用	1個			
16	1-1788	ｴﾝｼﾞﾝ出力ﾍﾞｱﾘﾝｸﾞ(6213ZZ)	2個			
17	1-1793	ｽﾘｰﾌﾞｽﾍﾟｰｻｰEW-180､D.K用	1個			
18	1-1023	ｽﾍﾟｰｻｰﾄﾞﾗｲﾌﾞｼｬﾌﾄ180､Dﾀｲﾌﾟ	1個			
19	1-2256	ｴｱｰｸﾘｰﾅｰASSY (D,Kﾀｲﾌﾟ系)	1個	No19含む		
20	1-2257	ｴｱｰｴﾚﾒﾝﾄ (D,Kﾀｲﾌﾟ系)	1個			
21	1-2322	ﾎｰｽﾊﾞﾝﾄﾞ.ｲﾝﾃｰｸﾎｰｽ55φ	3個			
22	1-2303	吸気管ｲﾝﾚｯﾄﾎｰｽ(Dﾀｲﾌﾟ)	1個			
23	1-2524	ｴｱｸﾘｰﾅｰﾎｰｽ(30-40Dﾀｲﾌﾟ)430L	1個	30～40D		
23	1-2641	ｴｱｰｸﾘｰﾅｰﾎｰｽ(40DT.50D)360L	1個	50～80D		
24	1-2262	吸気管ﾊﾟｲﾌﾟ(ｲﾝﾚｯﾄ)	1本			
25	1-0292	ﾎｰｽﾊﾞﾝﾄﾞ､ｴｱｰｸﾘｰﾅｰCG-13.D用65φ	1個			
26	1-0049	ﾅｯﾄ (M12)	1個			
27	1-1203	ｷｰ10*8*55L(片丸)	1本			
28	1-2575	ｴｱｰｸﾘｰﾅｰ遮熱板D.Kﾀｲﾌﾟ	1個			
29	1-3011	ﾎﾞﾙﾄM8*25L　ﾕﾆｸﾛ	2本			