FIG-17燃料系　　LN-30~80Dタイプ

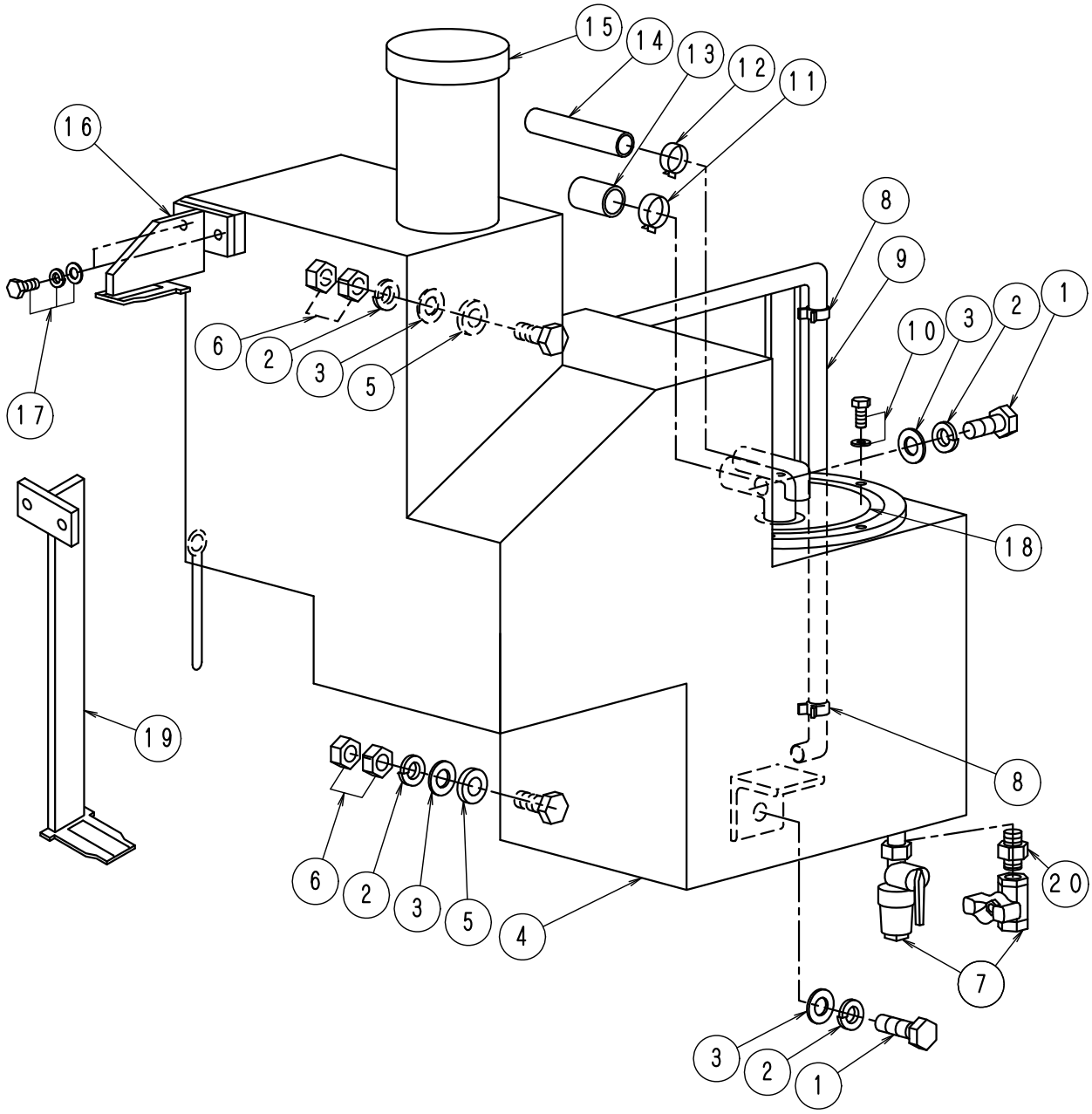

ＦＩＧ－１７燃料系	ＬＮ３０～８０Ｄ　No040

No.	部品No.	部　品　名　称	使用数	適　　用	御社価格	標準小売価格
1	1-0037	ﾎﾞﾙﾄM10*20L	2本			
2	1-0034	M10ｽﾌﾟﾘﾝｸﾞﾜｯｼｬｰ	4個			
3	1-0035	ﾜｯｼｬｰM10	4枚			
4	1-2119	燃料ﾀﾝｸ(LN-40Dﾖｳ)	1個	30～40D		
4	1-2618	燃料ﾀﾝｸ(LN-40DTﾖｳ)	1個	40DT.50DT		
4	1-2337	燃料ﾀﾝｸ(LN-50Dﾖｳ)	1個	50D～80D		
5	1-0745	ｸﾞﾛﾒｯﾄ12φ	2個			
6	1-0036	ﾅｯﾄ (M10) ﾕﾆｸﾛ	4個			
7	1-2278	燃料ｺｯｸ40D水抜き用50D以上	1個	30～40D(旧)F製H21.05以前		
7	1-2359	燃料ｺｯｸD.K 水抜き用(新)	1個	40D.40DT.50DT50D～80D(新)ｷｯﾂ製		
8	1-0291	ﾎｰｽﾊﾞﾝﾄﾞB-13.ﾌｭｰｴﾙｹﾞｰｼﾞ用	2個			
9	1-2381	ﾀﾝｸｹﾞｰｼﾞﾎｰｽ10*14*265L.40D	1本	30～40D		
9	1-2644	ﾀﾝｸｹﾞｰｼﾞﾎｰｽ10*14*520L	1本	40DT.50DT		
9	1-2382	ﾀﾝｸｹﾞｰｼﾞﾎｰｽ10*14*440L.50D	1本	50D～80D		
10	1-3090	ﾎﾞﾙﾄ.ﾌｭｰｴﾙﾎﾟﾝﾌﾟM5*8L	8個			
11	1-2590	ﾎｰｽﾊﾞﾝﾄﾞB-14.ﾌｭｰｴﾙP,Dﾀｲﾌﾟ	1個			
12	1-2547	ﾎｰｽｸﾘｯﾌﾟDﾀｲﾌﾟﾌｭｰｴﾙﾎｰｽ	2個			
13	1-9999	ﾌｭｰｴﾙﾎﾟﾝﾌﾟ盲栓	1個	NO18に含まれる		
14	1-2305	燃料ﾎｰｽ(Dﾀｲﾌﾟ)	1本			
15	1-0840	ﾀﾝｸｷｬｯﾌﾟ	1個			
16	1-2258	ﾘｻﾞｰﾌﾞﾀﾝｸｽﾃｰ (40Dﾀｲﾌﾟ)	1個	30～40D		
17	1-3037	ｱｯﾌﾟｾｯﾄWｾﾑｽ 6*15Lｸﾛﾒｰﾄ	2個			
18	1-2546	ﾌｭｰｴﾙﾎﾟﾝﾌﾟ(D:ﾀﾞｲﾊﾂ)	1個	NO13含む		
19	1-2349	ﾘｻﾞｰﾌﾞﾀﾝｸｽﾃｰ (50Dﾀｲﾌﾟ)	1組	40DT以上		
20	1-7585	短ﾆｯﾌﾟﾙ1/8″(SUS)	1個			
		1-2359に変更の場合は1-7585必要		1-7585＝短ﾆｯﾌﾟﾙ1/8″(SUS)		