FIG-7バッテリー系　　LN-30~80Dタイプ

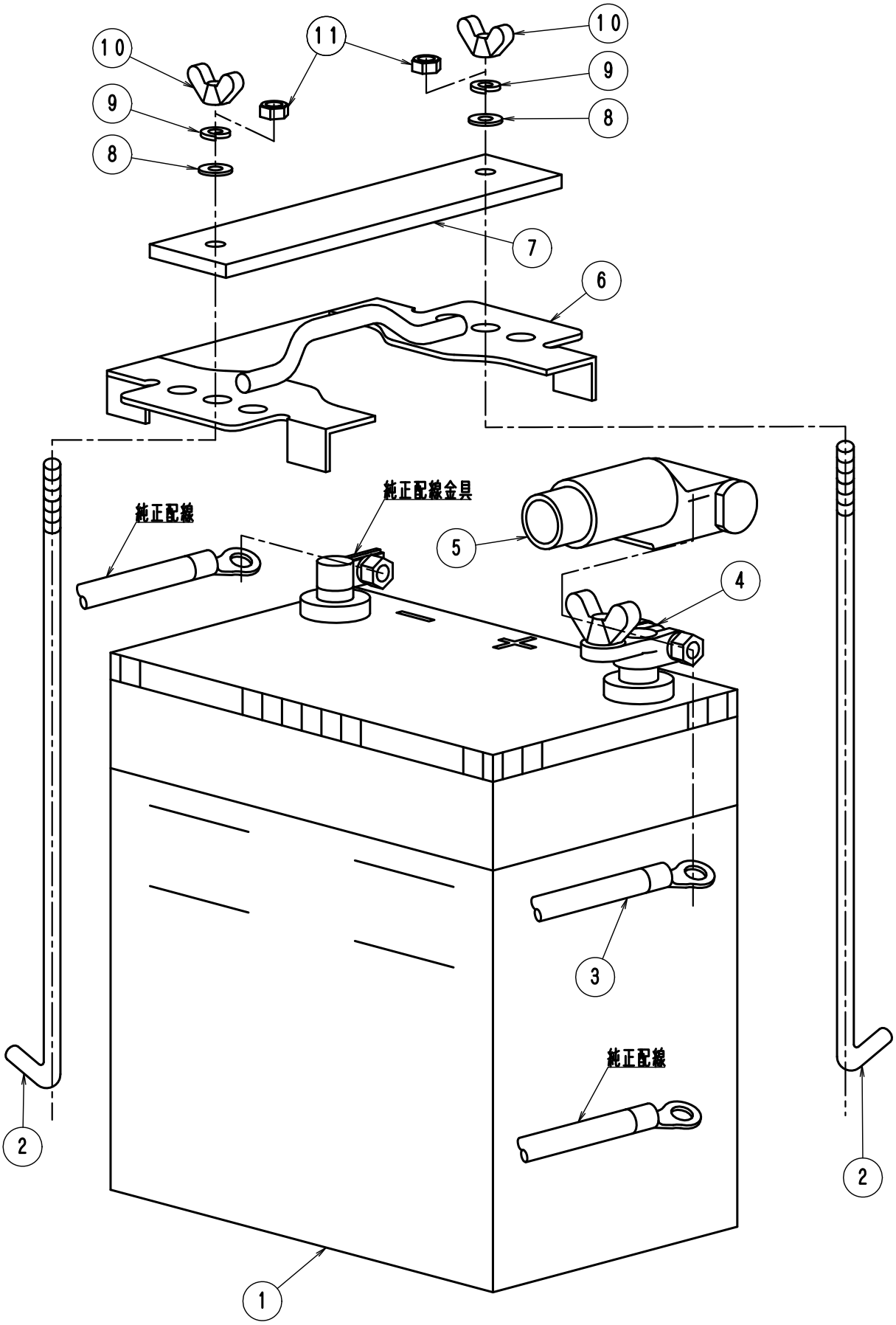

ＦＩＧ－７バッテリー系	ＬＮ３０～８０ＤＤ　No022

No.	部品No.	部　品　名　称	使用数	適　　用	御社価格	標準小売価格
1	1-0743	ﾊﾞｯﾃﾘｰ(40B19R)ﾎﾞｯｼｭ	1個			
2	1-2235	ﾊﾞｯﾃﾘｰﾌﾚｰﾑASSY(40DDﾀｲﾌﾟ用)	1組	No2.6.8.9.10含むDDﾀｲﾌﾟ		
2	1-2375	ﾎﾞﾙﾄ (ﾈｼﾞ棒)M6*230L	2本	発電機ﾀｲﾌﾟ		
3	1-0789	ﾊﾞｯﾃﾘｰｺｰﾄﾞ+40D.N.35S,400L	1本	発電機ﾀｲﾌﾟ		
3	1-2113	ﾊﾞｯﾃﾘｰｺｰﾄﾞ+40DK50-80KT650L	1本	ﾀﾞｲﾚｸﾄﾀｲﾌﾟ		
4	1-0799	ﾊﾞｯﾃﾘｰ蝶ﾀｰﾐﾅﾙ(＋)	1個			
5	1-1724	ﾊﾞｯﾃﾘｰﾀｰﾐﾅﾙｶﾊﾞｰ(ｱｶ)	1個			
6	1-9999	ﾊﾞｯﾃﾘｰﾌﾚｰﾑASSY(40DDﾀｲﾌﾟ用)	1個	No2に含まれるDDﾀｲﾌﾟ　供給停止		
7	1-2433	ﾊﾞｯﾃﾘｰｵｻｴｽﾃｰD,Kﾀｲﾌﾟ用	1個			
8	1-0007	ﾜｯｼｬｰM6	2個	発電機ﾀｲﾌﾟ		
9	1-0006	M6ｽﾌﾟﾘﾝｸﾞﾜｯｼｬｰ	2個	発電機ﾀｲﾌﾟ		
10	1-9999	蝶ﾅｯﾄ	2	No2に含まれる		
11	1-0008	ﾅｯﾄ (M6)	2個			