クライムカッター

K (S) タイプ、パーツカタログ

LN30-40K

LN30-40KD(S)

LN30-40KDC(S)

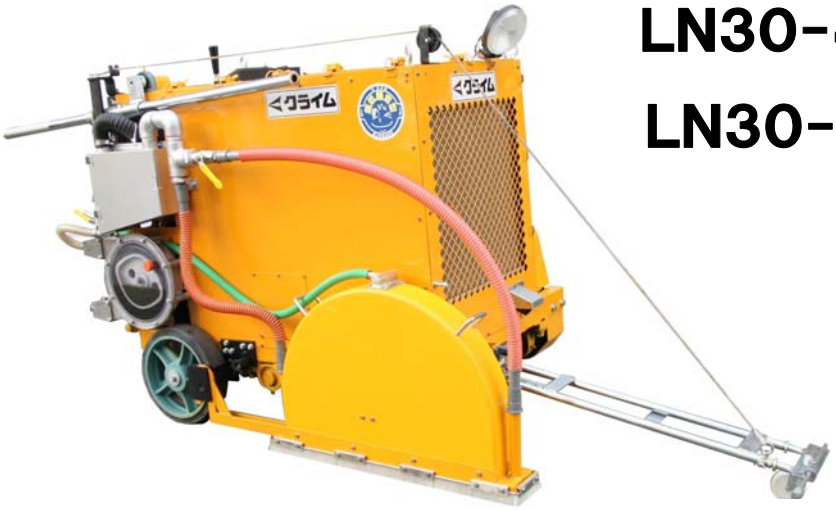

LN40KTD(C)(S)

LN−50KTD～80KTD(C)(S)

クライム

クライムカッター

パーツカタログについての御説明

１．本パーツカタログはＫ（Ｓ）タイプ全シリーズに使用されている補修部品を掲載しております。

２．本カタログ内のパーツは改良等により予告無く変更いたしますので、予めご了承下さい。

３．ご注文の際は必ず機械番号、部品番号、部品名称、数量等を正確に指定して下さい。

４．部品は必ず純正品をお使い下さい。純正部品以外の部品をご使用になりますと、耐久性の低下、もしくは故障の原因となります。使用環境が厳しい為、ベルト類、ベアリング関係は特殊品を多用しております。

５．価格が変更になる場合がございますので、その際ご了承下さい。特に、エンジン部品に関しましては、価格変更が激しい為、都度お問い合わせ下さい。

不許複製

目　　次

ＦＩＧ－　１．駆動系・・・・・・・・・・・・・・・・・・ 2～13

ＦＩＧ－　２．デフ系・・・・・・・・・・・・・・・・・・14～17

ＦＩＧ－　３．前脚部系・・・・・・・・・・・・・・・・・18～21

ＦＩＧ－　４．ギヤ系・・・・・・・・・・・・・・・・・・22～23

ＦＩＧ－　５．ガイド系・・・・・・・・・・・・・・・・・24～25

ＦＩＧ－　６．装備系・・・・・・・・・・・・・・・・・・26～29

ＦＩＧ－　７．バッテリー系・・・・・・・・・・・・・・30～31

ＦＩＧ－　８．カバー系・・・・・・・・・・・・・・・・・32～41

ＦＩＧ－　９．油圧系・・・・・・・・・・・・・・・・・・42～45

ＦＩＧ－１０．ファンプーリー、マウント系・・・・46～47

ＦＩＧ－１１．チューブポンプ・・・・・・・・・・・・48～51

ＦＩＧ－１２．可変操作系・・・・・・・・・・・・・・52～53

ＦＩＧ－１３．マフラー系・・・・・・・・・・・・・・54～55

ＦＩＧ－１４－１．エンジン系・・・・・・・・・・・・56～57

ＦＩＧ－１４－２．エンジン系・・・・・・・・・・・・58～61

ＦＩＧ－１５．冷却系・・・・・・・・・・・・・・・・・62～63

ＦＩＧ－１６．バキューム系・・・・・・・・・・・・・64～65

ＦＩＧ－１７．燃料系・・・・・・・・・・・・・・・・・66～67

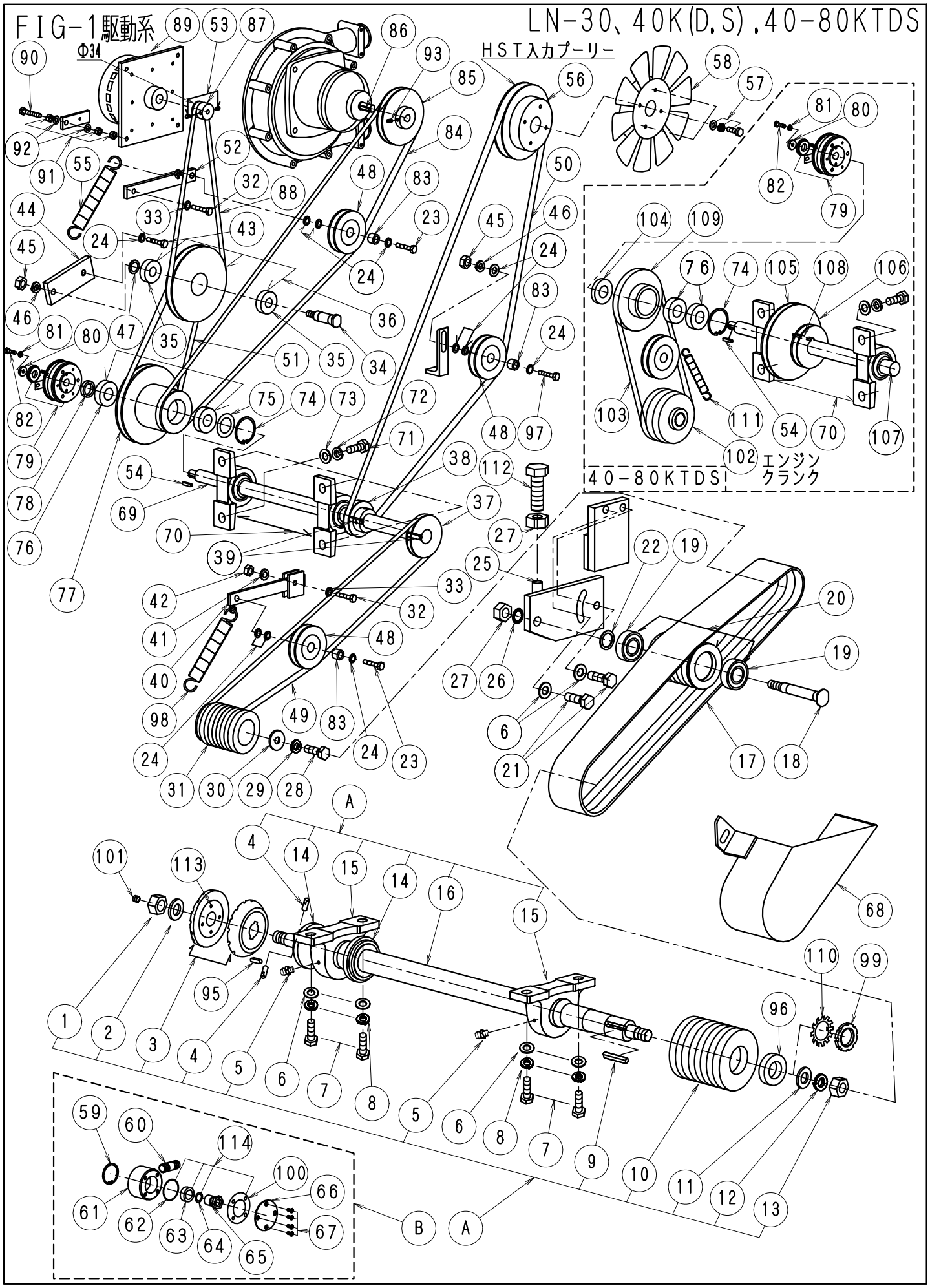
FIG-1駆動系
LN-30、40K(D,S),40-80KTDS
Φ34
HST入力プーリー
40-80KTDS
エンジン
クランク

FIG-1駆動系１{KD(S).KTDSﾀｲﾌﾟ}

ＬＮ３０～４０ＫＤ（Ｓ） No1100

No.	部品No.	部　品　名　称	使用数	適　　用	御社価格	標準小売価格
A	246	BｼｬﾌﾄASSY,30KD	1台	No.1～5.No.9～16含む		
A	247	BｼｬﾌﾄASSY,30KDC(ｾﾝﾀｰ注水)	1台	No.1～5.No.9～16No.60～68含む		
A	248	BｼｬﾌﾄASSY,40KD	1台	No.1～5.No.9～16含む		
A	249	BｼｬﾌﾄASSY40KDC.40KCｾﾝﾀｰ注水	1台	No.1～5.No.9～16No.60～68含む		
A	311	BｼｬﾌﾄASSY,30KDS.30K	1台	No.1～5.No.9～16含む		
A	312	BｼｬﾌﾄASSY,30KDCS(ｾﾝﾀｰ注水)	1台	No.1～5.No.9～16No.60～68含む		
A	313	BｼｬﾌﾄASSY,40KDS.40K	1台	No.1～5.No.9～16含む		
A	314	BｼｬﾌﾄASSY40KDCS40KCｾﾝﾀｰ注水	1台	No.1～5.No.9～16No.60～68含む		
B	184	ｽｲﾍﾞﾙｼﾞｮｲﾝﾄﾊﾟｰﾂｾｯﾄ(新型)	1台	No.60～68含む		
B	347	ｽｲﾍﾞﾙｼﾞｮｲﾝﾄﾊﾟｰﾂ修理部品ｾｯﾄ新型	1台	修理部品セット		
B	467	ｽｲﾍﾞﾙｼﾞｮｲﾝﾄﾊﾟｰﾂﾘﾋﾞﾙﾄ品	1台	ﾘﾋﾞﾙﾄ品		
1	1-0092	ﾅｯﾄ,ﾌﾞﾚｰﾄﾞﾖｳ(M24*P2L)	1個			
2	1-0254	ﾌﾞﾚｰﾄﾞﾜｯｼｬｰ	1枚			
3	1-2268	ﾌﾗﾝｼﾞ防振丸型120φ24穴	1組	30KD生産中止→1-4269互換有り		
3	1-3401	ﾌﾗﾝｼﾞｾﾝﾀｰﾁｭｳｽｲﾖｳ120φ	1組	30KD(S)C生産中止→1-3402互換有		
3	1-4269	ﾌﾗﾝｼﾞ防振丸型130φ24穴	1組	40KD 140φ→1-2269(廃番)		
3	1-3402	ﾌﾗﾝｼﾞｾﾝﾀｰﾁｭｳｽｲﾖｳ130φ	1組	40KD(S)C		
4	1-0856	ﾌﾞﾚｰﾄﾞｼｬﾌﾄﾋﾟﾝ	2個			
5	1-0806	ｸﾞﾘｽﾆｯﾌﾟﾙ(小)ｽﾄﾚｰﾄ	2個			
6	1-0072	ﾜｯｼｬｰM16	6枚			
7	1-0079	ﾎﾞﾙﾄM16*45L(ﾊﾝﾈｼﾞ)	4本			
8	1-0071	M16ｽﾌﾟﾘﾝｸﾞﾜｯｼｬｰ	4個			
9	1-1242	ｷｰ10*8*45L(片丸)	1本	30KD(C)S		
9	1-1205	ｷｰ10*8*70L(片丸)	1本	40KDCS		
9	1-1243	ｷｰ10*8*75L(片丸)	1本	40KDS		
10	1-2343	ﾌﾟｰﾘｰBｼｬﾌﾄ115φ*10,30D,KD	1本			
10	1-2371	ﾌﾟｰﾘｰBｼｬﾌﾄ115φ*10,30KDC	1本	ｾﾝﾀｰ注水用		
10	1-3653	ﾌﾟｰﾘｰBｼｬﾌﾄ115φ*8,30KDS(C)	1本	標準､ｾﾝﾀｰ注水兼用		
10	1-2796	ﾌﾟｰﾘｰBｼｬﾌﾄ125φ40C.D.KD(C)	1本	40KD(C).40KD(C) 40KD(C)S共通		
10	1-2954	ﾌﾟｰﾘｰBｼｬﾌﾄ118φ*12,40KT(D､S)	1個	40KT.40KT(D).40KTD(C)S共通		
11	1-0182	ﾜｯｼｬｰ,ﾌﾞﾚｰﾄﾞﾌﾟｰﾘｰ,ｺﾃｲﾖｳ	1枚			
12	1-0089	M24ｽﾌﾟﾘﾝｸﾞﾜｯｼｬｰ	1個			
13	1-0091	ﾅｯﾄ (M24*P3) R	1個			
14	1-2608	ﾋﾟﾛ-UCP210用防塵ｶﾊﾞｰL	2個	ﾌﾗﾝｼﾞ側のみ使用		
15	1-0606	ﾋﾟﾛ-UCP210ﾆｯﾌﾟﾙ付45° 加工済	2個			
16	1-2887	ﾌﾞﾚｰﾄﾞｼｬﾌﾄ30.40KD.3V*10本	1本	No.4*2本含む1-4424(+24.5mm)		
16	1-3645	ﾌﾞﾚｰﾄﾞｼｬﾌﾄ30K(D)S3V*8本用	1本	No.4*2本含む		
16	1-5645	ﾌﾞﾚｰﾄﾞｼｬﾌﾄ30KD.S3V*8本用+24.5mm	1本	30KDC.ｾﾝﾀｰ注水用(+24.5mm延長)		
16	1-5646	ﾌﾞﾚｰﾄﾞｼｬﾌﾄ3V*8.30KDCS(+24.5mm)	1本	30KDS.+24.5mm		
16	1-3647	ﾌﾞﾚｰﾄﾞｼｬﾌﾄ40KDS.3V*10本用	1本	No.4*2本含む1-4425(+24.5mm)		
16	1-3646	ﾌﾞﾚｰﾄﾞｼｬﾌﾄ3V*8.30KDCS.30KC	1本	30KDC.ｾﾝﾀｰ注水用		
16	1-2963	ﾌﾞﾚｰﾄﾞｼｬﾌﾄ3V*10.30.40KDC	1本	30.40KDCｾﾝﾀｰ注水用		
16	1-3648	ﾌﾞﾚｰﾄﾞｼｬﾌﾄ3V*10.40KDCS	1本	40KDCSｾﾝﾀｰ注水用		
16	1-4424	ﾌﾞﾚｰﾄﾞｼｬﾌﾄ30.40KD.3V*10本+24.5mm	1本	+24.5mm延長ｼｬﾌﾄ		
16	1-4425	ﾌﾞﾚｰﾄﾞｼｬﾌﾄ30.40KDS.3V*10+24.5mm	1本	+24.5mm延長ｼｬﾌﾄ		

FIG-1駆動系２{KD(S).KTDSﾀｲﾌﾟ}

ＬＮ３０～４０ＫＤ（Ｓ） No1101

No.	部品No.	部　品　名　称	使用数	適　　用	御社価格	標準小売価格
16	1-4648	ﾌﾞﾚｰﾄﾞｼｬﾌﾄ3V*10.40KDCS+24.5mm	1本	+24.5mm延長ｼｬﾌﾄ		
17	1-3781	ﾍﾞﾙﾄ3VX*575*4R+4R(8本)	1組	ｽｸﾗﾑﾀｲﾌﾟ30KD(C)S		
17	1-3144	ﾍﾞﾙﾄ3VX*575*5R+5R(10本)	1組	ｽｸﾗﾑﾀｲﾌﾟ30KD.40KD(C)S		
18	1-0246	ﾃﾝｼｮﾝPｼｬﾌﾄ3V*8,30C.40NT(旧)	1本	30KDS		
18	1-0242	ﾃﾝｼｮﾝPｼｬﾌﾄ3V*10.40CO,N,40K(D.S)	1本	30-40(D,S)		
19	1-0616	ﾍﾞｱﾘﾝｸﾞ6206,ﾃﾝｼｮﾝP,ﾃﾞﾌｻｲﾄﾞ	2個			
20	1-0393	ﾌﾟｰﾘｰﾃﾝｼｮﾝ,3V*8*100φBRｲﾘ	1個	NO19*2含む.30KD(C)S		
20	1-0326	ﾌﾟｰﾘｰﾃﾝｼｮﾝ,3V*10*100φBRｲﾘ	1組	NO19*2含む.40KD(C)S		
21	1-0078	ﾎﾞﾙﾄM16*40L	2本			
22	1-0244	ﾃﾝｼｮﾝﾌﾟｰﾘｰﾜｯｼｬｰ	1枚			
23	1-0052	ﾎﾞﾙﾄM12*35L	2本			
24	1-0048	ﾜｯｼｬｰM12	10枚			
25	1-2882	ﾃﾝｼｮﾝPｱｰﾑ駆動用30-40KDﾀｲﾌﾟ	1枚			
25	1-3711	ﾃﾝｼｮﾝPｱｰﾑ駆動用30-40KDS	1枚			
26	1-0080	M20ｽﾌﾟﾘﾝｸﾞﾜｯｼｬｰ	1枚			
27	1-0082	ﾅｯﾄ (M20)	2個			
28	1-0067	ﾎﾞﾙﾄM14*40L*P1.5､C.ON.K	1本			
29	1-0060	M14ｽﾌﾟﾘﾝｸﾞﾜｯｼｬｰ	1個			
30	1-0180	ﾜｯｼｬｰ(ｴﾝｼﾞﾝP-ｺﾃｲ)40C.D.K.M(7t)	1枚	30.40KD		
31	1-2344	ﾌﾟｰﾘｰｴﾝｼﾞﾝ.30(D,K)85φ*10+V	1個	30KD		
31	1-3635	ﾌﾟｰﾘｰｴﾝｼﾞﾝ.30KS.85φ*8+V	1個	30KDS		
31	1-0391	ﾌﾟｰﾘｰｴﾝｼﾞﾝ40C.D.K75φ*10+V	1個	40KD		
31	1-3632	ﾌﾟｰﾘｰｴﾝｼﾞﾝ40KDS75φ*10+V	1個	40KDS		
32	1-0039	ﾎﾞﾙﾄM10*30L	2本			
33	1-0035	ﾜｯｼｬｰM10	2枚			
34	1-0236	ｱｲﾄﾞﾙPｼｬﾌﾄ,DD.KD.FC.WG.電動	1本			
35	1-2212	ﾍﾞｱﾘﾝｸ6204ﾊﾞｷｭｰﾑ中間ﾌﾟｰﾘ用	2個			
36	1-2211	ｱｲﾄﾞﾙP,DD,KDﾀｲﾌﾟBﾓｰﾀｰ(BR)	1個	NO35*2含む		
37	1-2890	ｱｲﾄﾞﾙP､K､ﾐｯｸ1(ﾀﾞｲﾚｸﾄ)E-A	1個			
38	1-2891	ｱｲﾄﾞﾙP､Kﾀｲﾌﾟ(ﾀﾞｲﾚｸﾄ)A―HST	1個			
39	1-2830	ｷｰ8*7*30(両丸)HST,Sｼｬﾌﾄﾖｳ	2個			
40	1-2238	ﾃﾝｼｮﾝｱｰﾑ.ｱｲﾄﾞﾙﾌﾟｰﾘ(DD.KD)	1個			
40	1-3642	ﾃﾝｼｮﾝPｱｰﾑE-A.30.40KDS､ﾐｯｸ	1個			
41	1-0034	M10ｽﾌﾟﾘﾝｸﾞﾜｯｼｬｰ	1個			
42	1-0036	ﾅｯﾄ (M10) ﾕﾆｸﾛ	3個			
43	1-0050	ﾎﾞﾙﾄM12*25L	1本			
44	1-2228	ｱｲﾄﾞﾙﾌﾟｰﾘｰｽﾃｰ (直結用)	1個			
45	1-0049	ﾅｯﾄ (M12)	2個			
46	1-0047	M12ｽﾌﾟﾘﾝｸﾞﾜｯｼｬｰ	1個			
47	1-0243	ｱｲﾄﾞﾙﾌﾟｰﾘｰﾜｯｼｬｰ	1枚			
48	1-4337	ｴﾝﾌﾟﾗｽﾁｰﾙ,ﾌｧﾝﾍﾞﾙﾄﾖｳ,ｺﾞﾑｼｰﾙ	3個			
49	1-0127	ﾍﾞﾙﾄ3VX*375	1本			
50	1-1586	ﾍﾞﾙﾄAX25	1本	30-40KD(C.S)		
50	1-2983	ﾍﾞﾙﾄAX28(三ツ星)	1本	40KT.40KT(D.C)S		
50	1-3160	ﾍﾞﾙﾄAX35(省ｴﾈﾚｯﾄﾞﾍﾞﾙﾄ)	1本	50-80KT		

FIG-1駆動系３{KD(S).KTDSﾀｲﾌﾟ}

ＬＮ３０～４０ＫＤ(Ｓ)No1102

No.	部品No.	部　品　名　称	使用数	適　　用	御社価格	標準小売価格
50	1-3723	ﾍﾞﾙﾄ AX34(省ｴﾈﾚｯﾄﾞﾍﾞﾙﾄ)	1本	50-80KT(C)S		
51	1-3145	ﾍﾞﾙﾄA33	1本	30-40KD(C)S		
51	1-0102	ﾍﾞﾙﾄA34	1本	10-80KTD(C)S		
52	1-2950	ﾃﾝｼｮﾝﾌﾟｰﾘｱｰﾑ,ﾁｭｰﾌﾞﾎﾟﾝﾌﾟKD	1個			
53	1-3089	ﾎｰﾛｰｾｯﾄM6*8L(剣先)	2個			
54	1-1411	ｷｰ5*5*22(片丸)	1個			
55	1-0828	ﾊﾞﾈ.ﾃﾝｼｮﾝ弱40D.K 80L	1本			
56	1-2233	ﾌﾟｰﾘｰ(HSTﾖｳ)114φD.Kﾀｲﾌﾟ(BRﾅｼ)	1個			
57	1-3038	ｱｯﾌﾟｾｯﾄWｾﾑｽ 6*10ｸﾛﾒｰﾄ	4組			
58	1-2060	HSTﾕﾆｯﾄﾌｧﾝ	1個			
59	1-2779	ｽﾅｯﾌﾟﾘﾝｸﾞJO-42(SUS)	1枚			
60	1-3563	ﾎｰｽﾆｯﾌﾟﾙ3/8″(SUS)	1本			
61	1-2780	ｽｲﾍﾞﾙｼﾞｮｲﾝﾄｹｰｽ	1個			
62	1-2814	Oﾘﾝｸﾞ(ｽｲﾍﾞﾙｹｰｽ用)	1個			
63	1-2778	ﾍﾞｱﾘﾝｸﾞ､ｽｲﾍﾞﾙ用6004(SUS)	1個	ｾﾝﾀｰ注水用		
64	1-2815	Oﾘﾝｸﾞ(ｽｲﾍﾞﾙﾎﾞﾙﾄ用)	1個	ｾﾝﾀｰ注水用		
65	1-2782	ｽｲﾍﾞﾙｼﾞｮｲﾝﾄ固定ﾎﾞﾙﾄ除50DT	1個	ｾﾝﾀｰ注水用		
66	1-2781	ｽｲﾍﾞﾙｼﾞｮｲﾝﾄﾌﾗﾝｼﾞ(ｶﾞｲﾄﾞ付)	1個	ｾﾝﾀｰ注水用		
67	1-3095	ﾎﾞﾙﾄM5*12Lｻﾗ(SUS)皿	4本	ｾﾝﾀｰ注水用		
68	1-3189	安全保護ﾍﾞﾙﾄｶﾊﾞｰ.30KD	1個	30KD		
68	1-3641	安全保護ﾍﾞﾙﾄｶﾊﾞｰ.30KDS	1個	30KDSｾﾝﾀｰ注水､標準ﾀｲﾌﾟ兼用		
68	1-2880	安全保護ﾍﾞﾙﾄｶﾊﾞｰ.40KD(S)	1個	40KD		
68	1-2943	安全保護ﾍﾞﾙﾄｶﾊﾞｰ40KDC(S)	1個	40KDSｾﾝﾀｰ注水､標準ﾀｲﾌﾟ兼用		
69	1-2888	ｱｲﾄﾞﾙｼｬﾌﾄ40KDﾀｲﾌﾟ(ﾀﾞｲﾚｸﾄ)	1本	30-40KD		
69	1-3656	ｱｲﾄﾞﾙｼｬﾌﾄ40KDSﾀｲﾌﾟ(ﾀﾞｲﾚｸﾄ)	1本	30-40KDS		
69	1-3578	ｱｲﾄﾞﾙｼｬﾌﾄ40-80KTDS(ﾀﾞｲﾚｸﾄ)	1本	40-80KTD(C)S		
70	1-0602	ﾋﾟﾛｰﾌﾞﾛｯｸ UCP206	2個	30-40KDCS		
70	4602	ﾋﾟﾛｰﾌﾞﾛｯｸ UCP206ｸﾞﾘｽﾆｯﾌﾟﾙ45°	2台	K-4602ｸﾞﾘｽNﾙ45°　付40KTDS以上		
71	1-3023	ﾎﾞﾙﾄM12*40L(ﾊﾝﾈｼﾞ)	4個			
72	1-0060	M14ｽﾌﾟﾘﾝｸﾞﾜｯｼｬｰ	4個			
73	1-0061	ﾜｯｼｬｰM14	4枚			
74	1-1078	ｽﾅｯﾌﾟﾘﾝｸﾞJO-52(特殊)	1枚			
75	1-2471	ｳｴｰﾌﾞﾜｯｼｬｰﾊﾞｷｭｰﾑﾓｰﾀｱｲﾄﾞﾙP	1枚			
76	1-0615	ﾍﾞｱﾘﾝｸﾞ6205ﾃﾞﾌ,ﾍﾞﾍﾞﾙｷﾞﾔ	2個			
77	1-2892	ﾌﾟｰﾘｰKD(S)ﾀﾞｲﾚｸﾄｸﾗｯﾁ駆動E-A	1個	ﾀﾞｲﾚｸﾄｸﾗｯﾁ駆動用ASSY:K-250		
77	1-3581	ﾌﾟｰﾘｰ40KTDSｸﾗｯﾁ駆動E-A(BRﾅｼ)	1個	40KTD(C)S		
77	1-4093	ﾌﾟｰﾘ60-80KTDSｸﾗｯﾁ駆動E-A(BRﾅｼ)	1個	60-80KTD(C)S		
78	1-2237	電磁ｸﾗｯﾁｽﾍﾟｰｻｰ(D.Kﾀｲﾌﾟ)7t	1個			
79	1-1922	電磁ｸﾗｯﾁ､ﾊｲﾄﾙｸ	1台			
80	1-2226	ﾜｯｼｬ,電磁ｸﾗｯﾁ固定用D.Kﾀｲﾌﾟ	1個			
81	1-0006	M6ｽﾌﾟﾘﾝｸﾞﾜｯｼｬｰ	1個			
82	1-0011	ｷｬｯﾌﾟﾎﾞﾙﾄM6*20L(ｸﾛ)	1個			
83	1-0800	ｴﾝﾌﾟﾗｶﾗｰ	3個			
84	1-0101	ﾍﾞﾙﾄA28(省ｴﾈﾚｯﾄﾞﾍﾞﾙﾄ)	1本	30-40KDS		
84	1-4064	ﾍﾞﾙﾄA29(省ｴﾈﾚｯﾄﾞﾍﾞﾙﾄ)	1本	40-80KTDCSﾀﾞｲﾚｸﾄﾀｲﾌﾟ		

FIG-1駆動系３{KD(S).KTDSﾀｲﾌﾟ}

ＬＮ３０～４０ＫＤ(Ｓ)No11021

No.	部品No.	部　品　名　称	使用数	適　　用	御社価格	標準小売価格
85	1-2200	ﾁｭｰﾌﾞﾎﾟﾝﾌﾟ減速機ﾌﾟｰﾘΦ60	1個			
86	1-0667	ｷｰ5*25(両丸､ｼｭﾄﾞｳｼｬﾌﾄﾖｳ)	1個			
87	1-4305	ﾌﾟｰﾘｰﾊﾞｷｭｰﾑﾓｰﾀ(直結用36Φ)	1個			
87	1-2210	ﾌﾟｰﾘｰﾊﾞｷｭｰﾑﾓｰﾀ(直結用34Φ)	1個			
87	1-4023	ﾌﾟｰﾘｰﾊﾞｷｭｰﾑﾓｰﾀ(直結用30Φ)	1個			
88	1-1588	ﾍﾞﾙﾄ10FL-750	1本	ﾊﾞｷｭｰﾑﾀﾞｲﾚｸﾄ全機種		
89	550	ﾊﾞｷｭｰﾑﾓｰﾀｰASSY.D,Kﾀｲﾌﾟ Pﾂｷ.BOX別	1台			
89	552	ﾊﾞｷｭｰﾑﾓｰﾀｰASSY.D,KﾘﾋﾞﾙﾄP付BOX別	1台	ﾘﾋﾞﾙﾄ品ﾌﾟｰﾘｰ付き		
89	553	ﾊﾞｷｭｰﾑﾓｰﾀｰASSY.D,KﾘﾋﾞﾙﾄPﾅｼBOX別	1台	ﾘﾋﾞﾙﾄ品ﾌﾟｰﾘｰ無し		
90	1-2476	ﾎﾞﾙﾄM8*70L(ｾﾞﾝﾈｼﾞ)	1個			
91	1-0021	ﾅｯﾄ (M8)	5個			
92	1-0012	ﾎｰﾛｰｾｯﾄM6*8L(ｸﾎﾞﾐ先)	1個			
93	1-0012	ﾎｰﾛｰｾｯﾄM6*8L(ｸﾎﾞﾐ先)	1個			
95	1-0988	ｷｰ7*7*27L(両丸)ｾﾝﾀｰ注水用	1個	ｾﾝﾀｰ注水用		
96	1-0180	ﾜｯｼｬｰ(ｴﾝｼﾞﾝP-ｺﾃｲ)40C.D.K.M(7t)	1枚	ｾﾝﾀｰ注水以外30.40KDS		
96	1-2964	ﾌﾟｰﾘ固定W､40K(S)ｾﾝﾀ注水10.1t	1枚	ｾﾝﾀｰ注水用10.1T		
97	1-3022	ﾎﾞﾙﾄM12*50L	1個			
98	1-0865	ﾊﾞﾈ(強)ﾃﾝｼｮﾝ.100L	1本			
99	1-3407	ﾍﾞｱﾘﾝｸﾞﾅｯﾄAN08	1個	ｾﾝﾀｰ注水用AW-08(ﾜｯｼｬ)1-3408		
100	1-3831	ｽｲﾍﾞﾙｼﾞｮｲﾝﾄｹｰｽﾊﾟｯｷﾝ(P/K)	1枚	ｽｲﾍﾞﾙｼﾞｮｲﾝﾄｹｰｽP/K		
100	347	ｽｲﾍﾞﾙｼﾞｮｲﾝﾄﾊﾟｰﾂ修理部品ｾｯﾄ新型	1台	修理部品ASSY		
101	1-7158	沈みﾌﾟﾗｸﾞ1/4″(樹脂)	1個	ｾﾝﾀｰ注水ｼｬﾌﾄ用		
102	1-3685	ﾌﾟｰﾘｰｸﾗﾝｸﾌｧﾝ(40KTDSﾀｲﾌﾟ)	1個	40KTD(C)S用		
102	1-4092	ﾌﾟｰﾘｰｸﾗﾝｸﾌｧﾝ.60-80KTD(C)S	1個	60-80KTD(C)S用		
103	1-4073	ﾍﾞﾙﾄ3V*475	1本	40KTD(C)S		
103	1-4119	ﾍﾞﾙﾄA58 (省ｴﾈﾚｯﾄﾞﾍﾞﾙﾄ)	1本	60-80KTD(C)S		
104	1-4043	電磁ｸﾗｯﾁｽﾍﾟｰｻｰ(KTSﾀﾞｲﾚｸﾄ)	1個	40-80KTD(C)S		
105	1-4035	ﾌﾟｰﾘｱｲﾄﾞﾙｼｬﾌﾄ→Bﾓｰﾀｰｱｲﾄﾞﾙ	1個	40-80KTD(C)S		
106	1-3580	ｱｲﾄﾞﾙP､KTDS(ﾀﾞｲﾚｸﾄ)ﾎﾟﾝﾌﾟ	1個	40-80KTD(C)S		
107	1-3578	ｱｲﾄﾞﾙｼｬﾌﾄ40-80KTDS(ﾀﾞｲﾚｸﾄ)	1本	40-80KTD(C)S		
108	1-1623	ｷｰ8*7*60(両丸)HST,Sｼｬﾌﾄﾖｳ	1個	40-80KTD(C)S		
109	1-4093	ﾌﾟｰﾘ60-80KTDSｸﾗｯﾁ駆動E-A(BRﾅｼ)	1個	60-80KTD(C)S		
109	1-3581	ﾌﾟｰﾘ-40KTDSｸﾗｯﾁ駆動E-A(BRﾅｼ)	1個	40KTD(C)S		
110	1-3408	ﾍﾞｱﾘﾝｸﾞﾅｯﾄ座金AW08	1個			
111	1-0865	ﾊﾞﾈ(強)ﾃﾝｼｮﾝ.100L	1本	40-80KTD(C)S　～K-0325		
111	1-4127	ﾊﾞﾈ強80KTS､40KTDCS､70L	1本	40-80KTD(C)S　K-0326～		
112	1-0087	ﾎﾞﾙﾄM20*150L(ｾﾞﾝﾈｼﾞ)	1本	～K-0303.以前は1-0865.100L		
113	1-2712	ﾌﾗﾝｼﾞ防振ｺﾞﾑ6Φ	8個			
114	347	ｽｲﾍﾞﾙｼﾞｮｲﾝﾄﾊﾟｰﾂ修理部品ｾｯﾄ新型	1台	NO62.63.64.100部品4点		

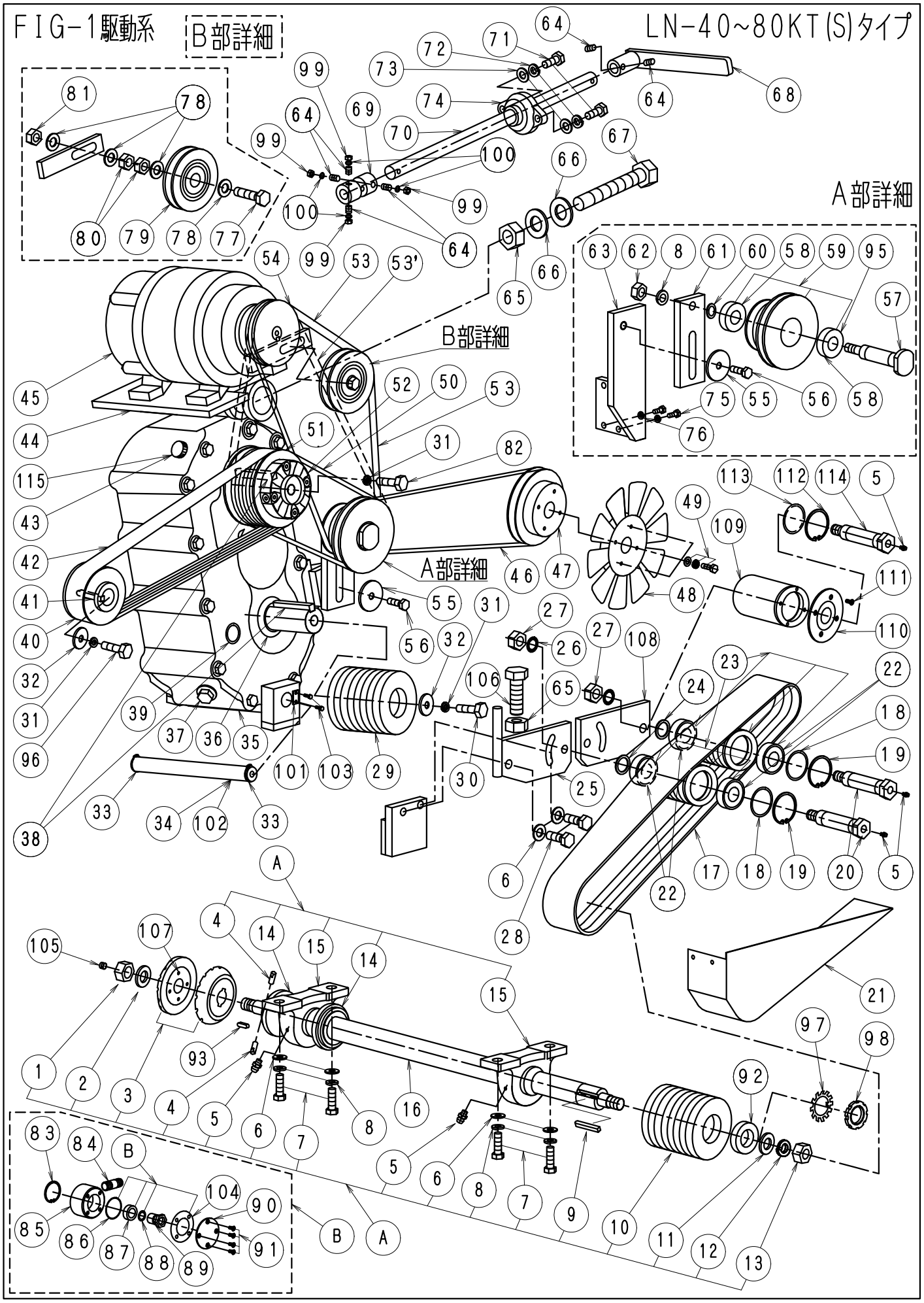
FIG-1駆動系
B部詳細
LN-40~80KT(S)タイプ
A部詳細
B部詳細
A部詳細

FIG-1駆動系１{KT(S)ﾀｲﾌﾟ}

ＬＮ40-80ＫＴ（Ｄ．Ｓ） No1103

No.	部品No.	部　品　名　称	使用数	適　　用	御社価格	標準小売価格
A	251	BｼｬﾌﾄASSY,40KT	1台	7-15含む		
A	252	BｼｬﾌﾄASSY,60KT	1台	7-15含む		
A	253	BｼｬﾌﾄASSY,40KTC(ｾﾝﾀｰ注水)	1台	7-15.83-92含む		
A	257	BｼｬﾌﾄASSY,60-80KTCｾﾝﾀｰ注水	1台	7-15.83-92含む		
A	315	BｼｬﾌﾄASSY,40KTS	1台	7-15含む		
A	316	BｼｬﾌﾄASSY,60KTS	1台	7-15含む		
A	317	BｼｬﾌﾄASSY,40KT(D)CS(ｾﾝﾀｰ注水)	1台	7-15.83-92含む		
A	318	BｼｬﾌﾄASSY60-80KTCSｾﾝﾀｰ注水	1台	7-15.83-92含む		
A	378	BｼｬﾌﾄASSY60-80KTCSｾﾝﾀｰ注水+24.5	1台	7-15.83-92含むｼｬﾌﾄ+24.5mm		
B	184	ｽｲﾍﾞﾙｼﾞｮｲﾝﾄﾊﾟｰﾂｾｯﾄ(新型)	1台			
B	347	ｽｲﾍﾞﾙｼﾞｮｲﾝﾄﾊﾟｰﾂ修理部品ｾｯﾄ新型	1台	(修理交換部品)		
B	467	ｽｲﾍﾞﾙｼﾞｮｲﾝﾄﾊﾟｰﾂﾘﾋﾞﾙﾄ品	1台			
1	1-0092	ﾅｯﾄ,ﾌﾞﾚｰﾄﾞﾖｳ(M24*P2L)	1個			
2	1-0254	ﾌﾞﾚｰﾄﾞﾜｯｼｬｰ	1枚			
3	1-4269	ﾌﾗﾝｼﾞ防振丸型130φ24穴	1組			
3	1-3402	ﾌﾗﾝｼﾞｾﾝﾀｰﾁｭｳｽｲﾖｳ130φ	1組			
4	1-0856	ﾌﾞﾚｰﾄﾞｼｬﾌﾄﾋﾟﾝ	2個			
5	1-0806	ｸﾞﾘｽﾆｯﾌﾟﾙ(小)ｽﾄﾚｰﾄ	3個	Sﾀｲﾌﾟは5個		
6	1-0072	ﾜｯｼｬｰM16	6枚			
7	1-0079	ﾎﾞﾙﾄM16*45L(ﾊﾝﾈｼﾞ)	4本			
8	1-0071	M16ｽﾌﾟﾘﾝｸﾞﾜｯｼｬｰ	5個			
9	1-1243	ｷｰ10*8*75L(片丸)	1本	30.40K40KT標準ｾﾝﾀｰ注水ｼｬﾌﾄ共通		
9	1-3191	ｷｰ10*8*100L(両丸)	1本	60-80KT(ﾎﾟｲﾝﾄ) ｾﾝﾀｰは両丸加工		
10	1-2954	ﾌﾟｰﾘｰBｼｬﾌﾄ118φ*12,40KT(D､S)	1個	標準,ｾﾝﾀｰ注水共通		
10	1-2957	ﾌﾟｰﾘBｼｬﾌﾄ140φ*14本60-80KT(C.S)	1個	60-80KT.ｾﾝﾀｰ注水共通		
11	1-0182	ﾜｯｼｬｰ,ﾌﾞﾚｰﾄﾞﾌﾟｰﾘｰ,ｺﾃｲﾖｳ	1枚	標準ｼｬﾌﾄ用		
12	1-0089	M24ｽﾌﾟﾘﾝｸﾞﾜｯｼｬｰ	1個	標準ｼｬﾌﾄ用		
13	1-0091	ﾅｯﾄ (M24*P3) R	1個	標準ｼｬﾌﾄ用		
14	1-2608	ﾋﾟﾛｰUCP210用防塵ｶﾊﾞｰL	2個	40KT(C)S		
14	1-2611	ﾋﾟﾛｰUCP211用防塵ｶﾊﾞｰL	2個	60-80KT(C)S		
15	1-0606	ﾋﾟﾛｰUCP210ﾆｯﾌﾟﾙ付45° 加工済	2個	40KT(C)S		
15	1-1776	ﾋﾟﾛｰUCP211ﾆｯﾌﾟﾙ付	2個	60-80KT(C)S		
16	1-2929	ﾌﾞﾚｰﾄﾞｼｬﾌﾄ40KT用	1本	40KT		
16	1-3649	ﾌﾞﾚｰﾄﾞｼｬﾌﾄ40KT(D)S用	1本	40KTS.40KTDS		
16	1-4378	ﾌﾞﾚｰﾄﾞｼｬﾌﾄ40KT(D)S用+24.5mm	1本	ｼｬﾌﾄ+24.5mm		
16	1-3193	ﾌﾞﾚｰﾄﾞｼｬﾌﾄ.40KTC(ｾﾝﾀｰ注水用)	1本	40KTｾﾝﾀｰ注水用		
16	1-3650	ﾌﾞﾚｰﾄﾞｼｬﾌﾄ.40KT(D)CS(ｾﾝﾀｰ注水用)	1本	40KTS.40KTDSｾﾝﾀｰ注水用		
16	1-4377	ﾌﾞﾚｰﾄﾞｼｬﾌﾄ.40KTDCS(+24.5mm)	1本	40KTCS.40KTDCSｼｬﾌﾄ+24.5mm		
16	1-2958	ﾌﾞﾚｰﾄﾞｼｬﾌﾄ60～80KT用	1本	60-80KT		
16	1-3651	ﾌﾞﾚｰﾄﾞｼｬﾌﾄ60～80KT(D)S用	1本	60-80KTS.50-80KTDS		
16	1-3355	ﾌﾞﾚｰﾄﾞｼｬﾌﾄ60-80KTｾﾝﾀｰ注水	1本	60-80KTｾﾝﾀｰ注水用		
16	1-3652	ﾌﾞﾚｰﾄﾞｼｬﾌﾄ60-80KT(D)CSｾﾝﾀｰ注水	1本	60-80KTS.50-80KTDSｾﾝﾀｰ注水用		
16	1-4652	BｼｬﾌﾄB60-80KTDCSｾﾝﾀｰ注水+24.5mm	1本	60-80KTCS.50-80KTDSｼｬﾌﾄ+24.5mm		
17	1-2984	ﾍﾞﾙﾄ3VX*750*4+4+4(12ﾎﾝ)	1組	40KT(DS)		
17	1-3138	ﾍﾞﾙﾄ3VX*800*14R(4+4+3+3R)	1組	60-60KT(DS)		

FIG-1駆動系２{KT(D.S)ﾀｲﾌﾟ}

ＬＮ40-80ＫＴ（Ｄ．Ｓ） No1104

No.	部品No.	部　品　名　称	使用数	適　　用	御社価格	標準小売価格
17	1-3139	ﾍﾞﾙﾄ3V*950*14R(4+4+3+3R)	1組	80KT(DS)		
18	1-2468	ｳｴｰﾌﾞWﾃﾝｼｮﾝﾌﾟｰﾘｰD,Kﾀｲﾌﾟ	1枚	Kﾀｲﾌﾟ全機種Sﾀｲﾌﾟは2個使用		
19	1-2149	ｽﾅｯﾌﾟﾘﾝｸﾞJO-62	1枚	60-80KT(DS) Sﾀｲﾌﾟは2個使用		
20	1-2938	ﾃﾝｼｮﾝPｼｬﾌﾄ40KT(S)ﾀｲﾌﾟ12本	1本	40KT(S)、 Sﾀｲﾌﾟは2個使用		
20	1-2960	ﾃﾝｼｮﾝPｼｬﾌﾄ50-80KT(S)ﾀｲﾌﾟ14本	1本	50-80KT(S)、 Sﾀｲﾌﾟは2個使用		
21	1-2940	安全保護ﾍﾞﾙﾄｶﾊﾞｰ.40KT	1個	40KT		
21	1-3678	安全保護ﾍﾞﾙﾄｶﾊﾞｰ.40KT(D)S	1個	40KTS		
21	1-2942	安全保護ﾍﾞﾙﾄｶﾊﾞ40KTｾﾝﾀｰﾁｭｳ	1個	40KTCｾﾝﾀｰ注水用		
21	1-3679	安全保護Bｶﾊﾞ40KT(D)Sｾﾝﾀｰﾁｭｳｽｲ	1個	40KTCSｾﾝﾀｰ注水用		
21	1-1941	安全保護ﾍﾞﾙﾄｶﾊﾞ60KT	1個	60KT		
21	1-3716	安全保護ﾍﾞﾙﾄｶﾊﾞ60KTS	1個	60KTCS		
21	1-3354	安全保護ﾍﾞﾙﾄｶﾊﾞ60KTｾﾝﾀｰ	1個	60KTCｾﾝﾀｰ注水用		
21	1-3717	安全保護ﾍﾞﾙﾄｶﾊﾞ60KT(D)CS	1個	60KTC(D)Sｾﾝﾀｰ注水用		
21	1-2948	安全保護ﾍﾞﾙﾄｶﾊﾞｰ.80KT	1個	80KT		
21	1-3728	安全保護ﾍﾞﾙﾄｶﾊﾞ.80KTDS	1個	80KT(D)S		
21	1-3729	安全保護ﾍﾞﾙﾄｶﾊﾞｰ.80KTDCS	1個	80KT(D)CS		
22	1-0616	ﾍﾞｱﾘﾝｸﾞ6206,ﾃﾝｼｮﾝP,ﾃﾞﾌｻｲﾄﾞ	2個	40-80KT(C)DSは4個使用		
23	1-2939	ﾌﾟｰﾘｰﾃﾝｼｮﾝ12*100φBR40KT.S	1組	40KT(D)Sは2個使用		
23	1-2961	ﾌﾟｰﾘｰﾃﾝｼｮﾝ14*100φBRｲﾘ60-80KT	1組	60-80KT(D)Sは2個使用		
24	1-0244	ﾃﾝｼｮﾝﾌﾟｰﾘｰﾜｯｼｬｰ	1枚	40-80KT(D)Sは2個使用		
25	1-2925	ﾃﾝｼｮﾝP-ｱｰﾑ.ｸﾄﾞｳﾖｳ40-80KT	2個	40～80KT		
25	1-3718	ﾃﾝｼｮﾝP-ｱｰﾑｸﾄﾞｳﾖｳ40KTS	2個	40～80KT(D)S用		
25	1-3762	ﾃﾝｼｮﾝP-ｱｰﾑｸﾄﾞｳﾖｳ60KTS	2個	60KTS用		
25	1-3761	ﾃﾝｼｮﾝP-ｱｰﾑｸﾄﾞｳﾖｳ80KT(D)S	2個	80KT(D)S用		
26	1-0083	ﾜｯｼｬｰM20(歯付き座金内歯)	1個	40-80KT(D)Sは2個使用		
27	1-2486	ﾅｯﾄ(M20)3種　ﾕﾆｸﾛ	1個	40-80KT(D)Sは2個使用		
28	1-3624	ﾎﾞﾙﾄM16*35L	2本	40-80KT(D)Sは4本使用		
29	1-2936	ﾌﾟｰﾘｰM出力40KTD(C)S.118φ*3V*12	1個	40KT(D)(S)		
29	1-2955	ﾌﾟｰﾘｰM出力60-80KT140φ3V14	1個	60～80KT(D)(S)		
30	1-2761	ﾎﾞﾙﾄM14*35L P1.5	1本	40～80KT(D)(S)		
31	1-0060	M14ｽﾌﾟﾘﾝｸﾞﾜｯｼｬｰ	3個			
32	1-0181	ﾜｯｼｬｰｴﾝｼﾞﾝ･ﾐｯｼｮﾝﾌﾟｰﾘｰﾖｳ40KT(C)S	1枚			
33	1-1797	ｽﾅｯﾌﾟﾘﾝｸﾞ､JG20	2個			
34	1-0075	ﾐｯｼｮﾝｻﾎﾟｰﾄｼｬﾌﾄ20Φ(SUS) 旧ﾀｲﾌﾟ	1本			
35	1-0658	ﾐｯｼｮﾝ(Tﾀｲﾌﾟ用2段変速機)	1台	40～80KT		
36	1-1038	ﾐｯｼｮﾝｵｲﾙｼｰﾙ40588	2個			
37	1-1076	ﾐｯｼｮﾝｵｲﾙﾄﾞﾚﾝﾎﾞﾙﾄ(ﾏｸﾞﾈｯﾄﾂｷ)	2個			
38	1-1205	ｷｰ10*8*70L(片丸)	2本			
39	1-1036	ﾐｯｼｮﾝｵｲﾙﾚﾍﾞﾙｹﾞｰｼﾞ	1個			
40	1-2933	ﾌﾟｰﾘｰｴﾝｼﾞﾝ40KTﾀｲﾌﾟφ120*6	1個	40KT		
40	1-3643	ﾌﾟｰﾘｰｴﾝｼﾞﾝ.40KTS120φ*6	1個	40KTS		
40	1-2956	ﾌﾟｰﾘｰｴﾝｼﾞﾝ60～80KT,100φ*8	1個	60～80KT		
40	1-3644	ﾌﾟｰﾘｰｴﾝｼﾞﾝ60KTS以上100φ*8	1個	50～80KT(D)S		
41	1-1203	ｷｰ10*8*55L(片丸)	1本			
42	1-2813	ﾍﾞﾙﾄ3V*425*(3+3)R	1組	40KT(S)		

FIG-1駆動系３{KT(D.S)ﾀｲﾌﾟ}

ＬＮ40-80ＫＴ（Ｄ．Ｓ） No1105

No.	部品No.	部　品　名　称	使用数	適　　用	御社価格	標準小売価格
42	1-3162	ﾍﾞﾙﾄ3V450(4+4)R	1組	60-80KT(D)(S)		
43	1-1077	ﾐｯｼｮﾝｵｲﾙ注入口ｷｬｯﾌﾟ	2個			
44	1-2924	発電機取付板LN-40-80KT	1個	40-80KT		
44	1-3714	発電機取付板LN-40-80KTS	1枚	40-80KTD(C)S		
44	1-4056	ﾐｯｼｮﾝﾃﾝｼｮﾝ板LN-40-80KTDS	1枚	40KTD(C)S		
45	1-0552	発電機ASSY(AVR)1.5K	1台	40-80KT(C)S		
46	1-2983	ﾍﾞﾙﾄAX28(三ツ星)	1本	40KT(S)旧SA28ﾊｲｸﾞﾚｰﾄﾞも使用可		
46	1-3160	ﾍﾞﾙﾄAX35(省ｴﾈﾚｯﾄﾞﾍﾞﾙﾄ)	1本	60-80KT		
46	1-3723	ﾍﾞﾙﾄ AX34(省ｴﾈﾚｯﾄﾞﾍﾞﾙﾄ)	1本	60-80KT(D)(S)		
47	1-2233	ﾌﾟｰﾘｰ(HSTﾖｳ)114φD.Kﾀｲﾌﾟ(BRﾅｼ)	1個	全機種		
48	1-2060	HSTﾕﾆｯﾄﾌｧﾝ	1個	40-80KT(D)(S)		
49	1-3038	ｱｯﾌﾟｾｯﾄWｾﾑｽ 6*10ｸﾛﾒｰﾄ	4組	40-80KTS(D)(S)		
50	1-0156	ﾍﾞﾙﾄ3VX*315	1本	40KT		
50	1-0115	ﾍﾞﾙﾄ3VX*335	1本	60-80KT		
50	1-0116	ﾍﾞﾙﾄ3VX*355	1本	40KT(D)(S)		
50	1-0127	ﾍﾞﾙﾄ3VX*375	1本	60-80KTD(C)S		
51	2930	ﾌﾟｰﾘｰM.ﾀﾞﾝﾊﾟ160φ40KT(S)	1台	40KT(D)(C)(S)		
51	1-4364	ﾀﾞﾝﾊﾟﾌﾟｰﾘｲﾝﾅｰﾌﾟｰﾘｰｼｬﾌﾄ40DT.KT(S)	1個	部品出し不可		
51	1-2962	ﾌﾟｰﾘｰM(ﾀﾞﾝﾊﾟ)190.50-80KTﾖｳ	1組	60-80KT(D)(S)		
52	1-1220	ﾀﾞﾝﾊﾟｰPｺﾞﾑN.DT.KT 12ｻｲｽﾞ	1個	40KT(D)(S)		
52	1-0370	ﾀﾞﾝﾊﾟｰPｺﾞﾑ22 C.ﾜｲﾔｰｿｰ60KT(D.C.S)	1個	60-80KT(D)(S)		
53	1-0127	ﾍﾞﾙﾄ3VX*375	1本	40KT		
53	1-0115	ﾍﾞﾙﾄ3VX*335	1本	60-80KT		
53'	1-0119	ﾍﾞﾙﾄ3VX450	1本	40-80KTS発電機-ｱｲﾄﾞﾙｰﾀﾞﾝﾊﾟP		
54	1-0373	ﾌﾟｰﾘｰ発電機45C.D.40KT.3V80	1個	40KT(S)		
54	1-2968	ﾌﾟｰﾘｰ発電機60～80KT.3V*75	1個	60-80KT(C,S)		
55	1-2988	ｽﾗｲﾄﾞﾌﾟﾚｰﾄ固定板40-80KT(S)	1個	40-80KT(C,S)		
56	1-0052	ﾎﾞﾙﾄM12*35L	1本			
57	1-2932	ｱｲﾄﾞﾙﾌﾟｰﾘｰｼｬﾌﾄLN40-80KT用	1本	40-80KT		
57	1-3684	ｱｲﾄﾞﾙﾌﾟｰﾘｰｼｬﾌﾄLN40-80KTS用	1本	40-80KTS		
58	1-0613	ﾍﾞｱﾘﾝｸﾞｱｲﾄﾞﾙﾌﾟｰﾘｰ6004	2個	40-80KTS(S)		
59	1-2931	ｱｲﾄﾞﾙﾌﾟｰﾘｰ40KTﾖｳ(BRｲﾘ)	1個	40KT		
59	1-3681	ｱｲﾄﾞﾙﾌﾟｰﾘｰ40KT(D)Sﾖｳ(BRｲﾘ)	1個	40KTS.40KTDS共通3V*100Φ*1A*75		
59	1-2967	ｱｲﾄﾞﾙﾌﾟｰﾘｰ60-80KTﾖｳ(BRｲﾘ)	1個	60-80KT		
59	1-3682	ｱｲﾄﾞﾙﾌﾟｰﾘｰ60-80KT(D)SBRｲﾘ	1個	60-80KTS.60-80KTDS共通		
60	1-0243	ｱｲﾄﾞﾙﾌﾟｰﾘｰﾜｯｼｬｰ	1枚			
61	1-2986	ｱｲﾄﾞﾙﾌﾟｰﾘｰｽﾗｲﾄﾞ板40-80KT	1個	40-80KT		
61	1-3699	ｱｲﾄﾞﾙPｽﾗｲﾄﾞ板40-80KT(D)S	1個	40-80KT(D)S		
62	1-1286	ﾅｯﾄ (M16) 3種	1個			
63	1-2985	ｱｲﾄﾞﾙﾌﾟｰﾘｰｽﾃｰ40-80KT	1式	40-80KT		
63	1-3683	ｱｲﾄﾞﾙﾌﾟｰﾘｰｽﾃｰ40-80KT(D)S	1式	40-80KT(D)S		
64	1-3738	ﾎｰﾛｰｾｯﾄM8*20L(剣先)	4個			
65	1-0082	ﾅｯﾄ (M20)	1個			
66	1-0081	ﾜｯｼｬｰM20	2枚			
67	1-3119	ﾎﾞﾙﾄM20*120L(全ﾈｼﾞ)生地	1個	40KT(S)		

FIG-1駆動系４{KT(D.S)ﾀｲﾌﾟ}

ＬＮ40-80ＫＴ（Ｄ．Ｓ） No1106

No.	部品No.	部　品　名　称	使用数	適　　用	御社価格	標準小売価格
67	1-3192	ﾎﾞﾙﾄM20*250L(ｾﾞﾝﾈｼﾞ)	1本	60-80KT(D,S)		
68	1-3182	ﾐｯｼｮﾝ切替ﾚﾊﾞ-40-80KT(S)	1個	40-80KT(D,S)		
69	1-2352	ﾕﾆﾊﾞｰｻﾙｼﾞｮｲﾝﾄ (ﾐｯｼｮﾝ切替)	1個			
70	1-2631	ﾐｯｼｮﾝ切替ﾚﾊﾞｰｼｬﾌﾄ40DT.40KT	1個	40KT(C)(S)		
70	1-2364	ﾐｯｼｮﾝ切替ﾚﾊﾞ-S.50D.60-80KT(S)	1個	60-80KT(D)(C)(S)		
71	1-3083	ﾎﾞﾙﾄM10*25L	2本			
72	1-0034	M10ｽﾌﾟﾘﾝｸﾞﾜｯｼｬｰ	2個			
73	1-0035	ﾜｯｼｬｰM10	2枚			
74	1-2353	ﾋﾟﾛｰﾌﾞﾛｯｸASFB202ﾐｯｼｮﾝｷﾘｶｴ	1個			
75	1-3012	ﾎﾞﾙﾄM8*30L　ﾕﾆｸﾛ	4本			
76	1-0020	ﾜｯｼｬｰM8	3枚			
77	1-3094	ﾎﾞﾙﾄM12*65Lｾﾞﾝﾈｼﾞ(ﾕﾆｸﾛ)	1個	KT用		
77	1-3770	ﾎﾞﾙﾄ (ﾈｼﾞ棒)M12*80L	1本	KTS用		
78	1-0048	ﾜｯｼｬｰM12	4枚	KTS用		
79	1-4337	ｴﾝﾌﾟﾗｽﾁｰﾙ,ﾌｧﾝﾍﾞﾙﾄﾖｳ,ｺﾞﾑｼｰﾙ	1個	KTのみ		
80	1-2488	ﾅｯﾄ (M12) 3種	2個	KTのみ		
81	1-0049	ﾅｯﾄ (M12)	1個	KTのみ		
82	1-0063	ﾎﾞﾙﾄM14*50L*P1.5.40N.40KT	1本	40KT(S)		
82	1-3053	ﾎﾞﾙﾄM14*70L*P1.5(ｴﾝｼﾞﾝﾖｳ)	1本	60-80KT(S)		
83	1-2779	ｽﾅｯﾌﾟﾘﾝｸﾞJO-42(SUS)	1枚	ｾﾝﾀｰ注水用K-184(83-91.104)ASSY		
84	1-3563	ﾎｰｽﾆｯﾌﾟﾙ3/8″(SUS)	1本	ｾﾝﾀｰ注水用		
85	1-2780	ｽｲﾍﾞﾙｼﾞｮｲﾝﾄｹｰｽ	1個	ｾﾝﾀｰ注水用		
86	1-2814	Oﾘﾝｸﾞ(ｽｲﾍﾞﾙｹｰｽ用)	1個	ｾﾝﾀｰ注水用		
87	1-2778	ﾍﾞｱﾘﾝｸﾞ､ｽｲﾍﾞﾙ用6004(SUS)	1個	ｾﾝﾀｰ注水用		
88	1-2815	Oﾘﾝｸﾞ(ｽｲﾍﾞﾙﾎﾞﾙﾄ用)	1個	ｾﾝﾀｰ注水用		
89	1-2782	ｽｲﾍﾞﾙｼﾞｮｲﾝﾄ固定ﾎﾞﾙﾄ除50DT	1個	ｾﾝﾀｰ注水用40-80KT(D)(S)		
90	1-2781	ｽｲﾍﾞﾙｼﾞｮｲﾝﾄﾌﾗﾝｼﾞ(ｶﾞｲﾄﾞ付)	1個	ｾﾝﾀｰ注水用		
91	1-3095	ﾎﾞﾙﾄM5*12Lｻﾗ(SUS)皿	4本	ｾﾝﾀｰ注水用		
92	1-2964	ﾌﾟｰﾘ固定W､40K(S)ｾﾝﾀ注水10.1t	1枚	40KT(D)(S)10.1T		
92	1-3358	ﾌﾟｰﾘ固定ﾜｯｼｬｰｾﾝﾀ注水16T	1枚	60-80KT(D)(S)16T		
93	1-0988	ｷｰ7*7*27L(両丸)ｾﾝﾀｰ注水用	1個	ｾﾝﾀｰ注水用		
94	1-0097	ﾜｯｼｬｰM8(歯付き座金内歯)	1個			
95	1-9999		1			
96	1-2761	ﾎﾞﾙﾄM14*35L P1.5	1本	40KT　Sﾀｲﾌﾟ未使用		
96	1-0063	ﾎﾞﾙﾄM14*50L*P1.5.40N.40KT	1本	60KT以上　Sﾀｲﾌﾟ未使用		
97	1-3408	ﾍﾞｱﾘﾝｸﾞﾅｯﾄ座金AW08	1個	40KT(D)(S)		
97	1-3356	ﾍﾞｱﾘﾝｸﾞﾅｯﾄ座金AW09	1個	60-60KT(D)(S)		
98	1-3407	ﾍﾞｱﾘﾝｸﾞﾅｯﾄAN08	1個	40KT(D)(S)		
98	1-3357	ﾍﾞｱﾘﾝｸﾞﾅｯﾄAN09	1個	60-60KT(D)(S)		
99	1-0021	ﾅｯﾄ (M8)	4個			
100	1-0097	ﾜｯｼｬｰM8(歯付き座金内歯)	4個			
101	1-3773	ﾐｯｼｮﾝｻﾎﾟｰﾄｼｬﾌﾄ固定板	1個			
102	1-3774	ﾐｯｼｮﾝｻﾎﾟｰﾄｼｬﾌﾄ20Φ(SUS)新	1本			
103	1-1408	ｱｯﾌﾟｾｯﾄWｾﾑｽM5*10L(ｸﾛﾒｰﾄ)	2個			
104	1-3831	ｽｲﾍﾞﾙｼﾞｮｲﾝﾄｹｰｽﾊﾟｯｷﾝ(P/K)	1枚	ｾﾝﾀｰ注水用		

FIG-1駆動系４{KT(D.S)ﾀｲﾌﾟ}

ＬＮ40-80ＫＴ（Ｄ．Ｓ） No11061

No.	部品No.	部　品　名　称	使用数	適　　用	御社価格	標準小売価格
105	1-7158	沈みﾌﾟﾗｸﾞ1/4″(樹脂)	1個	ｾﾝﾀｰ注水用		
106	1-0087	ﾎﾞﾙﾄM20*150L(ｾﾞﾝﾈｼﾞ)	1本	40KT(C)S.60KT(C)S		
106	1-0189	ﾎﾞﾙﾄM20*120L(ｾﾞﾝﾈｼﾞ)30N.Kﾀｲﾌﾟ	1本	80KT(C)S		
107	1-2712	ﾌﾗﾝｼﾞ防振ｺﾞﾑ6Φ	8個	ﾌﾞﾚｰﾄﾞ防振用		
108	1-4603	ﾃﾝｼｮﾝP-ｱｰﾑｸﾄﾞｳ内張り用.40-60KTS	1個	背面張り用		
109	1-4494	ﾌﾟｰﾘｰﾃﾝｼｮﾝ背面.100φBR40KTD(C)S	1組			
109	1-4604	ﾌﾟｰﾘｰﾃﾝｼｮﾝ背面60-80KTBRｲﾘ14本用	1組			
110	1-2716	ﾃﾝｼｮﾝﾌﾟｰﾘﾌﾗﾝｼﾞﾍﾞﾙﾄ外れ止め	1個			
111	1-3318	ｻﾗ＋ﾎﾞﾙﾄM6*12Lﾒｯｷ付	4本			
112	1-2149	ｽﾅｯﾌﾟﾘﾝｸﾞJO-62	1枚			
113	1-2468	ｳｴｰﾌﾞWﾃﾝｼｮﾝﾌﾟｰﾘｰD,Kﾀｲﾌﾟ	1枚			
114	1-2938	ﾃﾝｼｮﾝPｼｬﾌﾄ40KT(S)ﾀｲﾌﾟ12本	1本			
114	1-2960	ﾃﾝｼｮﾝPｼｬﾌﾄ50-80KT(S)ﾀｲﾌﾟ14本	1本			
115	1-4633	ﾐｯｼｮﾝｵｲﾙ注入口ｷｬｯﾌﾟﾊﾟｯｷﾝ、FH-19用	1個			

FIG-2デフ系　　LN-K(S)タイプ全機種

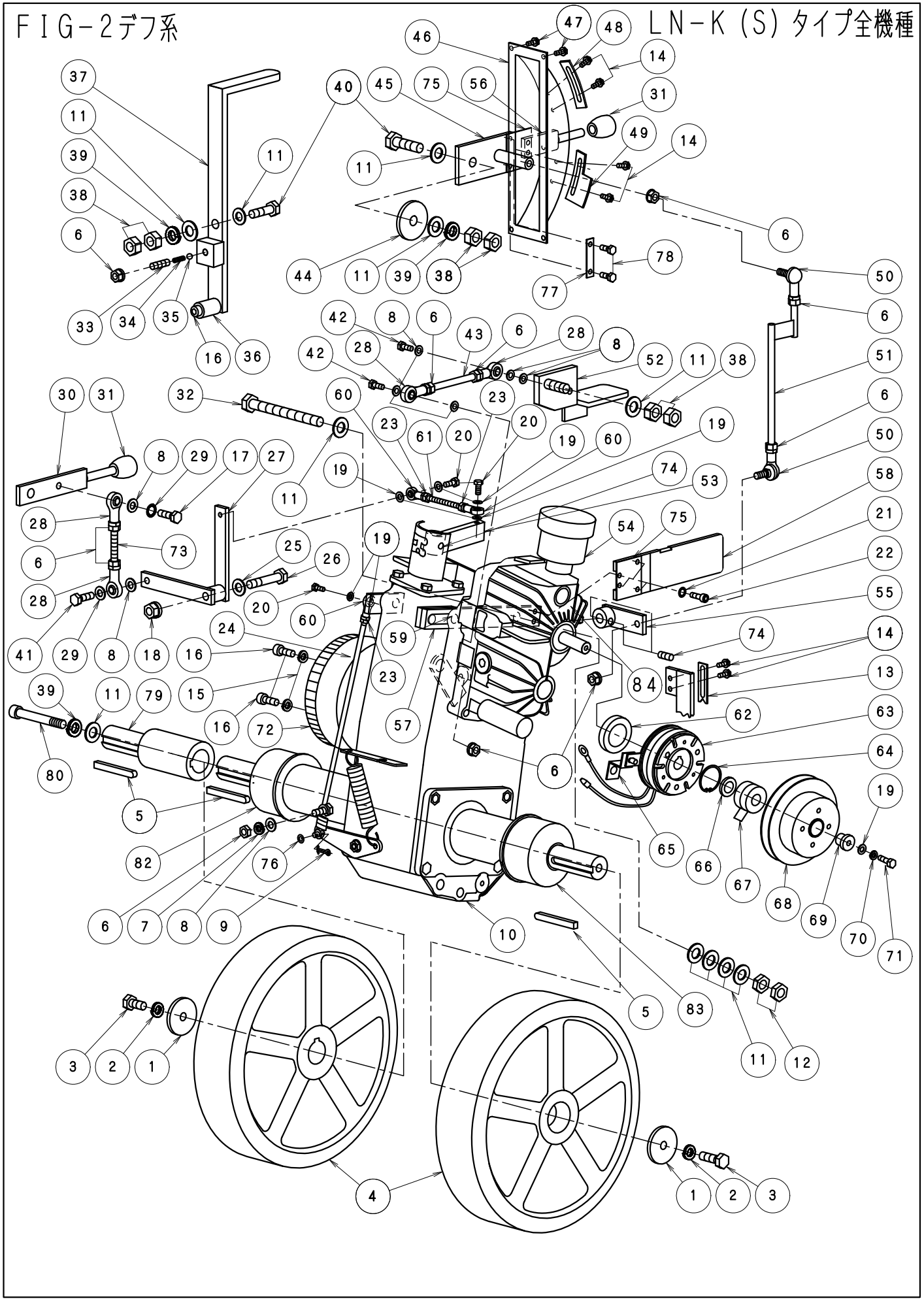

ＦＩＧ－２デフ系１（ＫＳﾀｲﾌﾟ）

Ｋ（Ｓ）タイプ全機種　No1107

No.	部品No.	部　品　名　称	使用数	適　　用	御社価格	標準小売価格
1	1-2477	車輪止めﾜｯｼｬｰ(10φ穴)	2個			
2	1-0034	M10ｽﾌﾟﾘﾝｸﾞﾜｯｼｬｰ	3個			
3	1-3083	ﾎﾞﾙﾄM10*25L	2本			
4	1-2197	後車輪300φ*75	2個			
5	1-3081	ｷｰ8*7*70(両丸)D.Kﾀｲﾌﾟﾃﾞﾌ用	2個	ﾃﾞﾌ延長ｼｬﾌﾄにも使用		
6	1-3586	ﾅｯﾄﾌﾗﾝｼﾞﾀｲﾌﾟ(M8)	7個	ﾌﾞﾚｰｷ以外→1-0021M8ﾅｯﾄ		
7	1-0019	M8ｽﾌﾟﾘﾝｸﾞﾜｯｼｬｰ	3個	ﾃﾞﾌ延長ｼｬﾌﾄにも使用		
8	1-0020	ﾜｯｼｬｰM8	9枚	ﾃﾞﾌ延長ｼｬﾌﾄにも使用		
9	1-3459	割ﾋﾟﾝ2Φ*16L	1個	(Φ1.8) *16L		
10	1-2243	HSTﾃﾞﾌﾐｯｼｮﾝD.ASSYｸﾗｯﾁﾅｼ	1台	40KDS:NO0038号機のみ		
10	1-4243	HSTﾃﾞﾌﾐｯｼｮﾝKﾀｲﾌﾟASSYｸﾗｯﾁﾅｼ	1台	ﾃﾞﾌ延長ﾀｲﾌﾟ		
11	1-0048	ﾜｯｼｬｰM12	10枚			
12	1-2488	ﾅｯﾄ (M12) 3種	2個			
13	1-2281	ﾃﾞﾌﾛｯｸﾚﾊﾞｰ位置決め板	1枚			
14	1-3017	ｱｯﾌﾟｾｯﾄWｾﾑｽM5*15(ｸﾛﾒｰﾄ)	6個			
15	1-3069	M8ｷｬｯﾌﾟﾎﾞﾙﾄﾖｳｽﾌﾟﾘﾝｸﾞﾜｯｼｬｰ	2枚			
16	1-3002	ｷｬｯﾌﾟﾎﾞﾙﾄM8*25L ﾕﾆｸﾛ	2本			
17	1-0022	ﾎﾞﾙﾄM8*20L　ﾕﾆｸﾛ	2本			
18	1-3741	ﾅｯﾄﾌﾗﾝｼﾞﾀｲﾌﾟ(M10)小型	1個			
19	1-0007	ﾜｯｼｬｰM6	3個			
20	1-4128	M6*20L ﾄﾘｰﾏﾎﾞﾙﾄ(SW,W付)	3個			
21	1-1119	ﾜｯｼｬｰM6(歯付き座金内歯)	4個			
22	1-3038	ｱｯﾌﾟｾｯﾄWｾﾑｽ 6*10ｸﾛﾒｰﾄ	4組			
23	1-0008	ﾅｯﾄ (M6)	3個			
24	1-2275	ﾎﾞﾙﾄ(ﾃﾞﾌﾛｯｸ用ﾈｼﾞ棒)M6*265L	1本			
24	1-3893	ﾎﾞﾙﾄ (ﾃﾞﾌﾛｯｸ､ﾈｼﾞ棒)M6*235L	1本	30Kのみ		
25	1-0035	ﾜｯｼｬｰM10	1枚			
26	1-2490	ﾎﾞﾙﾄM10*65L(ﾊﾝﾈｼﾞ)	1個			
27	1-2127	HST自走廻送切替ﾘﾝｸ②DKﾀｲﾌﾟ	1枚			
28	1-2148	ﾛｯﾄﾞｴﾝﾄﾞPHS-8(BNF-8)	4個			
29	1-0097	ﾜｯｼｬｰM8(歯付き座金内歯)	2個			
30	1-2165	走行ﾐｯｼｮﾝ高速､低速切替ﾚﾊﾞｰ	1個			
31	1-7519	ｸﾞﾘｯﾌﾟ (板ｼﾞｬｯｷ.40Dﾚﾊﾞｰ用)	2個			
32	1-2280	ﾎﾞﾙﾄM12*120Lﾊﾝﾈｼﾞ(ﾕﾆｸﾛ)	1個			
33	1-3000	ﾎｰﾛｰｾｯﾄM8*20L(ｸﾗｯﾁﾎﾟｼﾞｼｮﾝ)	1個			
34	1-0826	ﾊﾞﾈ(ｸﾗｯﾁﾎﾟｼﾞｼｮﾝﾖｳ)CNDﾀｲﾌﾟ	1本			
35	1-0693	ｽﾃｨｰﾙﾎﾞｰﾙ(ｸﾗｯﾁﾎﾟｼﾞｼｮﾝ7M)	1個			
36	1-2206	ｷｬｯﾌﾟﾎﾞﾙﾄ固定ﾘﾝｸﾞ､ｷﾞﾔｲﾄﾞｳ	1個			
37	1-2156	自走切替ﾚﾊﾞｰ	1個			
38	1-0049	ﾅｯﾄ (M12)	6個			
39	1-0047	M12ｽﾌﾟﾘﾝｸﾞﾜｯｼｬｰ	2個			
40	1-0053	ﾎﾞﾙﾄM12*45Lｾﾞﾝﾈｼﾞ	2本			
41	1-3011	ﾎﾞﾙﾄM8*25L　ﾕﾆｸﾛ	1本			
42	1-3012	ﾎﾞﾙﾄM8*30L　ﾕﾆｸﾛ	2本			
43	1-2162	ﾎﾞﾙﾄ (ﾈｼﾞ棒)M8*150L	1本			

ＦＩＧ－２デフ系１（ＫＳﾀｲﾌﾟ）

Ｋ（Ｓ）タイプ全機種　No1108

No.	部品No.	部　品　名　称	使用数	適　　用	御社価格	標準小売価格
43	1-3899	ﾎﾞﾙﾄ（ﾈｼﾞ棒）M8*180L	1本	30Kのみ		
44	1-1978	HSTﾍﾝｿｸﾚﾊﾞｰﾏｻﾂﾊﾞﾝ	1枚			
45	1-2175	HSTﾍﾝｿｸﾚﾊﾞ-D.K.Mﾀｲﾌﾟ.ﾎﾝﾀｲｶﾞﾜ	1個			
46	1-1932	HST速度調整ｱｰﾑ制御板（新）	1個			
47	1-1408	ｱｯﾌﾟｾｯﾄWｾﾑｽM5*10L（ｸﾛﾒｰﾄ）	6個			
48	1-1933	HSTﾆｭｰﾄﾗﾙ調整板F	1個			
49	1-2500	HSTﾆｭｰﾄﾗﾙ調整板ﾊﾞｯｸ用R	1個			
50	1-2058	ﾘﾝｸﾎﾞｰﾙ8MM（BL-8D）	2個			
51	1-2462	HST変速ﾚﾊﾞｰﾘﾝｸﾎﾞﾙﾄM8	1個	Eﾊﾟｯｹｰｼﾞ用		
52	1-2164	ﾌﾞﾚｰｷﾚﾊﾞ-D.K(S)ﾀｲﾌﾟ	1個			
53	1-2499	HST自走廻送切替ﾘﾝｸ①D,K	1枚			
54	1-2062	HSTﾕﾆｯﾄｵｲﾙﾘｻﾞｰﾌﾞﾀﾝｸ	1個			
55	1-1931	HSTﾍﾝｿｸﾚﾊﾞｰ（HSTｺﾝﾄﾛｰﾙｼﾞｸ）	1個			
55	1-3898	HSTﾍﾝｿｸﾚﾊﾞｰ（HSTCｼﾞｸ）30K専用	1個	30K専用		
56	1-2221	HST変速ﾚﾊﾞ- ﾚﾊﾞｰ側ｸﾞﾘｯﾌﾟﾅｼ D.K	1個	NO34ｵｰﾊﾞﾙｸﾞﾘｯﾌﾟ除く		
57	1-2495	ﾃﾞﾌﾛｯｸﾚﾊﾞｰ②（内側）	1個			
58	1-2169	ﾃﾞﾌﾛｯｸﾚﾊﾞｰ①（外側）	1個			
59	1-3062	ｽﾌﾟﾘﾝｸﾞﾋﾟﾝ,5*25L（SKRP）	1本			
60	1-2116	ﾘﾝｸﾎﾞｰﾙPHS-6	3個			
61	1-2160	ﾎﾞﾙﾄ（ﾈｼﾞ棒）M6*65L	1本			
62	1-0622	ﾍﾞｱﾘﾝｸﾞ,HSTﾃﾞﾝｼﾞｸﾗｯﾁ6906C3	1個			
63	1-1922	電磁ｸﾗｯﾁ、ﾊｲﾄﾙｸ	1台	NO66*1個NO62*1個含む		
64	1-1224	HSTﾖｳﾌﾟｰﾘｰﾖｳｽﾅｯﾌﾟﾘﾝｸﾞBO-35	1枚			
65	1-1909	HSTﾖｳﾃﾞﾝｼﾞｸﾗｯﾁﾏﾜﾘﾄﾞﾒｶﾅｸﾞ	1個			
66	1-1921	HST用ﾃﾞﾝｼﾞｸﾗｯﾁﾖｳｽﾍﾟｰｻｰ3.5T	1個			
67	1-0883	ﾍﾞｱﾘﾝｸﾞ（HSTﾌｧﾝﾌﾟｰﾘｰ）6202	2個			
68	1-2233	ﾌﾟｰﾘｰ（HSTﾖｳ）114φD.Kﾀｲﾌﾟ（BRﾅｼ）	1個			
68	1-3819	ﾌﾟｰﾘｰ（HSTﾖｳ）115φKﾀﾞｲﾚｸﾄ	1個	電磁ｸﾗｯﾁ無しﾀﾞｲﾚｸﾄﾀｲﾌﾟ用		
69	1-1906	HSTﾖｳﾌｧﾝﾌﾟｰﾘｰｺﾃｲﾜｯｼｬｰ	1個			
70	1-0006	M6ｽﾌﾟﾘﾝｸﾞﾜｯｼｬｰ	1個			
71	1-0969	ﾎﾞﾙﾄM6*30L（高張力ﾎﾞﾙﾄ）	1本	ｷｬｯﾌﾟﾎﾞﾙﾄから変更		
72	1-2139	ｷﾞｬｰ70T、HSTﾄﾞﾗﾑ用	1個			
72	1-3889	ｷﾞｬｰ100T、HSTﾄﾞﾗﾑ用	1個	30K専用		
73	1-2161	ﾎﾞﾙﾄ（ﾈｼﾞ棒）M8*240L	1本			
73	1-3894	ﾎﾞﾙﾄ（ﾈｼﾞ棒）M8*265L	1本	30K専用		
74	1-3027	ﾎｰﾛｰｾｯﾄM8*10L（剣先）	4個			
75	1-1928	板ﾊﾞﾈ（HST変速ﾚﾊﾞｰ.ﾃﾞﾌﾛｯｸ）	2枚			
76	1-3999	ﾜｯｼｬｰM6*16*1T（ﾃﾞﾌﾛｯｸ用）	1個			
77	1-4077	板ﾊﾞﾈ押え金具	1枚			
78	1-3037	ｱｯﾌﾟｾｯﾄWｾﾑｽ 6*15Lｸﾛﾒｰﾄ	2個			
79	1-2917	ﾃﾞﾌ延長ｼｬﾌﾄ（+72mm）	1個	ｵﾌﾟｼｮﾝ+77mm		
80	1-3134	ｷｬｯﾌﾟﾎﾞﾙﾄM10*120L（半ﾈｼﾞ）	1個	ｵﾌﾟｼｮﾝ、ﾃﾞﾌ延長ｼｬﾌﾄ用		
81	1-3081	ｷｰ8*7*70（両丸）D.Kﾀｲﾌﾟﾃﾞﾌ用	1個	ｵﾌﾟｼｮﾝ、ﾃﾞﾌ延長ｼｬﾌﾄ用		
82	1-4301	HSTﾃﾞﾌ車軸ｹｰｽASSYﾍﾞｰｽD,K ﾄﾞﾗﾑ側	1組	D.K.ﾐｯｸ-1共通		
83	1-4033	HSTﾃﾞﾌ車軸ｹｰｽASSY（ﾍﾞﾙﾄ側）Kﾀｲﾌﾟ用	1組	ﾐｯｸ-1用：1-3880		

ＦＩＧ－２デフ系１（ＫＳﾀｲﾌﾟ）

Ｋ（Ｓ）タイプ全機種　No11081

No.	部品No.	部　品　名　称	使用数	適　　用	御社価格	標準小売価格
84	1-3388	HSTﾕﾆｯﾄ単体	1台			

ＦＩＧ－３前脚部系　　Ｋ(S)タイプ全機種

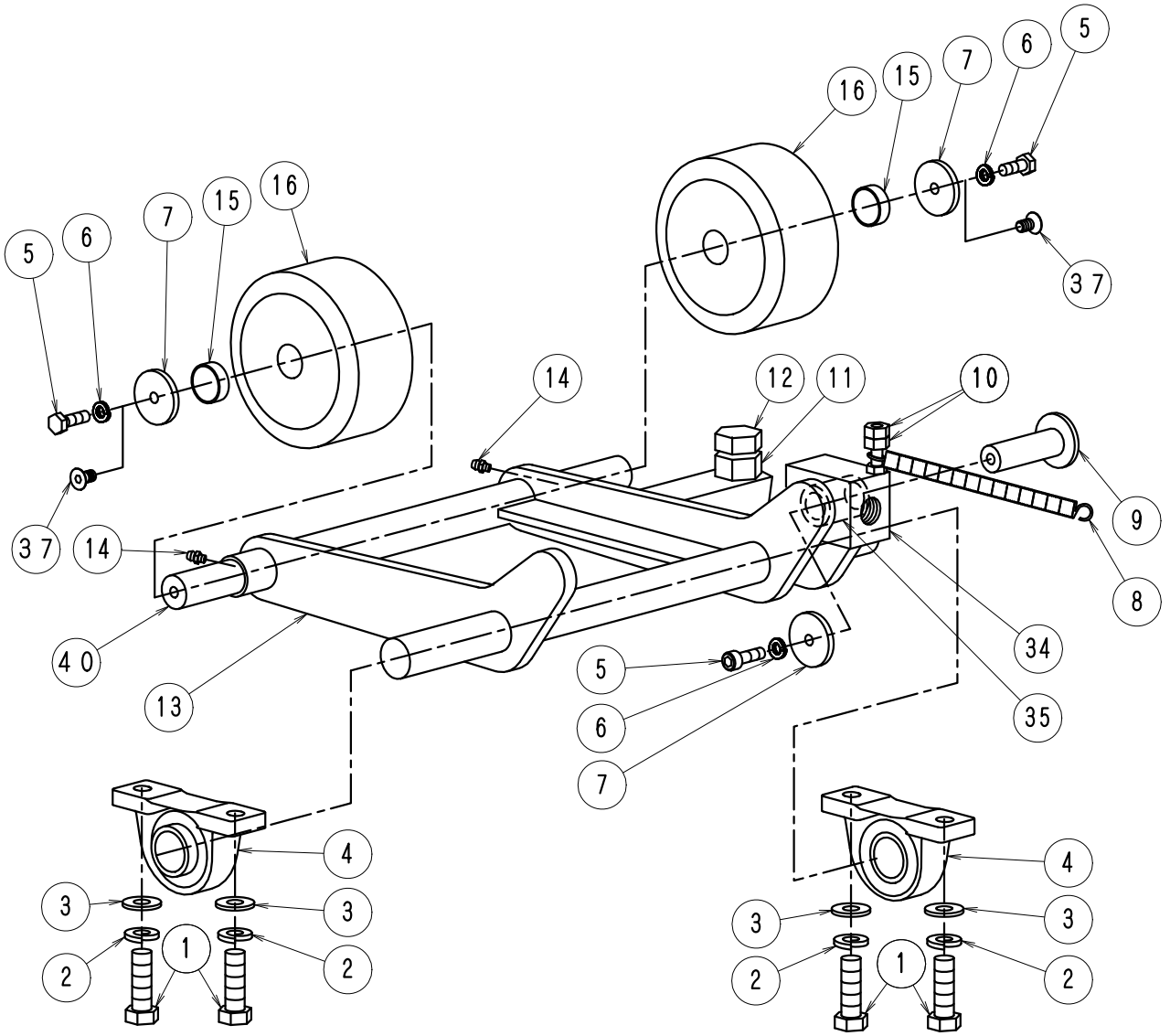

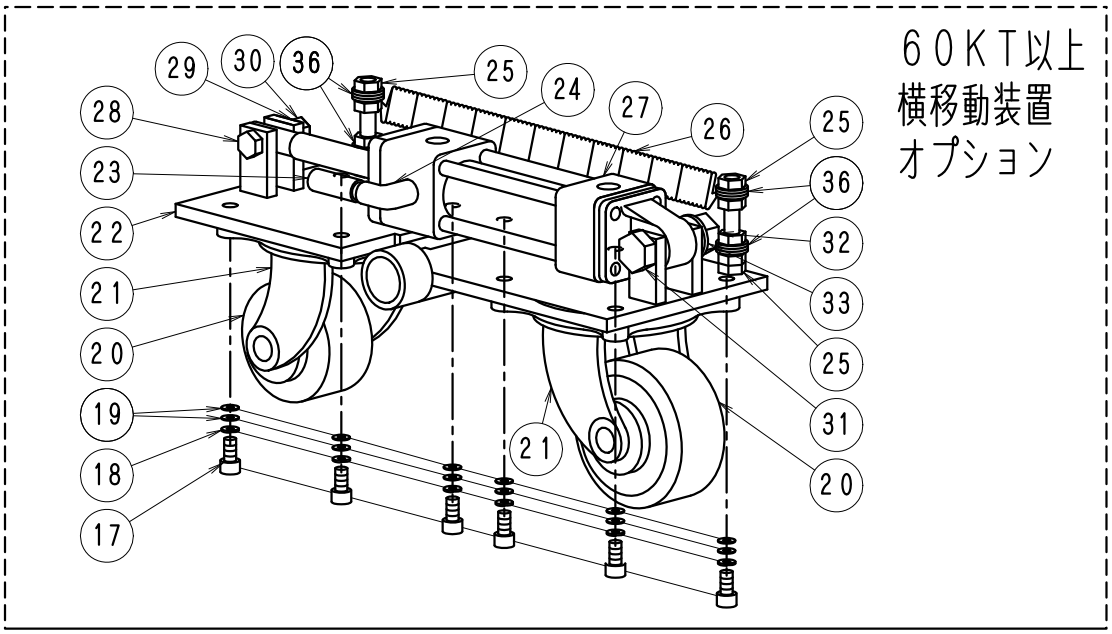

ＦＩＧ－３前脚部系１	Ｋ（Ｓ）タイプ全機種　No1109

No.	部品No.	部　品　名　称	使用数	適　　用	御社価格	標準小売価格
1	1-0066	ﾎﾞﾙﾄM14*45L 半ﾈｼﾞ	4本			
2	1-0060	M14ｽﾌﾟﾘﾝｸﾞﾜｯｼｬｰ	4個			
3	1-0061	ﾜｯｼｬｰM14	4枚			
4	1-0602	ﾋﾟﾛｰﾌﾞﾛｯｸ UCP206	2個	3-～40KD(S)40KT(S)ﾆｯﾌﾟﾙｽﾄﾚｰﾄ		
4	1-0603	ﾋﾟﾛ-UCP208ﾆｯﾌﾟﾙ付	2個	60T-80KT(S)		
5	1-0026	ｷｬｯﾌﾟﾎﾞﾙﾄM8*20L ﾕﾆｸﾛ	3本			
6	1-3069	M8ｷｬｯﾌﾟﾎﾞﾙﾄﾖｳｽﾌﾟﾘﾝｸﾞﾜｯｼｬｰ	3枚			
7	1-0030	車輪止めﾜｯｼｬｰ(8φ穴)	3個			
8	1-0825	ﾊﾞﾈ前脚部保持C.Nﾃﾝｼｮﾝ220L	1本	30-40K(S)　(Pﾀｲﾌﾟ未使用)		
8	1-0825	ﾊﾞﾈ前脚部保持C.Nﾃﾝｼｮﾝ220L	4本	60KT(S)以上		
9	1-2504	ｼﾘﾝﾀﾞﾌﾞﾛｯｸｼｬﾌﾄΦ50ｼﾘﾝﾀﾞ用	1個	30-40K(D)(S).40KT(D)(S)		
10	1-0021	ﾅｯﾄ (M8)	2個	30～40K(S),Pﾀｲﾌﾟ以外		
11	1-0082	ﾅｯﾄ (M20)	1個			
12	1-3194	ﾎﾞﾙﾄM20*60L(ﾕﾆｸﾛ)	1本			
13	1-3181	前脚部単体ｼｬﾘﾝBRﾅｼ30.40K(D)(S)	1式	30-40KD(S)		
13	1-3180	前脚部単体.ｼｬﾘﾝBRﾅｼ40KT(D)(S)	1式	40KT(D)(S)		
13	1-3177	前脚部単体ｼｬﾘﾝBRﾅｼ60KT(D)(S)Y	1式	60-60KT(D)(S)		
13	1-3195	ﾃﾝｼｮﾝﾌﾟｰﾘｰｽﾀﾝﾄﾞ(ｸﾄﾞｳﾖｳ)K	1個	50-60KT(S)横移動装置ﾌﾟﾚｰﾄ付き		
13	1-3172	前脚部単体Yｼｬﾘﾝ BRﾅｼ80KT(D.S)Y	1式	80KT(S)横移動装置ﾌﾟﾚｰﾄ付き		
14	1-0806	ｸﾞﾘｽﾆｯﾌﾟﾙ(小)ｽﾄﾚｰﾄ	2個			
15	1-7113	車輪固定ﾘﾝｸﾞ130Φ車輪用	2個	28.6*1.2Ｔ*10.5L		
15	1-7144	車輪固定ﾘﾝｸﾞ150Φ車輪用	2個	30*2Ｔ*10.5L		
16	1-0683	前輪130*65,ﾎﾞｽ幅65mm(ｺﾞﾑｼｰﾙ型)	2個	30K-40KS.40KT(S).NO15必要確認		
16	1-2356	前輪150*65幅70mm50D.50-80KT用	2個	60-80KT(S).NO15必要確認		
17	1-0022	ﾎﾞﾙﾄM8*20L　ﾕﾆｸﾛ	8本	横移動用ﾄﾘﾏｰﾎﾞﾙﾄに変更:1-4131		
18	1-0019	M8ｽﾌﾟﾘﾝｸﾞﾜｯｼｬｰ	8個	ﾄﾘﾏｰﾎﾞﾙﾄに変更で廃止		
19	1-0020	ﾜｯｼｬｰM8	16枚	ﾄﾘﾏｰﾎﾞﾙﾄに変更で廃止		
20	1-3171	車輪単体75*40(ｳﾚﾀﾝ)Kﾀｲﾌﾟ	2個	〃車輪単体		
20	1-0676	車輪100X50(ｳﾚﾀﾝｷｬｽﾀｰﾖｳ)単体	2個	機械番号確認必要		
21	1-3170	車輪ｷｬｽﾀｰ付き(75*40)Kﾀｲﾌﾟ	2個	〃No20含む		
22	1-3169	横移動ｷｬｽﾀｰ取付ｾｯﾄ60KTS	1枚	〃No20含む		
22	1-4403	横移動ｷｬｽﾀｰ取付板ｾｯﾄ、Φ100用	1枚	〃No20含むK-0344＆K-0385以降		
23	1-2325	油圧ｼﾘﾝﾀﾞｰ用ｻｲﾚﾝｻｰ	1本	〃		
24	1-2501	ｽﾄﾘｰﾄｴﾙﾎﾞ1/4”	1個	〃		
25	1-0049	ﾅｯﾄ (M12)	8個	〃		
26	1-0864	ﾊﾞﾈ横移動ﾘﾀｰﾝ.114L	2個	〃		
27	1-0897	油圧ｼﾘﾝﾀﾞｰ 32φYﾀｲﾌﾟﾖｳ	1本	〃		
28	1-1129	ﾎﾞﾙﾄM10*45L(SUS半ﾈｼﾞ)	1個	〃		
29	1-1014	M10ｽﾌﾟﾘﾝｸﾞﾜｯｼｬｰ(SUS)	1個	〃		
30	1-1130	ﾅｯﾄM10(SUS)	1個	〃		
31	1-1127	ﾎﾞﾙﾄM16*60L(SUS)	1本	〃		
32	1-1007	ﾅｯﾄM16(SUS)	1個	〃		
33	1-3121	M16ｽﾌﾟﾘﾝｸﾞﾜｯｼｬｰ(SUS)	1個	〃		
34	1-2502	油圧ｼﾘﾝﾀﾞｵｲﾙﾚｽﾒﾀﾙﾌﾞﾛｯｸ40D、K、KT	1個	30-40K(D.S).40KT(D.S)		
34	1-2503	油圧ｼﾘﾝﾀﾞｵｲﾙﾚｽﾒﾀﾙﾌﾞﾛｯｸ50D50K以上	1個	60-80KT(S)		

ＦＩＧ－３前脚部系２	Ｋ（Ｓ）タイプ全機種　No1110

No.	部品No.	部　品　名　称	使用数	適　　用	御社価格	標準小売価格
35	1-2503	油圧ｼﾘﾝﾀﾞｵｲﾙﾚｽﾒﾀﾙﾌﾞﾛｯｸ50D50K以上	1個	60-80KT(S)		
35	1-2150	ｵｲﾙﾚｽﾒﾀﾙ前脚部用Φ30.40D.K(DS)用	1個	30-40K(D)(S).40KT(D)(S)		
35	1-2131	ｵｲﾙﾚｽﾒﾀﾙ50D,50-80KT(D)(S)前脚部	1個	60-80KT(S)		
36	1-0048	ﾜｯｼｬｰM12	8枚	60KT以上横移動装置ｵﾌﾟｼｮﾝ		
37	1-3730	ｻﾗ六角穴付ﾎﾞﾙﾄM8*20L	2個	60-80KT(S)		
38	1-0026	ｷｬｯﾌﾟﾎﾞﾙﾄM8*20L ﾕﾆｸﾛ	1本			
39	1-3069	M8ｷｬｯﾌﾟﾎﾞﾙﾄﾖｳｽﾌﾟﾘﾝｸﾞﾜｯｼｬｰ	1枚			
40	1-4404	前脚部、前車軸D,Kｸﾞﾘｽﾆｯﾌﾟﾙ加工付	1本			

FIG-4ギヤ走行系

K(S)タイプ全機種

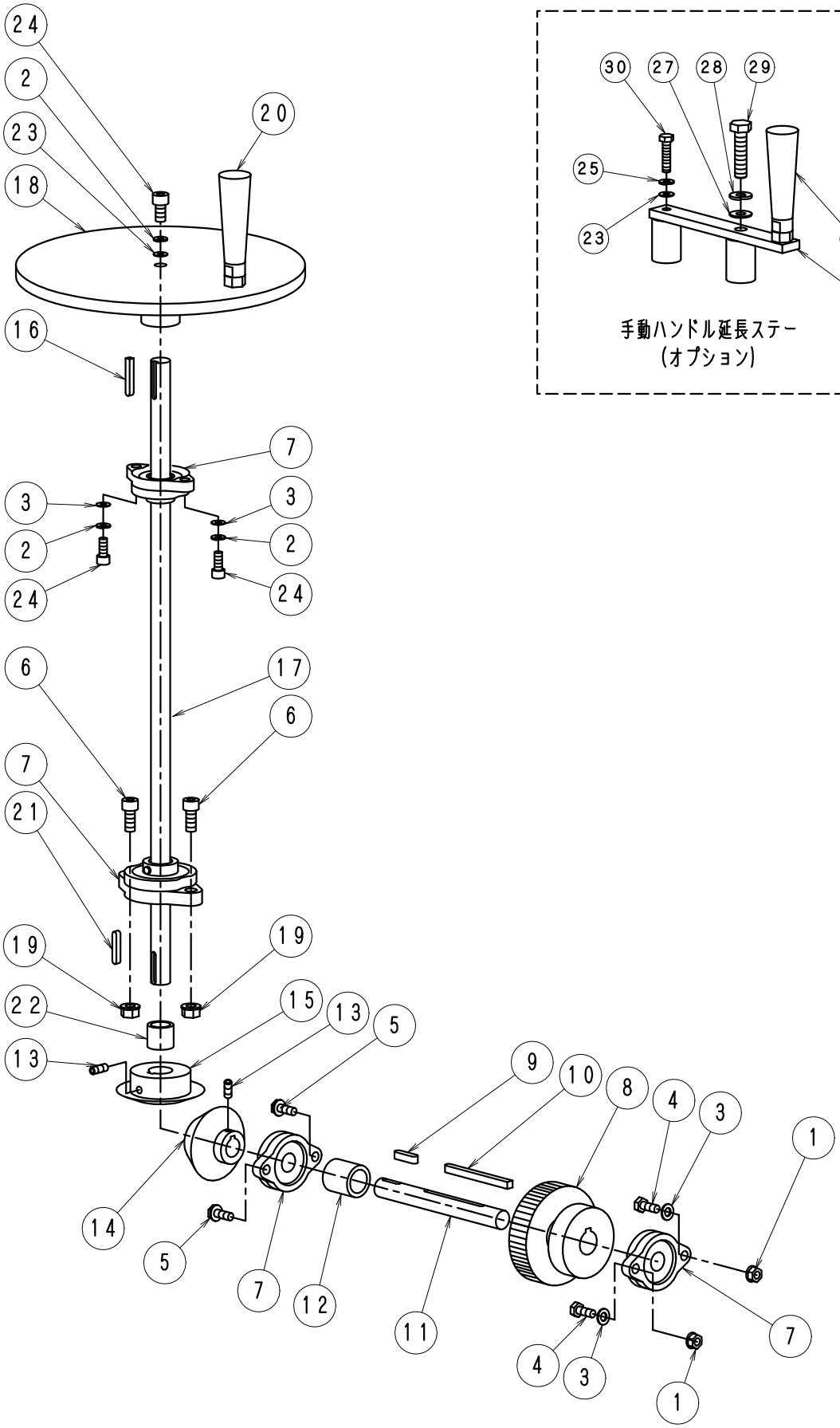

ＦＩＧ－４ギヤ走行系	Ｋ（Ｓ）タイプ全機種　No1111

No.	部品No.	部　品　名　称	使用数	適　　用	御社価格	標準小売価格
1	1-3586	ﾅｯﾄﾌﾗﾝｼﾞﾀｲﾌﾟ(M8)	2個			
2	1-3069	M8ｷｬｯﾌﾟﾎﾞﾙﾄﾖｳｽﾌﾟﾘﾝｸﾞﾜｯｼｬｰ	3枚			
3	1-0020	ﾜｯｼｬｰM8	4枚			
4	1-3012	ﾎﾞﾙﾄM8*30L　ﾕﾆｸﾛ	2本			
5	1-3704	ﾎﾞﾙﾄM8*20Lﾌﾗﾝｼﾞｾﾚｰﾄ付④	2個			
6	1-2995	ｷｬｯﾌﾟﾎﾞﾙﾄM10*35L(ﾕﾆｸﾛ)	2個			
7	1-2140	ﾋﾟﾛｰD.Kﾀｲﾌﾟ手動ｼｬﾌﾄ	4個			
8	1-2138	ｷﾞﾔｰ40T、横軸用	1個			
9	1-2346	ｷｰ6*6*25L両丸	1個			
10	1-2174	ｷｰ6*6*75片丸Dﾀｲﾌﾟﾖｺｼｬﾌﾄﾖｳ	1個	N011に1-2137に溶接		
11	1-2137	縦横変換用ｼｬﾌﾄD.Kﾀｲﾌﾟ	1本			
12	1-2213	ｷﾞﾔ固定ﾘﾝｸﾞ横軸用20L	1個			
13	1-0012	ﾎｰﾛｰｾｯﾄM6*8L(ｸﾎﾞﾐ先)	2個			
14	1-2134	ｷﾞﾔｰ15T、縦横変換用.1530	1個	30KDSﾀｲﾌﾟのみ		
14	1-3185	ｷﾞﾔｰ20T、縦横変換用.2030	1個			
15	1-2274	ｷﾞﾔｰ30T、縦横変換用.3015	1個	30KDSﾀｲﾌﾟのみ		
15	1-3184	ｷﾞﾔｰ30T、縦横変換用.3020	1個			
16	1-1495	ｷｰ6*6*40L片丸	1個			
17	1-2205	手動ｼｬﾌﾄD,Kﾀｲﾌﾟ	1本			
18	1-2204	ｼｭﾄﾞｳﾊﾝﾄﾞﾙ板(D.K.ﾐｯｸｰ1ﾀｲﾌﾟ)	1個			
19	1-3741	ﾅｯﾄﾌﾗﾝｼﾞﾀｲﾌﾟ(M10)小型	2個			
20	1-1375	手動ﾊﾝﾄﾞﾙ樹脂握り単体	1個			
21	1-1545	ｷｰ6*6*30L両丸	1個			
22	1-3183	手動ｼｬﾌﾄｷﾞﾔｶﾗｰ縦軸用3020用	1個			
23	1-4193	ﾜｯｼｬｰM8(Φ8.5)*18*2.3T手動ﾊﾝﾄﾞﾙ	1枚	幅23.5L		
24	1-3002	ｷｬｯﾌﾟﾎﾞﾙﾄM8*25L ﾕﾆｸﾛ	3本			
25	1-0019	M8ｽﾌﾟﾘﾝｸﾞﾜｯｼｬｰ	1個			
26	1-2555	ｼｭﾄﾞｳﾊﾝﾄﾞﾙ延長ｽﾃｰ(D,Kﾀｲﾌﾟ)	1個	ｵﾌﾟｼｮﾝ		
27	1-0048	ﾜｯｼｬｰM12	1枚	ｵﾌﾟｼｮﾝ		
28	1-0047	M12ｽﾌﾟﾘﾝｸﾞﾜｯｼｬｰ	1個	ｵﾌﾟｼｮﾝ		
29	1-3094	ﾎﾞﾙﾄM12*65Lｾﾞﾝﾈｼﾞ(ﾕﾆｸﾛ)	1個	ｵﾌﾟｼｮﾝ		
30	1-3693	ﾎﾞﾙﾄM8*80L(半ﾈｼﾞ)	1個	ｵﾌﾟｼｮﾝ　M8全ﾈｼﾞ1-0033可		

K(S)タイプ全機種

FIG-5ガイド系

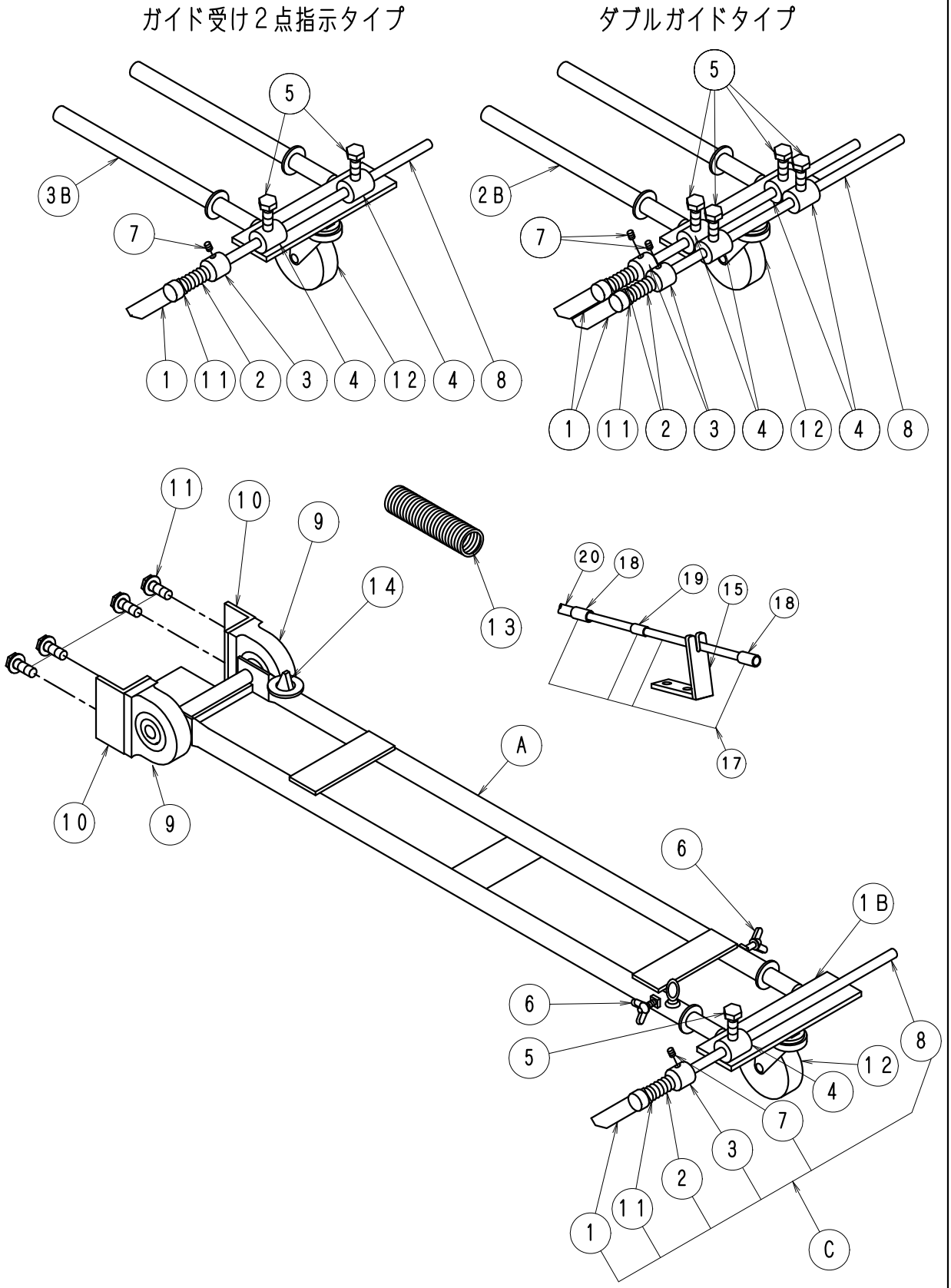

ＦＩＧ－５ガイド系	Ｋ（Ｓ）タイプ全機種　No1112

No.	部品No.	部　品　名　称	使用数	適　　用	御社価格	標準小売価格
A	83	ｶﾞｲﾄﾞASSY.D.KﾀｲﾌﾟBRｺﾐ	1台	標準ﾀｲﾌﾟ		
A	84	Wｶﾞｲﾄﾞ ASSY.D.Kﾀｲﾌﾟ BRｺﾐ	1台	ﾀﾞﾌﾞﾙｶﾞｲﾄﾞﾀｲﾌﾟ		
A	85	ｶﾞｲﾄﾞASSYDKﾀｲﾌﾟBRｺﾐ2点支持	1台	2点支持ﾀｲﾌﾟ		
1B	87	ｶﾞｲﾄﾞ上部ASSY･D.Kﾀｲﾌﾟ	1台	標準ﾀｲﾌﾟ		
2B	88	Wｶﾞｲﾄﾞ上部ASSY.D.Kﾀｲﾌﾟ	1台	ﾀﾞﾌﾞﾙｶﾞｲﾄﾞﾀｲﾌﾟ		
3B	89	ｶﾞｲﾄﾞ上部ASSY.D.Kﾀｲﾌﾟ Wｶﾅｸﾞ	1台	2点支持ﾀｲﾌﾟ		
C	1156	ｶﾞｲﾄﾞ棒ASSY(回転ﾀｲﾌﾟ)300L	1台	ｶﾞｲﾄﾞ棒長さ.300L		
C	1196	ｶﾞｲﾄﾞ棒ASSY(回転ﾀｲﾌﾟ)600L	1台	ｶﾞｲﾄﾞ棒長さ.600L		
C	1197	ｶﾞｲﾄﾞ棒ASSY(回転ﾀｲﾌﾟ)800L	1台	ｶﾞｲﾄﾞ棒長さ.800L		
1	1-1101	ｶﾞｲﾄﾞﾌﾘｰｶﾞｲﾄﾞﾖｳﾌﾟﾚｰﾄ	1個	ﾀﾞﾌﾞﾙｶﾞｲﾄﾞは2個		
2	1-0866	ﾊﾞﾈ(ｶｲﾃﾝｼｷｶﾞｲﾄﾞﾖｳ)	1本	ﾀﾞﾌﾞﾙｶﾞｲﾄﾞは2個		
3	1-1095	ｶﾞｲﾄﾞ､ﾌﾘｰｶﾞｲﾄﾞﾖｳｶﾗｰ	1個	ﾀﾞﾌﾞﾙｶﾞｲﾄﾞは2個		
4	1-1158	ｶﾞｲﾄﾞ棒受け金具	1個	2点支持は2個.ﾀﾞﾌﾞﾙｶﾞｲﾄﾞは4個		
5	1-0025	ﾎﾞﾙﾄM8*15L(ｽﾃﾝﾚｽ)	1本	2点支持は2個.ﾀﾞﾌﾞﾙｶﾞｲﾄﾞは4個		
6	1-0014	蝶ﾎﾞﾙﾄ.ｶﾞｲﾄﾞ用M6*12Lｽﾃﾝﾚｽ	2個			
7	1-0012	ﾎｰﾛｰｾｯﾄM6*8L(ｸﾎﾞﾐ先)	1個	ﾀﾞﾌﾞﾙｶﾞｲﾄﾞは2個		
8	1-2510	ｶﾞｲﾄﾞ棒回転式300L単体	1個	ｶﾞｲﾄﾞ棒長さ.300L		
8	1-2511	ｶﾞｲﾄﾞ棒回転式600L単体	1個	ｶﾞｲﾄﾞ棒長さ.600L		
8	1-2512	ｶﾞｲﾄﾞ棒回転式800L単体	1個	ｶﾞｲﾄﾞ棒長さ.800L		
9	1-0610	ﾋﾟﾛｰﾌﾞﾛｯｸ UCPA202(ｶﾞｲﾄﾞﾖｳ)	2個			
10	1-1741	ｶﾞｲﾄﾞﾋﾟﾛｰ受け金具	2個			
11	1-3826	M10*20L ﾄﾘｰﾏﾎﾞﾙﾄ(SW,W付)	4個			
12	1-1160	ｷｬｽﾀｰ大75φ (標準)	1個			
12	1-4431	ｷｬｽﾀｰ 車輪球体型50φ	1個	車輪球体ﾀｲﾌﾟ(ｵﾌﾟｼｮﾝ)		
13	1-2088	ｶﾞｲﾄﾞﾘﾀｰﾝﾊﾞﾈ100L電動G･D･K	1本			
14	1-2081	電動ﾊﾞﾈｶﾞｲﾄﾞ	1個	ｶﾞｲﾄﾞ下部Aに含む		
15	1-2362	ｶﾞｲﾄﾞﾛｰﾌﾟｽﾄｯﾊﾟｰｽﾃｰ40DT.K	1個	可変無しﾀｲﾌﾟ用		
16	1-1086	Wｶﾞｲﾄﾞ上部 (単体)	1個			
17	1100	ｶﾞｲﾄﾞﾛｰﾌﾟASSY(LN系全機種)	1台			
18	1-2764	ｶﾞｲﾄﾞﾛｰﾌﾟ用固定金具(ｱﾙﾐ)	2個	ｱﾙﾐ製		
19	1-2765	ｶﾞｲﾄﾞﾛｰﾌﾟ用固定金具(銅)	1個	銅製		
20	1-2803	ｶﾞｲﾄﾞﾛｰﾌﾟ(ｶﾞｲﾄﾞﾘﾀｰﾝ用)	3m			

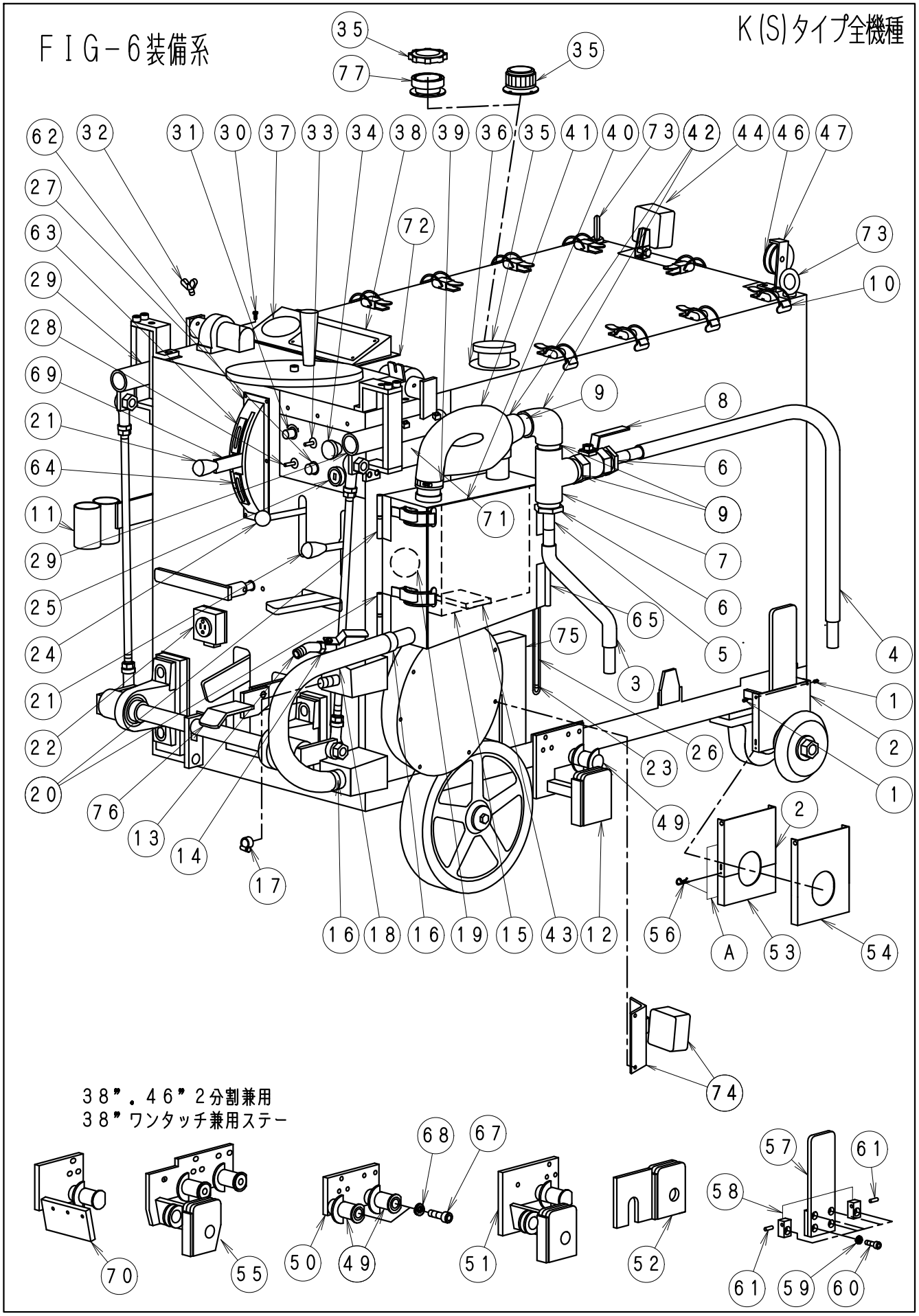
FIG-6装備系
K(S)タイプ全機種
38”.46”2分割兼用
38”ワンタッチ兼用ステー

ＦＩＧ－６装備系１Ｋ（Ｓ）タイプ

Ｋ（Ｓ）タイプ全機種　No1113

No.	部品No.	部　品　名　称	使用数	適　　用	御社価格	標準小売価格
1	1-3068	ｽﾌﾟﾘﾝｸﾞﾋﾟﾝ,6*12L(SKRP)	2本	ﾜﾝﾀｯﾁｶﾊﾞｰ用		
2	1-3468	ﾜﾝﾀｯﾁｶﾊﾞｰ2分割兼用防音板上	1個	ﾜﾝﾀｯﾁｶﾊﾞｰ用		
3	1-1354	Bﾎｰｽ25φ600L,ｴﾝﾋﾞｶﾝﾂｷ	1本	40KT(DS)		
3	1-1351	Bﾎｰｽ25φ550L,ｴﾝﾋﾞｶﾝﾂｷ	1本	30-40KD(S)		
3	1-2565	Bﾎｰｽ25φ700L,ｴﾝﾋﾞｶﾝﾂｷ	1本	50-80KT(D)(S)		
4	1-2688	Bﾎｰｽ25φ1400L,ｴﾝﾋﾞｶﾝﾂｷ	1本	40KT(DS)		
4	1-1352	Bﾎｰｽ25φ1300L,ｴﾝﾋﾞｶﾝﾂｷ	1本	30-40KD(S)1250L		
4	1-2566	Bﾎｰｽ25φ2500L,70″ｴﾝﾋﾞｶﾝﾂｷ	1本	80KT(D.S)　60KT(DS)1900L1-2566		
5	1-1381	ﾊﾞﾙﾌﾞｿｹｯﾄ20A(ﾊﾞｷｭｰﾑﾀﾝｸ)	2個			
6	1-0588	ﾌﾞｯｼﾝｸﾞ１1/4″(32A)-3/4″(20A)	2個			
7	1-0570	ﾁｰｽﾞ11/4″	1個			
8	1-0571	ﾊﾞｷｭｰﾑｺｯｸ単体3/4″(20A)	1個			
9	1-0582	ﾀﾝﾆｯﾌﾟﾙ１1/4″(両ﾈｼﾞ)(32A)	2個	ｺｯｸﾀﾝﾆｯﾌﾟﾙ3/4″ 部番:1-0219		
10	1-0854	ﾊﾟｯﾁﾝ錠　(大)	17個			
11	1-5056	ｽﾊﾟﾅｶｹ(ﾀﾞﾌﾞﾙ)	1式	30-40KD(C)(S).40-80KT(C)(S)		
11	1-1443	ﾊﾝﾏｰｽﾊﾟﾅｶｹ(ﾀﾞﾌﾞﾙ)40K用	1式	30-40KD(C)(S)初期ｱﾝｸﾞﾙﾀｲﾌﾟ		
12	1-2971	2分割ﾜﾝﾀｯﾁｶﾊﾞR兼用ｽﾃｰKD(C)Sﾀｲﾌﾟ	1個	1-2188(D､Kﾀｲﾌﾟ用)		
13	2741	水ｺｯｸ1/2″ｽﾃｰﾂｷ(K､KSﾀｲﾌﾟ)	1台	NO14含む30°ﾎｰｽﾆｯﾌﾟﾙ:1-3812		
13	2742	ﾎｰｽﾆｯﾌﾟﾙ3/8″ｽﾃｰﾂｷ.K､KS(水ｺｯｸ無)	1台	ｽﾃｰ､ﾎｰｽﾆｯﾌﾟﾙのみ		
14	1-0882	ｺｯｸ1/2″(ﾎﾞｰﾙﾊﾞﾙﾌﾞ)単体	1個			
15	1-3305	砂利受け新型Sﾊﾞｯﾌﾙ板付	1個			
16	1-0299	ﾎｰｽﾊﾞﾝﾄﾞ,CY-1025,19φﾎｰｽﾖｳ	2個			
17	1-0295	ﾎｰｽﾊﾞﾝﾄﾞ(ﾁｭｰﾌﾞﾎﾟﾝﾌﾟﾊｲｼｭﾂ)	1個	ﾈｼﾞﾀｲﾌﾟは1-3739		
18	1-1310	ﾊﾞｷｭｰﾑﾀﾝｸﾎｰｽ19φ(320L)	1本	30-40KD(S).40KTD(C)Sﾀﾞｲﾚｸﾄﾀｲﾌﾟ		
18	1-2819	ﾊﾞｷｭｰﾑﾀﾝｸﾎｰｽ19φ(450L)	1本	40-80KT(D)S).逆回転DCﾓｰﾀｰ仕様		
19	1-2859	ﾊﾞｷｭｰﾑ逆流防止ﾎﾞｰﾙ.新小	1個	KSﾀｲﾌﾟNO88号機より廃止		
20	1-1497	蝶板ﾊﾞｷｭｰﾑﾀﾝｸ(ｽﾃﾝﾚｽ)	2枚			
21	1-7519	ｸﾞﾘｯﾌﾟ　(板ｼﾞｬｯｷ.40Dﾚﾊﾞｰ用)	2個			
22	1-1165	ｺﾝｾﾝﾄ(ﾎﾞｳｽｲﾀｲﾌﾟ)	1個	40KT(S)以上のｵﾌﾟｼｮﾝ		
23	1-0291	ﾎｰｽﾊﾞﾝﾄﾞB-13.ﾌｭｰｴﾙｹﾞｰｼﾞ用	2個			
24	1-0849	握り玉 (M8)	1個			
25	1-3334	ｲｸﾞﾆｯｼｮﾝｷｰASSY (Kﾀｲﾌﾟ)	1組			
26	1-1720	燃料ﾀﾝｸｹﾞｰｼﾞﾎｰｽ10Φ*14Φ	1ｍ	40KD375.40KDS130.40KT(S)520		
27	1-0741	ﾋｭｰｽﾞﾎﾙﾀﾞｰ単体 (ﾋｭｰｽﾞﾅｼ)	1個	30Aﾌｭｰｽﾞは部番:1-0739		
28	1-0753	ｽｲｯﾁS1B,ﾗｲﾄ,25S,FCｶｲｿｳ	1個	30-40KD(C)		
29	1-0839	操作ﾊﾟｲﾌﾟLN系全機種ﾒｯｷ1300	2本			
30	1-3017	ｱｯﾌﾟｾｯﾄWｾﾑｽM5*15(ｸﾛﾒｰﾄ)	40個			
31	479	ｽﾛｯﾄﾙｾﾝｻｰKﾀｲﾌﾟ専用新型ﾉﾌﾞ.ｸﾞﾘｽ付	1台	ﾉﾌﾞ､ｸﾞﾘｽ付SET		
32	1-0029	蝶ﾎﾞﾙﾄ.操作ﾊﾟｲﾌﾟM8*15LSUS	2個			
33	1-0753	ｽｲｯﾁS1B,ﾗｲﾄ,25S,FCｶｲｿｳ	1個			
33	1-1732	ｽｲｯﾁS33,ﾊﾞｷｭｰﾑ用C.(CO)N.D	1個	40-80KT(D)(S)		
34	1-1745	ｽｲｯﾁ(ﾌﾟﾙﾀｲﾌﾟ,ｿｳｺｳﾖｳ) BSW	1個			
35	1-0840	ﾀﾝｸｷｬｯﾌﾟ(I旧型)	1個			
35	1-4840	ﾀﾝｸｷｬｯﾌﾟ(新型.ｷｬｯﾌﾟP/K入ﾀｲｾｲ)	1個	ｵﾚﾝｼﾞｷｬｯﾌﾟﾀｲﾌﾟ		
35	1-5840	ﾀﾝｸｷｬｯﾌﾟ(KU型)	1個	2022.12月変更		

ＦＩＧ－６装備系２Ｋ（Ｓ）タイプ

Ｋ（Ｓ）タイプ全機種　No1114

No.	部品No.	部　品　名　称	使用数	適　　用	御社価格	標準小売価格
36	1-0831	ﾈﾝﾘｮｳﾀﾝｸﾓﾚﾎﾞｳｼﾊﾟｯｷﾝ.小Kｷｬｯﾌﾟ共通	1枚	旧ｷｬｯﾌﾟ、Kｷｬｯﾌﾟ共通		
36	1-4831	ﾈﾝﾘｮｳﾀﾝｸﾓﾚﾎﾞｳｼﾊﾟｯｷﾝ(小新)	1枚	橙色ﾀﾝﾌﾟｷｬｯﾌﾟ		
36	1-0830	ﾈﾝﾘｮｳﾀﾝｸﾓﾚﾎﾞｳｼﾊﾟｯｷﾝ.大Kｷｬｯﾌﾟ共通	1枚	旧ｷｬｯﾌﾟ、Kｷｬｯﾌﾟ共通		
36	1-4830	ﾈﾝﾘｮｳﾀﾝｸﾓﾚﾎﾞｳｼﾊﾟｯｷﾝ(大新)	1枚	橙色ﾀﾝﾌﾟｷｬｯﾌﾟ		
37	1-1589	ﾀｺﾒｰﾀｰD.Kﾀｲﾌﾟﾐｯｸｰ1全機種	1個			
38	1-4748	ﾓﾆﾀｰKﾀｲﾌﾟ（水温計付)C,N,D別	1台			
39	1-1328	ﾁｭｰﾌﾞPﾖｳﾎｰｽｸﾘｯﾌﾟ（小）Φ45 CY2045B	2個			
40	1-1309	ﾊﾞｷｭｰﾑﾀﾝｸP/K､Uﾀｲﾌﾟﾖｳ	1枚			
41	1-2154	ﾊﾞｷｭｰﾑﾎｰｽ.黒耐38φ600L	1本	30-40KD(S).40KTD(S)		
41	1-1388	ﾊﾞｷｭｰﾑﾎｰｽ.黒耐38φ350L	1本	40KTS		
41	1-2153	Bﾎｰｽ黒耐38φ40D 60-80KTDS.450L	1本	60-80KTDS		
41	1-2567	Bﾎｰｽ38φ50～80D.950L	1本	50～80KT		
42	1-0568	ｴﾙﾎﾞ32A(11/4″)（白）	2個			
43	1-0517	磁石ﾌｪﾗｲﾄ	1個	砂利受け内に位置変更		
44	1-5779	作業灯LED(27Wﾀｲﾌﾟ)	1個	ﾊﾛｹﾞﾝﾀｲﾌﾟ1-1779は廃番		
45	1-4779	作業灯LEDﾀｲﾌﾟ（12W）補助作業灯用	1個	(ｵﾌﾟｼｮﾝ)補助作業灯用		
46	1-2338	ｴﾝﾌﾟﾗ(ｶﾞｲﾄﾞﾛｰﾌﾟﾖｳ)	1個			
47	1-2351	ｶﾞｲﾄﾞﾛｰﾗｰｽﾃｰ40DT.50D.Kﾀｲﾌﾟ	1個			
48	1-2686	HID作業灯取付ステー	1個	HIDﾀｲﾌﾟ（ｵﾌﾟｼｮﾝ）廃番		
49	1-3196	Bｶﾊﾞｰﾘｱｽﾃｰ本体取付ﾎﾞｽKﾀｲﾌﾟ	1個	ﾈｼﾞ止めﾀｲﾌﾟﾘﾔﾎﾞｽ		
50	1-2972	Bｶﾊﾞｰﾘｱｽﾃｰ本体側40KT(S)2分割用	1個	38″､46″兼用ﾀｲﾌﾟ取付板のみ		
51	1-2971	2分割ﾜﾝﾀｯﾁｶﾊﾞR兼用ｽﾃｰKD(C)Sﾀｲﾌﾟ	1個	46″2分割38″ﾜﾝﾀｯﾁｶﾊﾞｰ兼用ｽﾃｰ		
52	1-2713	ﾜﾝﾀｯﾁｶﾊﾞｰﾘﾔ延長ｱﾀｯﾁﾒﾝﾄ(ﾜﾝﾀｯﾁ用)	1個	ｵﾌﾟｼｮﾝｽﾃｰ調整ｱﾀｯﾁﾒﾝﾄ30″→38″		
52	1-4139	ﾜﾝﾀｯﾁｶﾊﾞｰﾘﾔ延長ｱﾀｯﾁﾒﾝﾄ60KT(DCS)	1個	60KDSﾜﾝﾀｯﾁｶﾊﾞｰ延長ｶﾊﾞｰ40ﾉ位置		
53	1-2758	ﾜﾝﾀｯﾁｶﾊﾞｰ2分割兼用防音板下	1個	2分割ｶﾊﾞｰ､ﾜﾝﾀｯﾁｶﾊﾞｰ兼用		
54	1-2745	ﾜﾝﾀｯﾁｶﾊﾞｰ専用防音板	1個	ﾜﾝﾀｯﾁｶﾊﾞｰ専用		
55	324	ｶﾊﾞｰｽﾃｰE仕様40KTDCS.W兼用型46″	1台	38″.46″2分割ﾜﾝﾀｯﾁ兼用ｽﾃｰ40KTDS		
55	1-2974	2分割ﾜﾝﾀｯﾁR38″46″兼用ｽﾃｰKT(S)	1個	38″.46″2分割ﾜﾝﾀｯﾁ兼用ｽﾃｰ60KTDS		
56	1-3186	ｽﾅｯﾌﾟﾋﾟﾝ8	2個	防音板止めﾋﾟﾝ		
A	254	ﾜﾝﾀｯﾁｶﾊﾞｰ2分割兼用防音板ASSY	1台	NO2.53.56*2含む		
57	1-3475	ﾜﾝﾀｯﾁｶﾊﾞｰｽﾃｰ本体前側ﾈｼﾞﾄﾒ	1個			
57	1-3752	ﾜﾝﾀｯﾁｶﾊﾞｰｽﾃｰ本体前側ﾀｲﾌﾟC	1個	ｾﾝﾀｰ注水ﾜﾝﾝﾀｯﾁ用		
58	1-3421	ﾜﾝﾀｯﾁｶﾊﾞｰ防音板ｽﾃｰﾈｼﾞﾄﾒ型	2個			
59	1-0097	ﾜｯｼｬｰM8(歯付き座金内歯)	6個			
60	1-0026	ｷｬｯﾌﾟﾎﾞﾙﾄM8*20L ﾕﾆｸﾛ	6本			
61	1-3068	ｽﾌﾟﾘﾝｸﾞﾋﾟﾝ,6*12L(SKRP)	2本			
62	1-1932	HST速度調整ｱｰﾑ制御板(新)	1個			
63	1-1933	HSTﾆｭｰﾄﾗﾙ調整板F	1個			
64	1-2500	HSTﾆｭｰﾄﾗﾙ調整板ﾊﾞｯｸ用R	1個			
65	1-3304	ﾊﾞｷｭｰﾑﾀﾝｸ,ﾀﾝﾀｲ蝶番.Uﾀｲﾌﾟ	1式	30-40KD(S)40KT(D)(S)		
65	1-1304	ﾊﾞｷｭｰﾑﾀﾝｸ,ﾀﾝﾀｲ(Uｽﾃｰﾀｲﾌﾟ)	1式	60-80KT(D)(S)		
67	1-3422	ｷｬｯﾌﾟﾎﾞﾙﾄM12*40L ｸﾛ	1個			
68	1-3067	M12ｷｬｯﾌﾟﾎﾞﾙﾄﾖｳｽﾌﾟﾘﾝｸﾞﾜｯｼｬｰ	1本			
69	1-2221	HST変速ﾚﾊﾞｰ ﾚﾊﾞｰ側ｸﾞﾘｯﾌﾟﾅｼ D.K	1個			
70	1-4316	2分割Rｽﾃｰ60.80Kﾀｲﾌﾟ+24.5mm泥除付	1個			

ＦＩＧ－６装備系３Ｋ（Ｓ）タイプ

Ｋ（Ｓ）タイプ全機種　No11141

No.	部品No.	部　品　名　称	使用数	適　　用	御社価格	標準小売価格
71	1-2920	ﾊﾞｷｭｰﾑﾓｰﾀｰﾌﾟｰﾘｰｶﾊﾞｰK(S)ﾀｲﾌﾟ	1枚			
72	1-1767	ﾒｰﾀｰﾊﾟﾈﾙ防振ｺﾞﾑ	1枚			
73	1-0056	ｱｲﾎﾞﾙﾄ(M12*20L)	4本			
74	0379	ｵﾌﾟｼｮﾝ補助作業灯取付､LED右後方	1台			
75	1-4219	ｸﾗｯﾁｶﾊﾞｰ､TSﾀｲﾌﾟｾﾝﾀｰ注水用	1枚			
76	1-2164	ﾌﾞﾚｰｷﾚﾊﾞｰD.K(S)ﾀｲﾌﾟ	1個			
77	1-4499	ﾀﾝｸｷｬｯﾌﾟ新旧変換ｱﾀﾞﾌﾟﾀ	1個	KUﾀﾝｸｷｬｯﾌﾟ用		
78	1-4288	ﾜﾝﾀｯﾁｶﾊﾞｰﾘﾔｽﾃｰ30KDS(38″ｶﾊﾞｰ仕様)	1個	30KDCSﾜﾝﾀｯﾁﾘｱｽﾃｰ38″ｶﾊﾞｰ仕様		

ＦＩＧ－７バッテリー系

Ｋ(S)タイプ全機種タイプ

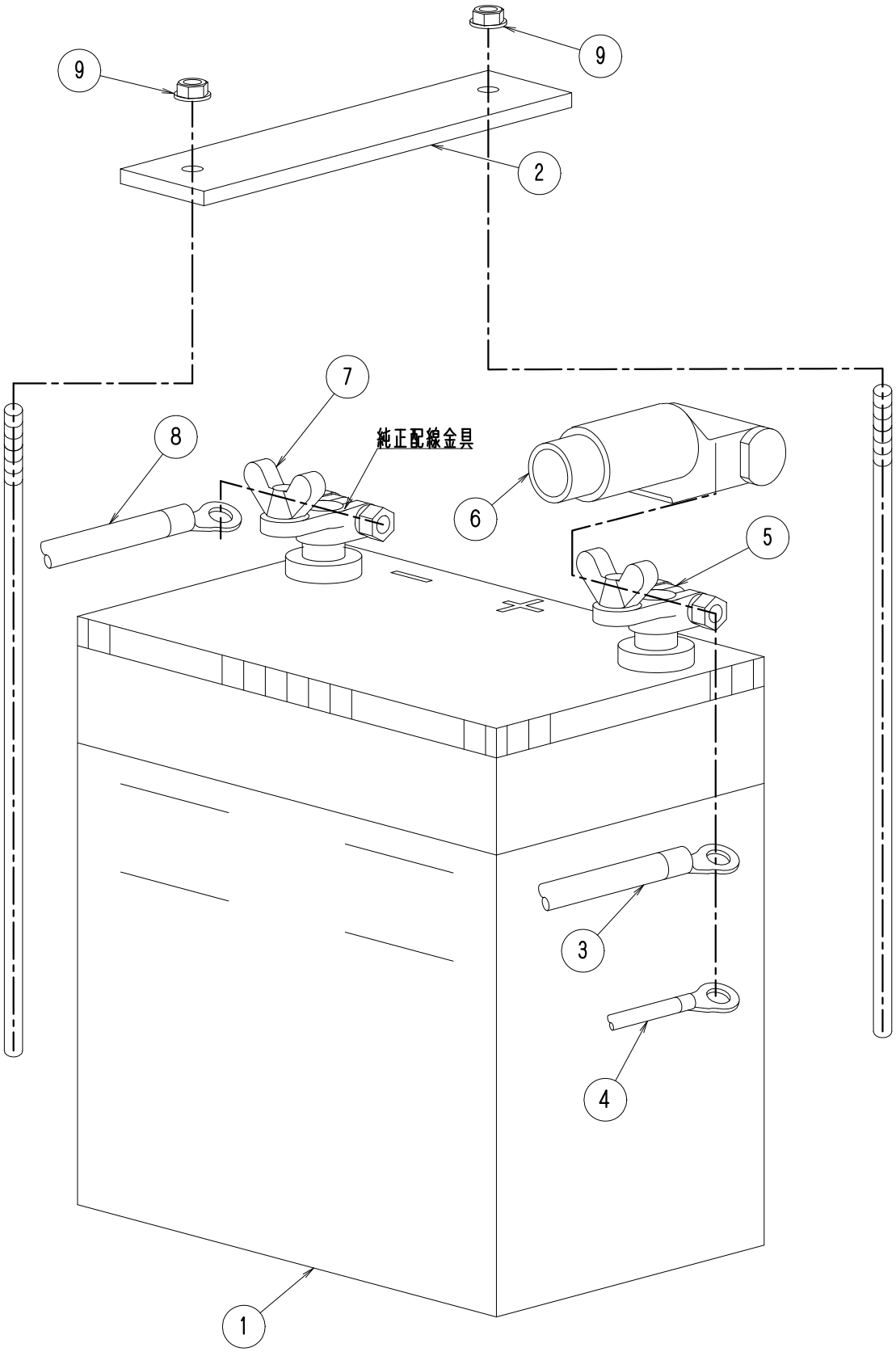

ＦＩＧ－７バッテリー系	Ｋ（Ｓ）タイプ全機種　No1115

No.	部品No.	部　品　名　称	使用数	適　　用	御社価格	標準小売価格
1	1-0743	ﾊﾞｯﾃﾘｰ(40B19R)ﾎﾞｯｼｭ	1個			
2	1-2433	ﾊﾞｯﾃﾘｰｵｻｴｽﾃｰD,Kﾀｲﾌﾟ用	1個			
2	285	ﾊﾞｯﾃﾘｰﾌﾚｰﾑ D,Kﾀｲﾌﾟ用	1台			
3	1-3313	ﾊﾞｯﾃﾘｰｺｰﾄﾞ+30-40KD.800L	1本	30-40KD(S)ﾊﾞｯﾃﾘｰｰｾﾙﾓｰﾀｰ		
3	1-3314	ﾊﾞｯﾃﾘｰｺｰﾄﾞ+40-80KT,1250L	1本	40-80KT(S)ﾊﾞｯﾃﾘｰｰｾﾙﾓｰﾀｰ		
4	1-3419	ﾊﾞｯﾃﾘｰｺｰﾄﾞ+40-80KT,1220L	1本	30-40KD(S)ﾊﾞｯﾃﾘｰｰﾊﾟｯｹｰｼﾞ		
4	1-3326	ﾊﾞｯﾃﾘｰｺｰﾄﾞ+40KT.750L	1本	30-40K(S)Tﾊﾞｯﾃﾘｰｰﾊﾟｯｹｰｼﾞ		
4	1-2113	ﾊﾞｯﾃﾘｰｺｰﾄﾞ+40DK50-80KT650L	1本	50-80KT(S)ﾊﾞｯﾃﾘｰｰﾊﾟｯｹｰｼﾞ		
5	1-0799	ﾊﾞｯﾃﾘｰ蝶ﾀｰﾐﾅﾙ(＋)	1個			
6	1-1724	ﾊﾞｯﾃﾘｰﾀｰﾐﾅﾙｶﾊﾞｰ(ｱｶ)	1個			
7	1-0798	ﾊﾞｯﾃﾘｰ蝶ﾀｰﾐﾅﾙ(－)	1個			
8	1-3317	Bｺｰﾄﾞｰﾐｯｸ1.Kﾀｲﾌﾟ.150L	1本	K(S)ﾀｲﾌﾟ全機種		
9	1-3087	ﾅｯﾄﾌﾗﾝｼﾞﾀｲﾌﾟ(M6)	2個			

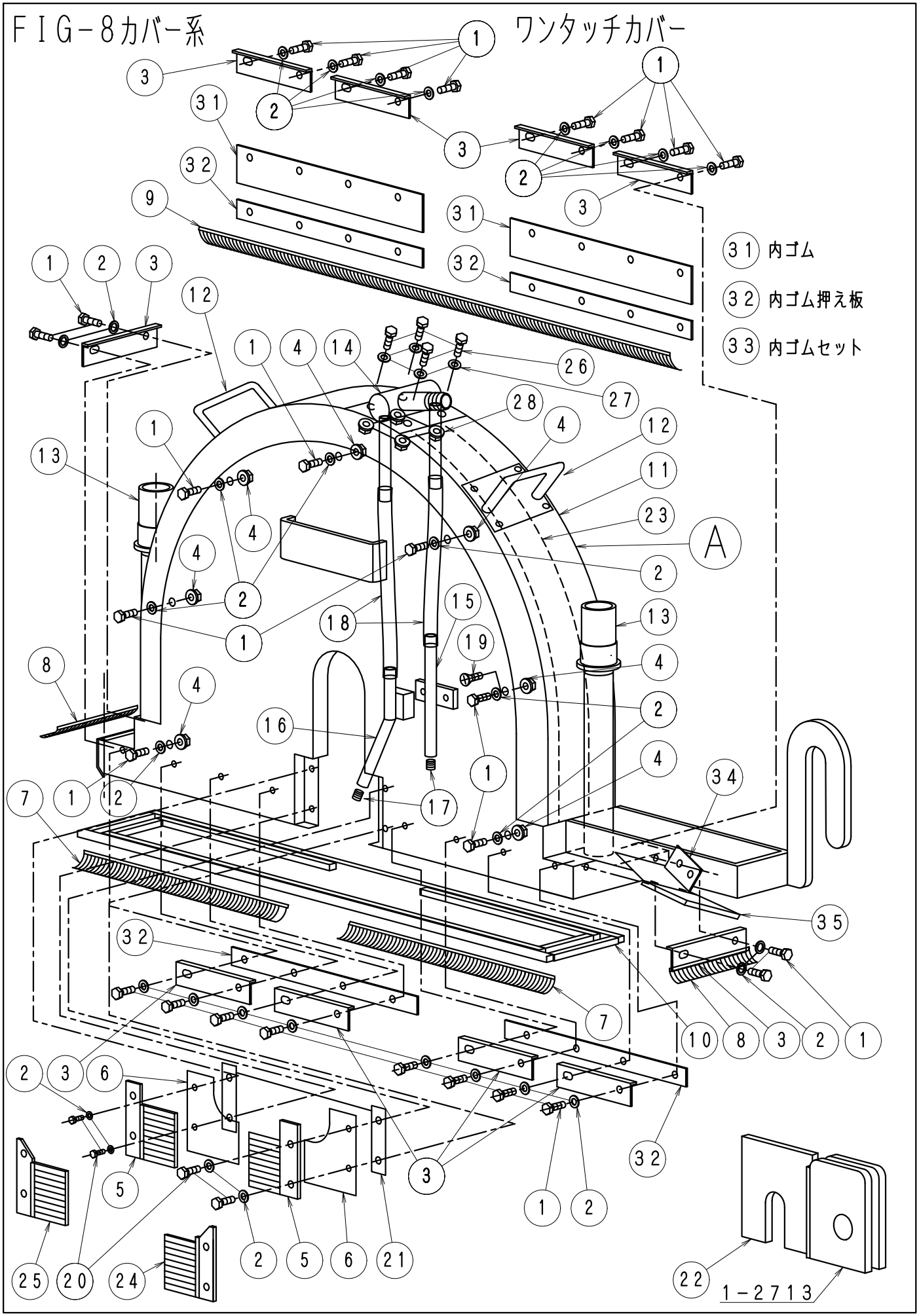
FIG-8カバー系
ワンタッチカバー
31 内ゴム
32 内ゴム押え板
33 内ゴムセット
A
1-2713

ＦＩＧ－８ワンタッチカバー系１

Ｋ（Ｓ）タイプ全機種　No1116

No.	部品No.	部　品　名　称	使用数	適　　用	御社価格	標準小売価格
A	450	ﾜﾝﾀｯﾁｶﾊﾞｰ14″(ｾﾝﾀｰ注水用)	1台			
A	451	ﾜﾝﾀｯﾁｶﾊﾞｰ14″給水ﾊﾟｲﾌﾟ付	1台			
A	452	ﾜﾝﾀｯﾁｶﾊﾞｰ18″(ｾﾝﾀｰ注水用)	1台			
A	453	ﾜﾝﾀｯﾁｶﾊﾞｰ18″給水ﾊﾟｲﾌﾟ付	1台			
A	454	ﾜﾝﾀｯﾁｶﾊﾞｰ22″(ｾﾝﾀｰ注水用)	1台			
A	455	ﾜﾝﾀｯﾁｶﾊﾞｰ22″給水ﾊﾟｲﾌﾟ付	1台			
A	456	ﾜﾝﾀｯﾁｶﾊﾞｰ26″(ｾﾝﾀｰ注水用)	1台			
A	457	ﾜﾝﾀｯﾁｶﾊﾞｰ26″給水ﾊﾟｲﾌﾟ付	1台			
A	458	ﾜﾝﾀｯﾁｶﾊﾞｰ30″(ｾﾝﾀｰ注水用)	1台			
A	459	ﾜﾝﾀｯﾁｶﾊﾞｰ30″給水ﾊﾟｲﾌﾟ付	10台			
A	460	ﾜﾝﾀｯﾁｶﾊﾞｰ38″(ｾﾝﾀｰ注水用)	1台			
A	461	ﾜﾝﾀｯﾁｶﾊﾞｰ38″給水ﾊﾟｲﾌﾟ付	1台			
1	1-1132	ﾎﾞﾙﾄM6*15L(SUS)	28本	14″		
1	1-1132	ﾎﾞﾙﾄM6*15L(SUS)	30本	18″		
1	1-1132	ﾎﾞﾙﾄM6*15L(SUS)	32本	22″		
1	1-1132	ﾎﾞﾙﾄM6*15L(SUS)	33本	26″		
1	1-1132	ﾎﾞﾙﾄM6*15L(SUS)	35本	30″		
1	1-1132	ﾎﾞﾙﾄM6*15L(SUS)	43本	38″		
2	1-1133	ﾜｯｼｬｰM6 (SUS)	32個	14″		
2	1-1133	ﾜｯｼｬｰM6 (SUS)	34個	18″		
2	1-1133	ﾜｯｼｬｰM6 (SUS)	36個	22″		
2	1-1133	ﾜｯｼｬｰM6 (SUS)	37個	26″		
2	1-1133	ﾜｯｼｬｰM6 (SUS)	39個	30″		
2	1-1133	ﾜｯｼｬｰM6 (SUS)	47個	38″		
3	1-3502	ﾜﾝﾀｯﾁｶﾊﾞｰﾌﾞﾗｼｵｻｴｽﾃｰ	5個	14″･18″外側、前後用(18″は10個)		
3	1-3599	ﾜﾝﾀｯﾁｶﾊﾞｰﾌﾞﾗｼｵｻｴｽﾃｰL(14″･18″用)	2個	14″･18″内側用(機械本体側)		
3	1-3502	ﾜﾝﾀｯﾁｶﾊﾞｰﾌﾞﾗｼｵｻｴｽﾃｰ	10個	22″～30″外側、内側、前後用		
3	1-3502	ﾜﾝﾀｯﾁｶﾊﾞｰﾌﾞﾗｼｵｻｴｽﾃｰ	13個	38″外側、内側、前後用		
4	1-1134	ﾅｯﾄﾌﾗﾝｼﾞﾀｲﾌﾟ(M6)SUS	12個	14″		
4	1-1134	ﾅｯﾄﾌﾗﾝｼﾞﾀｲﾌﾟ(M6)SUS	10個	18″		
4	1-1134	ﾅｯﾄﾌﾗﾝｼﾞﾀｲﾌﾟ(M6)SUS	12個	22″		
4	1-1134	ﾅｯﾄﾌﾗﾝｼﾞﾀｲﾌﾟ(M6)SUS	13個	26″		
4	1-1134	ﾅｯﾄﾌﾗﾝｼﾞﾀｲﾌﾟ(M6)SUS	15個	30″		
4	1-1134	ﾅｯﾄﾌﾗﾝｼﾞﾀｲﾌﾟ(M6)SUS	19個	38″		
5	1-3598	ﾜﾝﾀｯﾁｶﾊﾞｰｼｬﾌﾄﾌﾞﾗｼ	2個	給水ﾊﾟｲﾌﾟ無用左右各1同ｺｰﾄﾞ番号		
6	1-3448	ﾜﾝﾀｯﾁｶﾊﾞｰｲﾘｸﾞﾁﾎﾞｳｵﾝﾖｳｺﾞﾑ	2個			
7	1-3488	ﾜﾝﾀｯﾁｶﾊﾞｰﾌﾞﾗｼSS.14″ﾖｳ194L	1個	14″用		
7	1-3571	ﾜﾝﾀｯﾁｶﾊﾞｰﾌﾞﾗｼSL.14″ﾖｳ 294L	1個	14″用		
7	1-3489	ﾜﾝﾀｯﾁｶﾊﾞｰﾌﾞﾗｼSS.18″ﾖｳ244L	1個	18″用		
7	1-3472	ﾜﾝﾀｯﾁｶﾊﾞｰﾌﾞﾗｼL.22″ﾖｳ740L	1個	18″用		
7	1-3490	ﾜﾝﾀｯﾁｶﾊﾞｰﾌﾞﾗｼS.22″ﾖｳ295L	1個	22″用		
7	1-3491	ﾜﾝﾀｯﾁｶﾊﾞｰﾌﾞﾗｼS.26″ﾖｳ346L	1個	26″用		
7	1-3492	ﾜﾝﾀｯﾁｶﾊﾞｰﾌﾞﾗｼS.30″ﾖｳ396L	2個	30″用		
7	1-3494	ﾜﾝﾀｯﾁｶﾊﾞｰﾌﾞﾗｼS.38″ﾖｳ498L	2個	38″用		
8	1-3497	ﾜﾝﾀｯﾁｶﾊﾞｰﾊﾞｷｭｰﾑﾌﾞﾗｼ前後用	2個	ﾜﾝﾀｯﾁｶﾊﾞｰ共通		

ＦＩＧ－８ワンタッチカバー系2	K(S)ﾀｲﾌﾟ全機種NO1117

No.	部品No.	部　品　名　称	使用数	適　　用	御社価格	標準小売価格
9	1-3470	ﾜﾝﾀｯﾁｶﾊﾞｰﾌﾞﾗｼL.14″ﾖｳ538L	1個	14” 用		
9	1-3471	ﾜﾝﾀｯﾁｶﾊﾞｰﾌﾞﾗｼL.18″ﾖｳ638L	1個	18” 用		
9	1-3472	ﾜﾝﾀｯﾁｶﾊﾞｰﾌﾞﾗｼL.22″ﾖｳ740L	1個	22” 用		
9	1-3473	ﾜﾝﾀｯﾁｶﾊﾞｰﾌﾞﾗｼL.26″ﾖｳ842L	1個	26” 用		
9	1-3474	ﾜﾝﾀｯﾁｶﾊﾞｰﾌﾞﾗｼL.30″ﾖｳ942.8L	1個	30” 用		
9	1-3494	ﾜﾝﾀｯﾁｶﾊﾞｰﾌﾞﾗｼS.38″ﾖｳ498L	1個	38” 用		
10	1-1480	ﾜﾝﾀｯﾁｶﾊﾞｰ14″ｱﾝﾀﾞ摩耗防止板	1組	14” 用ｱﾝﾀﾞｰ補強材		
10	1-1481	ﾜﾝﾀｯﾁｶﾊﾞｰ18″ｱﾝﾀﾞ摩耗防止板	1組	18” 用ｱﾝﾀﾞｰ補強材		
10	1-1482	ﾜﾝﾀｯﾁｶﾊﾞｰ22″ｱﾝﾀﾞ摩耗防止板	1組	22” 用ｱﾝﾀﾞｰ補強材		
10	1-1483	ﾜﾝﾀｯﾁｶﾊﾞｰ26″ｱﾝﾀﾞ摩耗防止板	1組	26” 用ｱﾝﾀﾞｰ補強材		
10	1-1484	ﾜﾝﾀｯﾁｶﾊﾞｰ30″ｱﾝﾀﾞ摩耗防止板	1組	30” 用ｱﾝﾀﾞｰ補強材		
10	1-1485	ﾜﾝﾀｯﾁｶﾊﾞｰ38″ｱﾝﾀﾞ摩耗防止板	1組	38” 用ｱﾝﾀﾞｰ補強材		
11	1-3460	ﾜﾝﾀｯﾁｶﾊﾞｰ上部(ﾌｧｲﾊﾞｰ)14″ﾖｳ	1個			
11	1-3461	ﾜﾝﾀｯﾁｶﾊﾞｰ上部(ﾌｧｲﾊﾞｰ)18″ﾖｳ	1個			
11	1-3462	ﾜﾝﾀｯﾁｶﾊﾞｰ上部(ﾌｧｲﾊﾞｰ)22″ﾖｳ	1個			
11	1-3463	ﾜﾝﾀｯﾁｶﾊﾞｰ上部(ﾌｧｲﾊﾞｰ)26″ﾖｳ	1個			
11	1-3464	ﾜﾝﾀｯﾁｶﾊﾞｰ上部(ﾌｧｲﾊﾞｰ)30″ﾖｳ	1個			
11	1-3465	ﾜﾝﾀｯﾁｶﾊﾞｰ上部(ﾌｧｲﾊﾞｰ)38″ﾖｳ	1個			
12	1-4004	取手(ﾜﾝﾀｯﾁｶﾊﾞｰ用旧ﾀｲﾌﾟﾀｯﾌﾟ有り)	2個	旧ﾀｲﾌﾟﾀｯﾌﾟﾀｲﾌﾟ1-4004		
12	1-4013	取手(ﾜﾝﾀｯﾁｶﾊﾞｰ)板付	1個	新ﾀｲﾌﾟ （補強有り）		
13	1-1380	給水栓ｿｹｯﾄ20A.ﾌﾞﾚｰﾄﾞｶﾊﾞｰ.ﾂﾊﾞﾅｼ	2個			
14	1-1169	給水ﾊﾟｲﾌﾟ(ﾜﾝﾀｯﾁｶﾊﾞｰ、上部)	1個	給水ﾊﾟｲﾌﾟ付き、各ｻｲｽﾞ共通		
15	1-2833	給水ﾊﾟｲﾌﾟﾜﾝﾀｯﾁｶﾊﾞｰ外側新	1個	給水ﾊﾟｲﾌﾟ付き、各ｻｲｽﾞ外側		
16	1-2505	給水ﾊﾟｲﾌﾟﾜﾝﾀｯﾁｶﾊﾞｰ内側新	1個	給水ﾊﾟｲﾌﾟ付き、各ｻｲｽﾞ内外共通		
16	1-3798	給水Pﾜﾝﾀｯﾁｶﾊﾞｰ内側新後方	1個	14″-26″用後方取付2015年3月以降		
16	1-3799	給水Pﾜﾝﾀｯﾁｶﾊﾞｰ内側新前方	1個	30″用前方取付、2015年3月以降		
17	1-3052	ﾎｰﾛｰｾｯﾄM8*6L(ｽﾃﾝ.ｸﾎﾞﾐ先)	2個	(給水ﾊﾟｲﾌﾟ用)		
18	1-1720	燃料ﾀﾝｸｹﾞｰｼﾞﾎｰｽ10Φ*14Φ	1ｍ	1m単位販売(ﾎｰｽﾊﾞﾝﾄﾞは1-0291*3)		
19	1-1240	ﾎﾞﾙﾄM6*15Lｻﾗ(SUS)	2本	22” ｶﾊﾞｰのみ使用		
20	1-1217	ﾎﾞﾙﾄM6*12L(SUS)	4本	ﾌﾞﾗｼ固定用		
21	1-3558	ﾜﾝﾀｯﾁｶﾊﾞｰｲﾘｸﾞﾁｺﾞﾑｵｻｴｽﾃｰ①	2個			
22	1-2713	ﾜﾝﾀｯﾁｶﾊﾞｰﾘﾔ延長ｱﾀｯﾁﾒﾝﾄ(ﾜﾝﾀｯﾁ用)	1個	ｵﾌﾟｼｮﾝｽﾃｰ調整ｱｯﾀﾁﾒﾝﾄ30″→38″		
23	1-2725	天板補強材(ﾜﾝﾀｯﾁ用)14″	1枚	ﾎﾞﾙﾄ付きK-270		
23	1-2726	天板補強材(ﾜﾝﾀｯﾁ用)18″	1枚	ﾎﾞﾙﾄ付きK-271		
23	1-2727	天板補強材(ﾜﾝﾀｯﾁ用)22″	1枚	ﾎﾞﾙﾄ付きK-272		
23	1-2728	天板補強材(ﾜﾝﾀｯﾁ用)26″	1枚	ﾎﾞﾙﾄ付きK-273		
23	1-2729	天板補強材(ﾜﾝﾀｯﾁ用)30″	1枚	ﾎﾞﾙﾄ付きK-274		
23	1-2730	天板補強材(ﾜﾝﾀｯﾁ用)38″	1枚	ﾎﾞﾙﾄ付きK-275		
24	1-3499	ﾜﾝﾀｯﾁｶﾊﾞｰｼｬﾌﾄﾌﾞﾗｼ給水P付用前側	1個			
25	1-3498	ﾜﾝﾀｯﾁｶﾊﾞｰｼｬﾌﾄﾌﾞﾗｼ給水P付用後側	1個			
26	1-2839	ﾎﾞﾙﾄM5*18L.SUS	4個			
27	1-1275	M5ｽﾌﾟﾘﾝｸﾞﾜｯｼｬｰSUS	4個			
28	1-2969	ﾅｯﾄﾌﾗﾝｼﾞﾀｲﾌﾟ(M5)SUS	4個			
29	176	ﾜﾝﾀｯﾁｶﾊﾞｰﾌﾞﾗｼｾｯﾄ14″(ﾌﾞﾗｼのみ)	1台	ｼｬﾌﾄﾌﾞﾗｼ含む		
29	177	ﾜﾝﾀｯﾁｶﾊﾞｰﾌﾞﾗｼｾｯﾄ18″(ﾌﾞﾗｼのみ)	1台	ｼｬﾌﾄﾌﾞﾗｼ含む		

ＦＩＧ－８ワンタッチカバー系３

Ｋ（Ｓ）タイプ全機種　No11171

No.	部品No.	部　品　名　称	使用数	適　　用	御社価格	標準小売価格
29	178	ﾜﾝﾀｯﾁｶﾊﾞｰﾌﾞﾗｼｾｯﾄ22″(ﾌﾞﾗｼのみ)	1台	ｶﾊﾞｰｼｬﾌﾄﾌﾞﾗｼ含む		
29	179	ﾜﾝﾀｯﾁｶﾊﾞｰﾌﾞﾗｼｾｯﾄ26″(ﾌﾞﾗｼのみ)	1台	ｶﾊﾞｰｼｬﾌﾄﾌﾞﾗｼ含む		
29	181	ﾜﾝﾀｯﾁｶﾊﾞｰﾌﾞﾗｼｾｯﾄ38″(ﾌﾞﾗｼのみ)	1台	ｶﾊﾞｰｼｬﾌﾄﾌﾞﾗｼ含む		
30	1450	ﾜﾝﾀｯﾁｶﾊﾞｰ14″給水P無鉄部分ASSY	1台			
30	1451	ﾜﾝﾀｯﾁｶﾊﾞｰ14″給水P付鉄部分ASSY	1台			
30	1452	ﾜﾝﾀｯﾁｶﾊﾞｰ18″給水P無鉄部分ASSY	1台			
30	1453	ﾜﾝﾀｯﾁｶﾊﾞｰ18″給水P付鉄部分ASSY	1台			
30	1454	ﾜﾝﾀｯﾁｶﾊﾞｰ22″給水P無鉄部分ASSY	1台			
30	1455	ﾜﾝﾀｯﾁｶﾊﾞｰ22″給水P付鉄部分ASSY	1台			
30	1456	ﾜﾝﾀｯﾁｶﾊﾞｰ26″給水P無鉄部分ASSY	1台			
30	1457	ﾜﾝﾀｯﾁｶﾊﾞｰ26″給水P付鉄部分ASSY	1台			
30	1458	ﾜﾝﾀｯﾁｶﾊﾞｰ30″給水P無鉄部分ASSY	1台			
30	1459	ﾜﾝﾀｯﾁｶﾊﾞｰ30″給水P付鉄部分ASSY	1台			
30	1460	ﾜﾝﾀｯﾁｶﾊﾞｰ38″給水P無鉄部分ASSY	1台			
30	1461	ﾜﾝﾀｯﾁｶﾊﾞｰ38″給水P付鉄部分ASSY	1台			
31	1-4267	14″ﾜﾝﾀｯﾁｶﾊﾞ後内外ｺﾞﾑ145.6L55幅	1枚	+1-4279+1-4270+1-4280 ｾｯﾄは353		
31	1-4271	18″ﾜﾝﾀｯﾁｶﾊﾞｰ内外ｺﾞﾑ197.6L55幅	2枚	+1-4281*2 ｾｯﾄはK-354		
31	1-4272	22″ﾜﾝﾀｯﾁｶﾊﾞｰ内外ｺﾞﾑ255.8L55幅	2枚	+1-4282*2 ｾｯﾄはK-355		
31	1-4273	26″ﾜﾝﾀｯﾁｶﾊﾞｰ内外ｺﾞﾑ307.8L55幅	2枚	+1-4283*2 ｾｯﾄはK-356		
31	1-4274	30″ﾜﾝﾀｯﾁｶﾊﾞｰ内外ｺﾞﾑ357.3L55幅	2枚	+1-4284*2 ｾｯﾄはK-357		
31	1-4275	38″ﾜﾝﾀｯﾁｶﾊﾞｰ内外ｺﾞﾑ458.8L55幅	2枚	+1-4286*2 ｾｯﾄはK-358		
32	1-4260	14″ﾜﾝﾀｯﾁｶﾊﾞｰ内側後方帯板145.6L	2枚			
32	1-4261	14″ﾜﾝﾀｯﾁｶﾊﾞｰ内側前方帯板154.6L	2枚			
32	1-4262	18″ﾜﾝﾀｯﾁｶﾊﾞｰ内側前後帯板197.6L	4枚			
32	1-4263	22″ﾜﾝﾀｯﾁｶﾊﾞｰ内外前後帯板255.8L	4枚			
32	1-4264	26″ﾜﾝﾀｯﾁｶﾊﾞｰ内側前後帯板307.8L	4枚			
32	1-4265	30″ﾜﾝﾀｯﾁｶﾊﾞｰ内側前後帯板357.3L	4枚			
32	1-4266	38″ﾜﾝﾀｯﾁｶﾊﾞｰ内側前後帯板458.8L	4枚			
33	353	ﾜﾝﾀｯﾁｶﾊﾞｰ内側ｻｲﾄﾞｺﾞﾑ14″1台分	1台			
33	354	ﾜﾝﾀｯﾁｶﾊﾞｰ内側ｻｲﾄﾞｺﾞﾑ18″1台分	1台			
33	355	ﾜﾝﾀｯﾁｶﾊﾞｰ内側ｻｲﾄﾞｺﾞﾑ22″1台分	1台			
33	356	ﾜﾝﾀｯﾁｶﾊﾞｰ内側ｻｲﾄﾞｺﾞﾑ26″1台分	1台			
33	357	ﾜﾝﾀｯﾁｶﾊﾞｰ内側ｻｲﾄﾞｺﾞﾑ30″1台分	1台			
33	358	ﾜﾝﾀｯﾁｶﾊﾞｰ内側ｻｲﾄﾞｺﾞﾑ38″1台分	1台			
34	1-3827	ﾜﾝﾀｯﾁｶﾊﾞｰ後方金具単体(泥ﾖｹ)	1個	ﾎﾞﾙﾄ止ﾒ		
35	1-2975	ﾜﾝﾀｯﾁｶﾊﾞｰ用泥よけ単体(95L)	1個	ﾎﾞﾙﾄ止ﾒ		

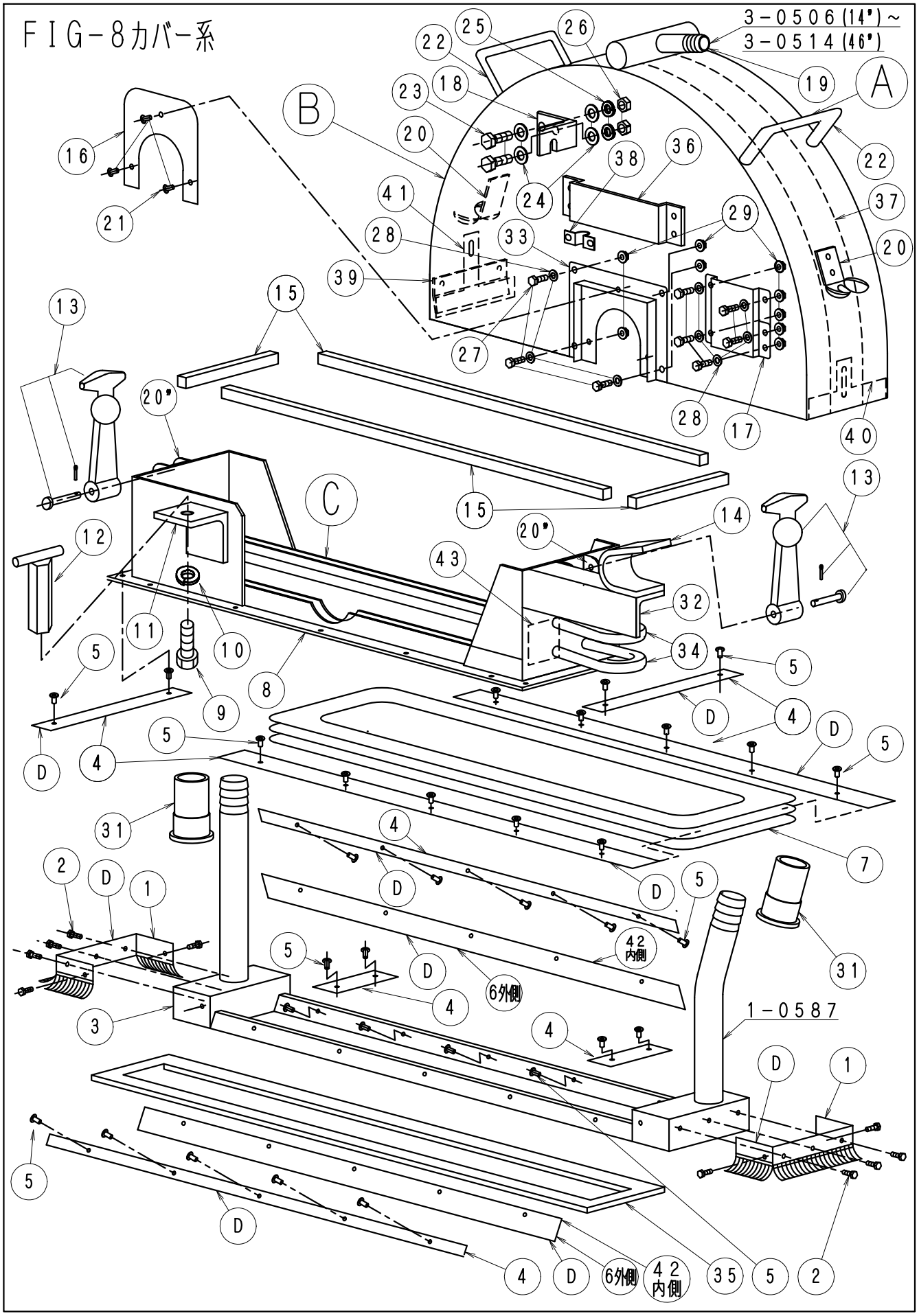
FIG-8カバー系
3-0506(14")~
3-0514(46")
1-0587
6外側
42
内側

ＦＩＧ－８カバー系１	Ｋ（Ｓ）タイプ全機種　No1118

No.	部品No.	部　品　名　称	使用数	適　　用	御社価格	標準小売価格
A	620	14″ﾊﾞｷｭｰﾑｶﾊﾞｰASSY	1台			
A	720	14″ﾊﾞｷｭｰﾑｶﾊﾞｰASSY新型	1台			
A	651	18″ﾊﾞｷｭｰﾑｶﾊﾞｰASSY(ﾌｧｲﾊﾞｰ)	1台			
A	727	18″ﾊﾞｷｭｰﾑｶﾊﾞｰASSY新型(F)	1台			
A	652	22″ﾊﾞｷｭｰﾑｶﾊﾞｰASSY(ﾌｧｲﾊﾞｰ)	1台			
A	722	22″ﾊﾞｷｭｰﾑｶﾊﾞｰASSY新型(F)	1台			
A	653	26″ﾊﾞｷｭｰﾑｶﾊﾞｰASSY(ﾌｧｲﾊﾞｰ)	1台			
A	723	26″ﾊﾞｷｭｰﾑｶﾊﾞｰASSY新型(F)	1台			
A	654	30″ﾊﾞｷｭｰﾑｶﾊﾞｰASSY(ﾌｧｲﾊﾞｰ)	1台			
A	724	30″ﾊﾞｷｭｰﾑｶﾊﾞｰASSY新型(F)	1台			
A	625	34″ﾊﾞｷｭｰﾑｶﾊﾞｰASSY	1台			
A	725	34″ﾊﾞｷｭｰﾑｶﾊﾞｰASSY新型	1台			
A	656	38″ﾊﾞｷｭｰﾑｶﾊﾞｰASSY(ﾌｧｲﾊﾞｰ)	1台			
A	726	38″ﾊﾞｷｭｰﾑｶﾊﾞｰASSY新型(F)	1台			
A	627	42″ﾊﾞｷｭｰﾑｶﾊﾞｰASSY	1台			
A	657	46″ﾊﾞｷｭｰﾑｶﾊﾞｰASSY(ﾌｧｲﾊﾞｰ)	1台			
A	629	54″ﾊﾞｷｭｰﾑｶﾊﾞｰASSY	1台			
A	630	62″ﾊﾞｷｭｰﾑｶﾊﾞｰASSY	1台			
A	631	70″ﾊﾞｷｭｰﾑｶﾊﾞｰASSY	1台			
B	1-0406	ﾌﾞﾚｰﾄﾞｶﾊﾞｰNｳｴ-14″LN,FCU系	1個	鉄製		
B	1-1008	ﾌﾞﾚｰﾄﾞｶﾊﾞｰNｳｴ18″(ﾌｧｲﾊﾞｰｾｲ)	1個	ﾌｧｲﾊﾞｰ製		
B	1-1009	ﾌﾞﾚｰﾄﾞｶﾊﾞｰNｳｴ22″(ﾌｧｲﾊﾞｰｾｲ)	1個	ﾌｧｲﾊﾞｰ製		
B	1-1010	ﾌﾞﾚｰﾄﾞｶﾊﾞｰNｳｴ26″(ﾌｧｲﾊﾞｰｾｲ)	1個	ﾌｧｲﾊﾞｰ製		
B	1-1011	ﾌﾞﾚｰﾄﾞｶﾊﾞｰNｳｴ30″(ﾌｧｲﾊﾞｰｾｲ)	1個	ﾌｧｲﾊﾞｰ製		
B	1-0411	ﾌﾞﾚｰﾄﾞｶﾊﾞｰNｳｴ-34″LN系	1個	鉄製		
B	1-1013	ﾌﾞﾚｰﾄﾞｶﾊﾞｰNｳｴ38″(ﾌｧｲﾊﾞｰｾｲ)	1個	ﾌｧｲﾊﾞｰ製		
B	1-0413	ﾌﾞﾚｰﾄﾞｶﾊﾞｰNｳｴ-42″LN系	1個	鉄製		
B	1-1210	ﾌﾞﾚｰﾄﾞｶﾊﾞｰNｳｴ46″(ﾌｧｲﾊﾞｰｾｲ)	1個	ﾌｧｲﾊﾞｰ製		
B	1-0415	ﾌﾞﾚｰﾄﾞｶﾊﾞｰNｳｴ-54″(2ﾌﾞﾝｶﾂ)	1個	鉄製(2分割式)		
B	1-0416	ﾌﾞﾚｰﾄﾞｶﾊﾞｰNｳｴ-62″(2ﾌﾞﾝｶﾂ)	1個	鉄製(2分割式)		
B	1-0417	ﾌﾞﾚｰﾄﾞｶﾊﾞｰNｳｴ-70″(2ﾌﾞﾝｶﾂ)	1個	鉄製(2分割式)		
B	1-0431	ﾌﾞﾚｰﾄﾞｶﾊﾞｰNｳｴ-54″2ﾌﾞﾝｶﾂSUS	1個	SUS304ｽﾃﾝﾚｽ製(2分割式)		
B	1-0433	ﾌﾞﾚｰﾄﾞｶﾊﾞｰNｳｴ-62″2ﾌﾞﾝｶﾂSUS	1個	SUS304ｽﾃﾝﾚｽ製(2分割式)		
B	1-0435	ﾌﾞﾚｰﾄﾞｶﾊﾞｰNｳｴ-70″2ﾌﾞﾝｶﾂSUS	1個	SUS304ｽﾃﾝﾚｽ製(2分割式)		
C	661	14″ﾊﾞｷｭｰﾑｶﾊﾞｰ下部ASSY	1台	16～30.33除く		
C	761	14″ﾊﾞｷｭｰﾑｶﾊﾞｰ下部ASSY新型	1台	16～30.33除く		
C	662	18″ﾊﾞｷｭｰﾑｶﾊﾞｰ下部ASSY	1台	16～30.33除く		
C	762	18″ﾊﾞｷｭｰﾑｶﾊﾞｰ下部ASSY新型	1台	16～30.33除く		
C	663	22″ﾊﾞｷｭｰﾑｶﾊﾞｰ下部ASSY	1台	16～30.33除く		
C	763	22″ﾊﾞｷｭｰﾑｶﾊﾞｰ下部ASSY新型	1台	16～30.33除く		
C	664	26″ﾊﾞｷｭｰﾑｶﾊﾞｰ下部ASSY	1台	16～30.33除く		
C	764	26″ﾊﾞｷｭｰﾑｶﾊﾞｰ下部ASSY新型	1台	16～30.33除く		
C	665	30″ﾊﾞｷｭｰﾑｶﾊﾞｰ下部ASSY	1台	16～30.33除く		
C	765	30″ﾊﾞｷｭｰﾑｶﾊﾞｰ下部ASSY新型	1台	16～30.33除く		
C	666	34″ﾊﾞｷｭｰﾑｶﾊﾞｰ下部ASSY	1台	16～30.33除く		

ＦＩＧ－８カバー系２	Ｋ（Ｓ）タイプ全機種　No1119

No.	部品No.	部　品　名　称	使用数	適　　用	御社価格	標準小売価格
C	766	34″ﾊﾞｷｭｰﾑｶﾊﾞｰ下部ASSY新型	1台	16～30.33除く		
C	667	38″ﾊﾞｷｭｰﾑｶﾊﾞｰ下部ASSY	1台	16～30.33除く		
C	767	38″ﾊﾞｷｭｰﾑｶﾊﾞｰ下部ASSY新型	1台	16～30.33除く		
C	668	42″ﾊﾞｷｭｰﾑｶﾊﾞｰ下部ASSY	1台	16～30.33除く		
C	669	46″ﾊﾞｷｭｰﾑｶﾊﾞｰ下部ASSY	1台	16～30.33除く		
D	700	ﾊﾞｷｭｰﾑｶﾊﾞｰ補修ｾｯﾄASSY14″	1台	1～6含む		
D	701	ﾊﾞｷｭｰﾑｶﾊﾞｰ補修ｾｯﾄASSY18″	1台	1～6含む		
D	702	ﾊﾞｷｭｰﾑｶﾊﾞｰ補修ｾｯﾄASSY22″	1台	1～6含む		
D	703	ﾊﾞｷｭｰﾑｶﾊﾞｰ補修ｾｯﾄASSY26″	1台	1～6含む		
D	704	ﾊﾞｷｭｰﾑｶﾊﾞｰ補修ｾｯﾄASSY30″	1台	1～6含む		
D	705	ﾊﾞｷｭｰﾑｶﾊﾞｰ補修ｾｯﾄASSY34″	1台	1～6含む		
D	706	ﾊﾞｷｭｰﾑｶﾊﾞｰ補修ｾｯﾄASSY38″	1台	1～6含む		
D	707	ﾊﾞｷｭｰﾑｶﾊﾞｰ補修ｾｯﾄASSY42″	1台	1～6含む		
D	708	ﾊﾞｷｭｰﾑｶﾊﾞｰ補修ｾｯﾄASSY46″	1台	1～6含む		
1	1-5307	ﾊﾞｷｭｰﾑｶﾊﾞｰﾌﾞﾗｼ(幅狭新型波型)	1個	ｶﾊﾞｰ後部		
2	1-0003	ｱｯﾌﾟｾｯﾄ.ﾌﾞﾗｼｺﾃｲﾖｳM5*8L.SUS	10本	SUS304		
3	1-1266	ｱﾝﾀﾞｰｽﾃｰﾊﾞｷｭｰﾑ新型幅狭14″	1式			
3	1-1234	ｱﾝﾀﾞｰｽﾃｰﾊﾞｷｭｰﾑ新型幅狭18″	1式			
3	1-1235	ｱﾝﾀﾞｰｽﾃｰﾊﾞｷｭｰﾑ新型幅狭22″	1式			
3	1-1236	ｱﾝﾀﾞｰｽﾃｰﾊﾞｷｭｰﾑ新型幅狭26″	1式			
3	1-1237	ｱﾝﾀﾞｰｽﾃｰﾊﾞｷｭｰﾑ新型幅狭30″	1式			
3	1-1238	ｱﾝﾀﾞｰｽﾃｰﾊﾞｷｭｰﾑ新型幅狭34″	1式			
3	1-1239	ｱﾝﾀﾞｰｽﾃｰﾊﾞｷｭｰﾑ新型幅狭38″	1式			
3	1-1231	ｱﾝﾀﾞｰｽﾃｰﾊﾞｷｭｰﾑ新型幅狭46″	1式			
3	1-0970	ｱﾝﾀﾞｰｽﾃｰﾊﾞｷｭｰﾑ新型幅狭54″	1式			
4	1-0497	帯板ｾｯﾄ14″ﾊﾞｷｭｰﾑﾎｼｭｳﾖｳ	1組			
4	1-0498	帯板ｾｯﾄ18″ﾊﾞｷｭｰﾑﾎｼｭｳﾖｳ	1組			
4	1-0499	帯板ｾｯﾄ22″ﾊﾞｷｭｰﾑﾎｼｭｳﾖｳ	1組			
4	1-0500	帯板ｾｯﾄ26″ﾊﾞｷｭｰﾑﾎｼｭｳﾖｳ	1組			
4	1-0501	帯板ｾｯﾄ30″ﾊﾞｷｭｰﾑﾎｼｭｳﾖｳ	1組			
4	1-0502	帯板ｾｯﾄ34″ﾊﾞｷｭｰﾑﾎｼｭｳﾖｳ	1組			
4	1-0503	帯板ｾｯﾄ38″ﾊﾞｷｭｰﾑﾎｼｭｳﾖｳ	1組			
4	1-0504	帯板ｾｯﾄ42″ﾊﾞｷｭｰﾑﾎｼｭｳﾖｳ	1組			
4	1-0505	帯板ｾｯﾄ46″ﾊﾞｷｭｰﾑﾎｼｭｳﾖｳ	1組	54″:1-1020.　62-70″:1-4217		
5	1-1716	ﾘﾍﾞｯﾄ　NS5-4	32個	14″		
5	1-1716	ﾘﾍﾞｯﾄ　NS5-4	38個	18″～22″=		
5	1-1716	ﾘﾍﾞｯﾄ　NS5-4	44個	26″～38″		
5	1-1716	ﾘﾍﾞｯﾄ　NS5-4	56個	42″		
5	1-1716	ﾘﾍﾞｯﾄ　NS5-4	62個	46″		
5	1-1716	ﾘﾍﾞｯﾄ　NS5-4	68個	54″		
6	1-6002	超耐磨ｺﾞﾑ 14″補修材外2分割Bｶﾊﾞｰ	1組	外側に装着		
6	1-6003	超耐磨ｺﾞﾑ 18″補修材外2分割Bｶﾊﾞｰ	1組	外側に装着		
6	1-6004	超耐磨ｺﾞﾑ 22″補修材外2分割Bｶﾊﾞｰ	1組	外側に装着		
6	1-6005	超耐磨ｺﾞﾑ 26″補修材外2分割Bｶﾊﾞｰ	1組	外側に装着		
6	1-6006	超耐磨ｺﾞﾑ 30″補修材外2分割Bｶﾊﾞｰ	1組	外側に装着		

No.	部品No.	部　品　名　称	使用数	適　　用	御社価格	標準小売価格
6	1-6007	超耐磨ｺﾞﾑ 34″補修材外2分割Bｶﾊﾞｰ	1組	外側に装着		
6	1-6008	超耐磨ｺﾞﾑ 38″補修材外2分割Bｶﾊﾞｰ	1組	外側に装着		
6	1-6009	超耐磨ｺﾞﾑ 46″補修材外2分割Bｶﾊﾞｰ	1組	外側に装着		
6	1-6036	超耐磨ｺﾞﾑ 54″補修材外2分割Bｶﾊﾞｰ	1組	外側に装着		
6	1-6011	ﾎﾟﾘｵｰﾄ用ｼﾝﾅｰ 16K	1缶	外側に装着		
6	1-6105	超耐磨ｺﾞﾑ 70″補修材外2分割Bｶﾊﾞｰ	1組	外側に装着		
7	1-6011	ﾎﾟﾘｵｰﾄ用ｼﾝﾅｰ 16K	1缶	外側に装着		
7	1-6105	超耐磨ｺﾞﾑ 70″補修材外2分割Bｶﾊﾞｰ	1組	外側に装着		
7	1-0463	ﾌﾞｰﾂﾊﾞｷｭｰﾑ　14″	1枚			
7	1-0464	ﾌﾞｰﾂﾊﾞｷｭｰﾑ　18″	1枚			
7	1-0465	ﾌﾞｰﾂﾊﾞｷｭｰﾑ　22″	1枚			
7	1-0466	ﾌﾞｰﾂﾊﾞｷｭｰﾑ　26″	1枚			
7	1-0467	ﾌﾞｰﾂﾊﾞｷｭｰﾑ　30″	1枚			
7	1-0468	ﾌﾞｰﾂﾊﾞｷｭｰﾑ　34″	1枚			
7	1-0469	ﾌﾞｰﾂﾊﾞｷｭｰﾑ　38″	1枚			
7	1-0470	ﾌﾞｰﾂﾊﾞｷｭｰﾑ　42″	1枚			
7	1-0471	ﾌﾞｰﾂﾊﾞｷｭｰﾑ　46″	1枚			
7	1-0472	ﾌﾞｰﾂﾊﾞｷｭｰﾑ　54″	1枚			
7	1-0473	ﾌﾞｰﾂﾊﾞｷｭｰﾑ　62″	1枚			
7	1-0474	ﾌﾞｰﾂﾊﾞｷｭｰﾑ　70″	1枚			
7	1-0475	ﾌﾞｰﾂﾊﾞｷｭｰﾑ　78″	1枚			
8	1-1750	ﾌﾞﾚｰﾄﾞｶﾊﾞｰ中間ｽﾃｰ14″ｽﾃｰ付	1組			
8	1-1751	ﾌﾞﾚｰﾄﾞｶﾊﾞｰ中間ｽﾃｰ18″ｽﾃｰ付	1組			
8	1-1752	ﾌﾞﾚｰﾄﾞｶﾊﾞｰ中間ｽﾃｰ22″ｽﾃｰ付	1組			
8	1-1753	ﾌﾞﾚｰﾄﾞｶﾊﾞｰ中間ｽﾃｰ26″ｽﾃｰ付	1組			
8	1-1754	ﾌﾞﾚｰﾄﾞｶﾊﾞｰ中間ｽﾃｰ30″ｽﾃｰ付	1組			
8	1-1755	ﾌﾞﾚｰﾄﾞｶﾊﾞｰ中間ｽﾃｰ34″ｽﾃｰ付	1組			
8	1-1756	ﾌﾞﾚｰﾄﾞｶﾊﾞｰ中間ｽﾃｰ38″ｽﾃｰ付	1組			
8	1-1757	ﾌﾞﾚｰﾄﾞｶﾊﾞｰ中間ｽﾃｰ42″ｽﾃｰ付	1組			
8	1-1758	ﾌﾞﾚｰﾄﾞｶﾊﾞｰ中間ｽﾃｰ46″ｽﾃｰ付	1組			
8	1-1760	ﾌﾞﾚｰﾄﾞｶﾊﾞｰ中間ｽﾃｰ54″ｽﾃｰ付	1組			
9	1-0055	ｷｬｯﾌﾟﾎﾞﾙﾄM12*30L(ｾﾞﾝﾈｼﾞ)ｸﾛ	1個			
10	1-0047	M12ｽﾌﾟﾘﾝｸﾞﾜｯｼｬｰ	1個			
11	1-1718	ﾌﾞﾚｰﾄﾞｶﾊﾞｰFｽﾃｰ6*50*M12	1個			
12	1-0058	Ｔ型ﾅｯﾄM12	1個			
13	1-0487	ﾎﾞﾝｽﾄ(ｺﾞﾑﾌｯｸ)	2個			
14	1-1743	ﾌﾞﾚｰﾄﾞｶﾊﾞｰﾘｱUｶﾞﾀｽﾃｰ	1個			
15	1-0573	ﾊﾞｷｭｰﾑｶﾊﾞｰｱｲｸﾁﾊﾟｯｷﾝ8T*12W	1m			
15	1-0573	ﾊﾞｷｭｰﾑｶﾊﾞｰｱｲｸﾁﾊﾟｯｷﾝ8T*12W	1.10m	14″.1台分(価格はﾒｰﾀｰ単価)		
15	1-0573	ﾊﾞｷｭｰﾑｶﾊﾞｰｱｲｸﾁﾊﾟｯｷﾝ8T*12W	1.30m	18″.1台分(価格はﾒｰﾀｰ単価)		
15	1-0573	ﾊﾞｷｭｰﾑｶﾊﾞｰｱｲｸﾁﾊﾟｯｷﾝ8T*12W	1.50m	22″.1台分(価格はﾒｰﾀｰ単価)		
15	1-0573	ﾊﾞｷｭｰﾑｶﾊﾞｰｱｲｸﾁﾊﾟｯｷﾝ8T*12W	1.70m	26″.1台分(価格はﾒｰﾀｰ単価)		
15	1-0573	ﾊﾞｷｭｰﾑｶﾊﾞｰｱｲｸﾁﾊﾟｯｷﾝ8T*12W	1.90m	30″.1台分(価格はﾒｰﾀｰ単価)		
15	1-0573	ﾊﾞｷｭｰﾑｶﾊﾞｰｱｲｸﾁﾊﾟｯｷﾝ8T*12W	2.10m	34″.1台分(価格はﾒｰﾀｰ単価)		
15	1-0573	ﾊﾞｷｭｰﾑｶﾊﾞｰｱｲｸﾁﾊﾟｯｷﾝ8T*12W	2.30m	38″.1台分(価格はﾒｰﾀｰ単価)		

ＦＩＧ－８カバー系４	Ｋ（Ｓ）タイプ全機種　No1121

No.	部品No.	部　品　名　称	使用数	適　　用	御社価格	標準小売価格
15	1-0573	ﾊﾞｷｭｰﾑｶﾊﾞｰｱｲｸﾁﾊﾟｯｷﾝ8T*12W	2.50m	42″.1台分(価格はﾒｰﾀｰ単価)		
15	1-0573	ﾊﾞｷｭｰﾑｶﾊﾞｰｱｲｸﾁﾊﾟｯｷﾝ8T*12W	2.70m	46″.1台分(価格はﾒｰﾀｰ単価)		
15	1-0573	ﾊﾞｷｭｰﾑｶﾊﾞｰｱｲｸﾁﾊﾟｯｷﾝ8T*12W	2.90m	54″.1台分(価格はﾒｰﾀｰ単価)		
16	1-1045	ﾌﾞﾚｰﾄﾞｶﾊﾞｰ入り口	1枚	★ﾜﾝﾀｯﾁｶﾊﾞｰ兼用は内側取付		
17	1-0478	ﾌﾞﾚｰﾄﾞｶﾊﾞｰｽﾃｰﾘｱｼﾞｮｳﾌﾞ,ｺﾉｼﾞ	1個	鉄製ｶﾊﾞｰ用		
17	1-2694	Bｶﾊﾞｰｽﾃｰﾘｱ上部ｺﾉｼﾞ18″ﾌｧｲﾊﾞｰ用	1個	18″ﾌｧｲﾊﾞｰｶﾊﾞｰ用		
17	1-2693	Bｶﾊﾞｰｽﾃｰﾘｱ上部ｺﾉｼﾞ22″ﾌｧｲﾊﾞｰ用	1個	60KT(S)用26″ﾌｧｲﾊﾞｰｶﾊﾞｰ用		
17	1-0440	Bｶﾊﾞｰｽﾃｰﾘｱ上部ｺﾉｼﾞ26″ﾌｧｲﾊﾞｰ用	1個	26″ﾌｧｲﾊﾞｰｶﾊﾞｰ用40K(S)40KT(S)		
17	1-0439	Bｶﾊﾞｰｽﾃｰﾘｱ上部ｺﾉｼﾞ30″～ﾌｧｲﾊﾞｰ用	1個	30″～ﾌｧｲﾊﾞｰｶﾊﾞｰ用		
17	1-2697	Bｶﾊﾞｰｽﾃｰｺﾉｼﾞ22″ﾌｧｲﾊﾞｰ用60C	1個	22″ﾌｧｲﾊﾞｰｶﾊﾞｰ用(60KT(S)用)		
18	1-0437	BｶﾊﾞｰF上ｽﾃｰFｶﾊﾞ用26″以上	1個	50-80KT(S)		
18	1-0477	ﾌﾞﾚｰﾄﾞｶﾊﾞｰｽﾃｰﾌﾛﾝﾄｼﾞｮｳﾌﾞ	1個	鉄製ｶﾊﾞｰ用45L.50L有り		
18	1-1066	BｶﾊﾞｰF上ｽﾃｰFｶﾊﾞ18″用ﾈｼﾞ止ﾒﾀﾀｲﾌﾟ	1個	ﾌｧｲﾊﾞｰｶﾊﾞｰ用		
18	1-1067	BｶﾊﾞｰF上ｽﾃｰFｶﾊﾞ22″用	1個	ﾌｧｲﾊﾞｰｶﾊﾞｰ用		
19	1-1055	給水ﾊﾟｲﾌﾟ(新型)14″	1組	鉄製ｶﾊﾞｰ用		
19	1-1056	給水ﾊﾟｲﾌﾟ(新型)18″	1組	鉄製ｶﾊﾞｰ用		
19	1-1057	給水ﾊﾟｲﾌﾟ(新型)22″	1組	鉄製ｶﾊﾞｰ用		
19	1-1058	給水ﾊﾟｲﾌﾟ(新型)26″	1組	鉄製ｶﾊﾞｰ用		
19	1-1059	給水ﾊﾟｲﾌﾟ(新型)30″	1組	鉄製ｶﾊﾞｰ用		
19	1-1060	給水ﾊﾟｲﾌﾟ(新型)34″	1組	鉄製ｶﾊﾞｰ用		
19	1-1061	給水ﾊﾟｲﾌﾟ(新型)38″	1組	鉄製ｶﾊﾞｰ用		
19	1-1062	給水ﾊﾟｲﾌﾟ(新型)42″	1組	鉄製ｶﾊﾞｰ用		
19	1-1063	給水ﾊﾟｲﾌﾟ(新型)46″	1組	鉄製ｶﾊﾞｰ用		
19	1-4259	給水ﾊﾟｲﾌﾟ(新型)54″以上	1組	鉄製ｶﾊﾞｰ用		
19	1-0506	給水ﾊﾟｲﾌﾟ14″(ﾌｧｲﾊﾞｰｶﾊﾞｰ)	1組	ﾌｧｲﾊﾞｰｶﾊﾞｰ用部品設定無し		
19	1-0507	給水ﾊﾟｲﾌﾟ18″(ﾌｧｲﾊﾞｰｶﾊﾞｰ)	1組	ﾌｧｲﾊﾞｰｶﾊﾞｰ用		
19	1-0508	給水ﾊﾟｲﾌﾟ22″(ﾌｧｲﾊﾞｰｶﾊﾞｰ)	1組	ﾌｧｲﾊﾞｰｶﾊﾞｰ用		
19	1-0509	給水ﾊﾟｲﾌﾟ26″(ﾌｧｲﾊﾞｰｶﾊﾞｰ)	1組	ﾌｧｲﾊﾞｰｶﾊﾞｰ用		
19	1-0510	給水ﾊﾟｲﾌﾟ30″(ﾌｧｲﾊﾞｰｶﾊﾞｰ)	1組	ﾌｧｲﾊﾞｰｶﾊﾞｰ用		
19	1-0511	給水ﾊﾟｲﾌﾟ34″(ﾌｧｲﾊﾞｰｶﾊﾞｰ)	1組	ﾌｧｲﾊﾞｰｶﾊﾞｰ用部品設定無し		
19	1-0512	給水ﾊﾟｲﾌﾟ38″(ﾌｧｲﾊﾞｰｶﾊﾞｰ)	1組	ﾌｧｲﾊﾞｰｶﾊﾞｰ用		
19	1-0514	給水ﾊﾟｲﾌﾟ46″(ﾌｧｲﾊﾞｰｶﾊﾞｰ)	1組	ﾌｧｲﾊﾞｰｶﾊﾞｰ用		
20	1-4428	ボンスト受け金具(上)	2個	⑳″は非売品		
21	1-1723	ﾘﾍﾞｯﾄ　NS5-2	3個			
22	1-3930	取手ﾜﾝﾀｯﾁｶﾊﾞｰ14″用補強ﾎﾞﾙﾄ付	1個	ﾌｧｲﾊﾞｰｶﾊﾞｰ用.M5*16Lﾎﾞﾙﾄ SUS付		
22	1-3931	取手ﾜﾝﾀｯﾁｶﾊﾞｰ18″用補強ﾎﾞﾙﾄ付	1個	ﾌｧｲﾊﾞｰｶﾊﾞｰ用.M5*16Lﾎﾞﾙﾄ SUS付		
22	1-3932	取手ﾜﾝﾀｯﾁｶﾊﾞｰ22″用補強ﾎﾞﾙﾄ付	1個	ﾌｧｲﾊﾞｰｶﾊﾞｰ用.M5*16Lﾎﾞﾙﾄ SUS付		
22	1-3933	取手ﾜﾝﾀｯﾁｶﾊﾞｰ26″用補強ﾎﾞﾙﾄ付	1個	ﾌｧｲﾊﾞｰｶﾊﾞｰ用.M5*16Lﾎﾞﾙﾄ SUS付		
22	1-3934	取手ﾜﾝﾀｯﾁｶﾊﾞｰ30″用補強ﾎﾞﾙﾄ付	1個	ﾌｧｲﾊﾞｰｶﾊﾞｰ用.M5*16Lﾎﾞﾙﾄ SUS付		
22	1-3935	取手ﾜﾝﾀｯﾁｶﾊﾞｰ38″用補強ﾎﾞﾙﾄ付	1個	ﾌｧｲﾊﾞｰｶﾊﾞｰ用.M5*16Lﾎﾞﾙﾄ SUS付		
23	1-3020	ﾎﾞﾙﾄM8*20L(ｽﾃﾝﾚｽ)	2本	ﾌｧｲﾊﾞｰｶﾊﾞｰ用		
24	1-0023	ﾜｯｼｬｰM8(ｽﾃﾝﾚｽ)	4枚	ﾌｧｲﾊﾞｰｶﾊﾞｰ用		
25	1-0017	M8ｽﾌﾟﾘﾝｸﾞﾜｯｼｬｰ(ｽﾃﾝﾚｽ)	2個	ﾌｧｲﾊﾞｰｶﾊﾞｰ用		
26	1-1211	ﾅｯﾄ (M8) SUS	2個	ﾌｧｲﾊﾞｰｶﾊﾞｰ用		
27	1-1274	ﾎﾞﾙﾄM5*15L.SUS	2個	ﾌｧｲﾊﾞｰｶﾊﾞｰ用		

ＦＩＧ－８カバー系５	Ｋ（Ｓ）タイプ全機種　No1122

No.	部品No.	部　品　名　称	使用数	適　　用	御社価格	標準小売価格
28	1-1276	ﾜｯｼｬｰM5 (SUS)	16個	ﾌｧｲﾊﾞｰｶﾊﾞｰ用		
29	1-2969	ﾅｯﾄﾌﾗﾝｼﾞﾀｲﾌﾟ(M5)SUS	8個	ﾌｧｲﾊﾞｰｶﾊﾞｰ用		
31	1-1380	給水栓ｿｹｯﾄ20A.ﾌﾞﾚｰﾄﾞｶﾊﾞｰ.ﾂﾊﾞﾅｼ	2個			
32	1-1766	ﾌﾞﾚｰﾄﾞｶﾊﾞｰﾘｱｴﾝﾁｮｳｽﾃｰ100L	1個	30-40KD(S)		
32	1-1761	ﾌﾞﾚｰﾄﾞｶﾊﾞｰﾘｱｴﾝﾁｮｳｽﾃｰ150L	1個	30-40KD(S)		
32	1-1762	ﾌﾞﾚｰﾄﾞｶﾊﾞｰﾘｱｴﾝﾁｮｳｽﾃｰ200L	1個	30-40KD(S)		
32	1-1763	ﾌﾞﾚｰﾄﾞｶﾊﾞｰﾘｱｴﾝﾁｮｳｽﾃｰ250L	1個	30-40KD(S)		
32	1-1764	ﾌﾞﾚｰﾄﾞｶﾊﾞｰﾘｱｴﾝﾁｮｳｽﾃｰ300L	1個	30-40KD(S)		
32	1-1765	ﾌﾞﾚｰﾄﾞｶﾊﾞｰﾘｱｴﾝﾁｮｳｽﾃｰ350L	1個	30-40KD(S)		
33	1-0441	Bｶﾊﾞｰ,ｼｬﾌﾄｶﾊﾞｰ,ﾌｧｲﾊﾞｰﾖｳSUS	1個	2分割ｶﾊﾞｰ用(1-5441:+24.5mm用)		
34	1-1452	ﾌﾞﾚｰﾄﾞｶﾊﾞｰﾘｱﾊﾟｲﾌﾟｽﾃｰ10φ型	2個			
35	1-2412	ﾊﾞｷｭｰﾑｱﾝﾀﾞｰ補強材14″-22″	1組			
35	1-2413	ﾊﾞｷｭｰﾑｱﾝﾀﾞｰ補強材26″-38″	1組			
35	1-2414	ﾊﾞｷｭｰﾑｱﾝﾀﾞｰ補強材42″-70″	1組			
36	1-3469	ﾜﾝﾀｯﾁｶﾊﾞｰｶﾞｲﾄﾞ.ﾜﾝﾀｯﾁｶﾊﾞｰ用	1個	30-40KD(S)		
36	1-3476	ﾜﾝﾀｯﾁｶﾊﾞｰｶﾞｲﾄﾞ2分割ｶﾊﾞｰﾖｳ	1個	ﾌｧｲﾊﾞｰｶﾊﾞｰ用		
37	1-0285	天板補強材(SUSﾌｧｲﾊﾞｰ用)18″	1枚			
37	1-0286	天板補強材(SUSﾌｧｲﾊﾞｰ用)22″	1枚			
37	1-0287	天板補強材(SUSﾌｧｲﾊﾞｰ用)26″	1枚			
37	1-0288	天板補強材(SUSﾌｧｲﾊﾞｰ用)30″	1枚			
37	1-0290	天板補強材(SUSﾌｧｲﾊﾞｰ用)38″	1枚			
37	1-0289	天板補強材(SUSﾌｧｲﾊﾞｰ用)46″	1枚			
37	1-5064	ｵﾌﾟｼｮﾝｶﾊﾞｰ天板補強(ｶｸｻｲｽﾞ)	1個			
38	1-0442	給水パイプ押え金具	2個	ﾌｧｲﾊﾞｰｶﾊﾞｰ用		
39	1-0443	ﾌｧｲﾊﾞｰｶﾊﾞｰ水切り板	1個	ﾌｧｲﾊﾞｰｶﾊﾞｰ用		
40	1-3796	摩耗防止前側板ﾌｧｲﾊﾞｰｶﾊﾞｰ用	1個	前側用		
41	1-3797	摩耗防止後側板ﾌｧｲﾊﾞｰｶﾊﾞｰ用	1個	後側用		
42	1-4348	超耐磨ｺﾞﾑ 14″(Bｶﾊﾞｰ補修材内)	1組	改良型ｶﾊﾞｰ(内側に装着)		
42	1-4349	超耐磨ｺﾞﾑ 18″(Bｶﾊﾞｰ補修材内)	1組	改良型ｶﾊﾞｰ(内側に装着)		
42	1-4350	超耐磨ｺﾞﾑ 22″(Bｶﾊﾞｰ補修材内)	1組	改良型ｶﾊﾞｰ(内側に装着)		
42	1-4351	超耐磨ｺﾞﾑ 26″(Bｶﾊﾞｰ補修材内)	1組	改良型ｶﾊﾞｰ(内側に装着)		
42	1-4352	超耐磨ｺﾞﾑ 30″(Bｶﾊﾞｰ補修材内)	1組	改良型ｶﾊﾞｰ(内側に装着)		
42	1-4353	超耐磨ｺﾞﾑ 34″(Bｶﾊﾞｰ補修材内)	1組	改良型ｶﾊﾞｰ(内側に装着)		
42	1-4354	超耐磨ｺﾞﾑ 38″(Bｶﾊﾞｰ補修材内)	1組	改良型ｶﾊﾞｰ(内側に装着)		
42	1-4355	超耐磨ｺﾞﾑ 46″(Bｶﾊﾞｰ補修材内)	1組	改良型ｶﾊﾞｰ(内側に装着)		
42	1-0931	ﾊﾞｷｭｰﾑｶﾊﾞｰ補修材内外ｾｯﾄ14″	1組	改良型ｶﾊﾞｰに装着(NO6.42とｾｯﾄ)		
42	1-0938	ﾊﾞｷｭｰﾑｶﾊﾞｰ補修材内外ｾｯﾄ18″	1組	改良型ｶﾊﾞｰに装着(NO6.42とｾｯﾄ)		
42	1-0946	ﾊﾞｷｭｰﾑｶﾊﾞｰ補修材内外ｾｯﾄ22″	1組	改良型ｶﾊﾞｰに装着(NO6.42とｾｯﾄ)		
42	1-2506	ﾊﾞｷｭｰﾑｶﾊﾞｰ補修材内外ｾｯﾄ26″	1組	改良型ｶﾊﾞｰに装着(NO6.42とｾｯﾄ)		
42	1-0953	ﾊﾞｷｭｰﾑｶﾊﾞｰ補修材内外ｾｯﾄ30″	1組	改良型ｶﾊﾞｰに装着(NO6.42とｾｯﾄ)		
42	1-0954	ﾊﾞｷｭｰﾑｶﾊﾞｰ補修材内外ｾｯﾄ34″	1組	改良型ｶﾊﾞｰに装着(NO6.42とｾｯﾄ)		
42	1-0955	ﾊﾞｷｭｰﾑｶﾊﾞｰ補修材内外ｾｯﾄ38″	1組	改良型ｶﾊﾞｰに装着(NO6.42とｾｯﾄ)		
42	1-0956	ﾊﾞｷｭｰﾑｶﾊﾞｰ補修材内外ｾｯﾄ46″	1組	改良型ｶﾊﾞｰに装着(NO6.42とｾｯﾄ)		
42	1-0996	ﾊﾞｷｭｰﾑｶﾊﾞｰ補修材内外ｾｯﾄ54″	1組	62″は01-0998		
43	1-2457	水切り板(SUS430)2分割ｶﾊﾞｰ後方	1枚			

FIG-9油圧系

K(S)タイプ全機種

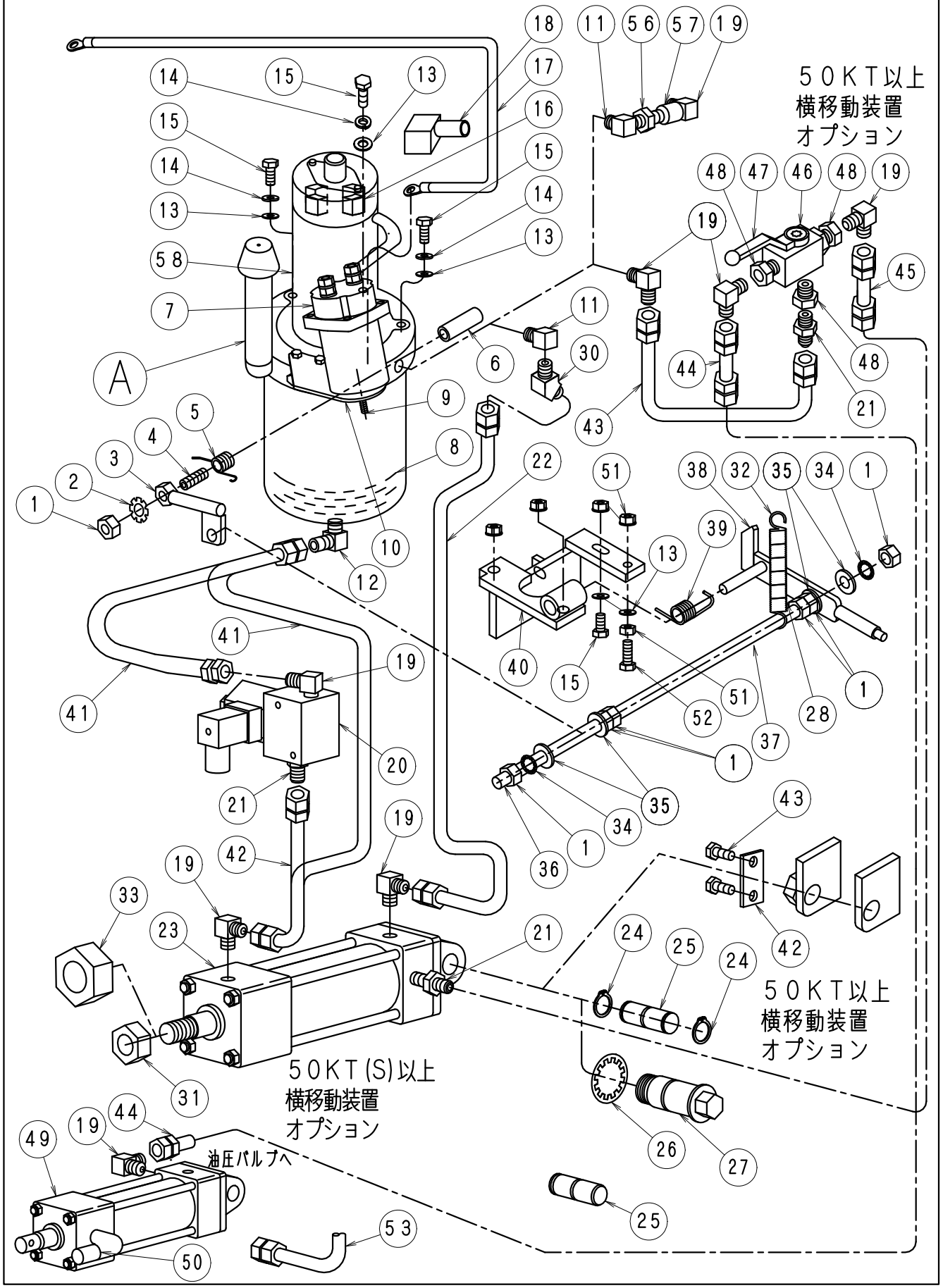

ＦＩＧ－９油圧系１	Ｋ（Ｓ）タイプ全機種　No1123

No.	部品No.	部　品　名　称	使用数	適　　用	御社価格	標準小売価格
A	1-2900	油圧ﾊﾟｯｹｰｼﾞ（永興）単体	1台	Eﾀｲﾌﾟﾊﾟｯｹｰｼﾞ		
1	1-0049	ﾅｯﾄ（M12）	9個			
2	1-3321	ﾜｯｼｬｰM12（歯付き座金外歯）	1個			
3	1-2215	油圧ﾚﾊﾞｰ（D.Kﾀｲﾌﾟﾊﾟｯｹｰｼﾞ用）	1個			
4	1-4024	ﾕｱﾂ,P,ﾘﾀｰﾝ調整ﾈｼﾞ（永興）17	1個			
5	1-2869	ﾕｱﾂ,P,ﾚﾊﾞｰﾊﾞﾈ、（永興ﾊﾟｯｹｰｼﾞ）	1個			
6	1-2928	油圧ﾘﾀｰﾝｶｰﾄﾘｯｼﾞ（E）	1個			
7	1-1515	ﾕｱﾂ,P,ﾕｱﾂｽｲｯﾁ,7ｿﾚﾉｲﾄﾞﾀｲﾌﾟ	1個			
8	1-0933	ｵｲﾙ（ﾊﾟｯｹｰｼﾞ）	1.50ﾘｯﾄﾙ			
9	1-3885	ﾊﾞﾈ油圧（ｽｲｯﾁﾘﾀｰﾝ小）Kﾀｲﾌﾟ13L	1個			
10	1-3320	油圧ｽｲｯﾁ取付板（永興）	1個	未供給		
11	1-2232	油圧金具90°3/8″ｵｽ1/4″ﾒｽ（加工）	1個			
12	1-2997	油圧金具 90°1/4″-1/2″（PT）	1個			
13	1-0020	ﾜｯｼｬｰM8	5枚			
14	1-0019	M8ｽﾌﾟﾘﾝｸﾞﾜｯｼｬｰ	5個			
15	1-0022	ﾎﾞﾙﾄM8*20L　ﾕﾆｸﾛ	4本			
16	1-3324	油圧ﾊﾟｯｹｰｼﾞｶｰﾎﾞﾝﾌﾞﾗｼ（永興）	4個	4個/台Eﾊﾟｯｹｰｼﾞ用		
17	1-3325	ﾊﾞｯﾃﾘｰｺｰﾄﾞ+40K.1200L	1本	30-40KD(S)		
17	1-3326	ﾊﾞｯﾃﾘｰｺｰﾄﾞ+40KT.750L	1本	40KT(S)		
17	1-2113	ﾊﾞｯﾃﾘｰｺｰﾄﾞ+40DK50-80KT650L	1本	50-80KT(S)		
17	1-3316	ﾊﾞｯﾃﾘｰｺｰﾄﾞ5.5S+5080KT1100L	1本	50-80KT(S)		
18	1-2507	ﾀｰﾐﾅﾙｶﾊﾞｰ（油圧ﾊﾟｯｹｰｼﾞ）	1個			
19	1-1726	油圧金具 90°1/4″	5個			
20	1-1576	可変ﾊﾟｲﾌﾟ操作用ﾊﾞﾙﾌﾞ	1個			
21	1-1727	油圧金具 ｽﾄﾚｰﾄ1/4″	2個			
22	1-2747	油圧ﾎｰｽ高圧900L.40DT40KT新	1本	30-40KD(S).40KT(S)		
23	1-1544	油圧ｼﾘﾝﾀﾞφ50 C.D.K(S)	1本	30-40K(D)(S).40KT(D)(S)		
23	1-2203	油圧ｼﾘﾝﾀﾞ 63φD50-80KT(S)ﾀｲﾌﾟ	1本	50-80KT(D)(S)		
24	1-1797	ｽﾅｯﾌﾟﾘﾝｸﾞ、JG20	2個	30-40KD(S).40KT(S)		
25	1-2144	ｼﾘﾝﾀﾞｽﾄｯﾊﾟﾋﾟﾝ50Φ用D.K.KT	1本	30-40KD(S).40KT(D)(S)～K-0177		
25	1-4068	ｼﾘﾝﾀﾞｽﾄｯﾊﾟﾋﾟﾝ50Φ用K.KT新	1本	K-0178～（除くK-0183）		
26	1-2157	ﾜｯｼｬｰM30（歯付き座金内歯）	1個	50～80Dﾀｲﾌﾟ(S) 50-80KT(S)		
27	1-2312	ｼﾘﾝﾀﾞｽﾄｯﾊﾟﾋﾟﾝ,50-80D.Kﾈｼﾞﾀｲﾌﾟ	1本	50-80KT(D)(S)		
28	1-0828	ﾊﾞﾈ.ﾃﾝｼｮﾝ弱40D.K 80L	1本	K-0090号機以降		
30	1-1789	油圧金具 45°1/4″	1個			
31	1-0086	ﾅｯﾄ（M20*P1.5）ﾕﾆｸﾛ	1個			
32	1-0828	ﾊﾞﾈ.ﾃﾝｼｮﾝ弱40D.K 80L	1本	油圧ﾘﾀｰﾝﾊﾞﾈ		
33	1-3035	ﾅｯﾄ（M30*P1.5）3種　ﾕﾆｸﾛ	1個	50-80KT(S)		
34	1-1975	ﾜｯｼｬｰM12（歯付き座金内歯）	2個			
35	1-0048	ﾜｯｼｬｰM12	4枚			
36	1-1988	ﾎﾞﾙﾄ（ﾈｼﾞ棒）M12*300L	1本			
37	1-2218	油圧ﾚﾊﾞｰﾘﾝｸﾊﾟｲﾌﾟ（D.Kﾀｲﾌﾟ）	1個	初期ﾀｲﾌﾟのみ以降不要		
38	1-2216	油圧ﾚﾊﾞｰ（D.Kﾀｲﾌﾟｿﾄｶﾞﾜ用）	1個			
39	1-2901	ﾕｱﾂ,ﾚﾊﾞｰﾊﾞﾈD,K（ﾚﾊﾞｰ側）	1個			
40	1-2217	油圧ﾚﾊﾞｰ軸受（D.K用）	1個			

ＦＩＧ－９油圧系２	Ｋ（Ｓ）タイプ全機種　No1124

No.	部品No.	部　品　名　称	使用数	適　　用	御社価格	標準小売価格
41	1-2749	油圧ﾎｰｽ低圧350L.40DT40K新	1本	30-40KD(S).40KT(S)ﾊﾞﾙﾌﾞ-Pﾎﾟｯﾄ		
41	1-2759	油圧ﾎｰｽ低圧530L30.40K.60KT	1本	50-80KT-Pﾎﾟｯﾄｰｼﾘﾝﾀﾞ-40D可変無		
41	1-2265	油圧ﾎｰｽ低圧600L.40D可変ﾅｼ	1本	50-80KTS-Pﾎﾟｯﾄｰｼﾘﾝﾀﾞ-		
42	1-1542	油圧ﾎｰｽ高圧450L.KDﾀｲﾌﾟﾓﾄﾞﾘ	1本	30～40KD(S).ﾀｲﾌﾟ. ﾊﾞﾙﾌﾞｰｼﾘﾝﾀﾞ-		
42	1-2748	油圧ﾎｰｽ高圧500L.40DT40KT新	1本	40KT(S)ﾀｲﾌﾟ. ﾊﾞﾙﾌﾞｰｼﾘﾝﾀﾞ-		
42	1-1542	油圧ﾎｰｽ高圧450L.KDﾀｲﾌﾟﾓﾄﾞﾘ	1本	40KTDSﾀﾞｲﾚｸﾄ. ﾊﾞﾙﾌﾞｰｼﾘﾝﾀﾞ-		
43	1-0911	油圧ﾎｰｽ高圧770L.FC,80C.N	1本	50-80K(S).ﾊﾟｯｹｰｼﾞ-横移動ﾊﾞﾙﾌﾞ		
44	1-3168	油圧ﾎｰｽ高圧1500L.60KT	1本	50-80K(S).横移動ﾊﾞﾙﾌﾞ-横移動ｼﾘ		
45	1-3167	油圧ﾎｰｽ高圧1000L50-80KT	1本	50-80K(S).横移動ﾊﾞﾙﾌﾞｰｼﾘﾝﾀﾞ		
46	1-0943	油圧切替ﾊﾞﾙﾌﾞ(横移動用)	1個	1-0944ﾚﾊﾞ-含む(横移動ｵﾌﾟｼｮﾝ)		
47	1-0944	油圧横移動切替ﾚﾊﾞ-単体	1個	ﾚﾊﾞ-単体(横移動ｵﾌﾟｼｮﾝ)		
48	1-0537	ﾌﾞｯｼﾝｸﾞ高圧3/8-1/4.10A-8A	3個	(横移動ｵﾌﾟｼｮﾝ)		
49	1-0897	油圧ｼﾘﾝﾀﾞ- 32φYﾀｲﾌﾟﾖｳ	1本	(横移動ｵﾌﾟｼｮﾝ)		
50	1-2325	油圧ｼﾘﾝﾀﾞ-用ｻｲﾚﾝｻｰ	1本	横ｼﾘﾝﾀﾞ-用ｻｲﾚﾝｻｰ(横移動ｵﾌﾟｼｮﾝ)		
51	1-3586	ﾅｯﾄﾌﾗﾝｼﾞﾀｲﾌﾟ(M8)	4個			
52	1-3012	ﾎﾞﾙﾄM8*30L　ﾕﾆｸﾛ	1本			
53	1-4120	油圧ﾎｰｽ低1450L.60-80KTDS横	1本	ｵﾌﾟｼｮﾝ、横移動戻りﾎｰｽ		
54	1-3773	ﾐｯｼｮﾝｻﾎﾟｰﾄｼｬﾌﾄ固定板	1個			
55	1-1408	ｱｯﾌﾟｾｯﾄWｾﾑｽM5*10L(ｸﾛﾒｰﾄ)	2個			
56	1-4380	高圧ﾆｯﾌﾟﾙ、1/4″-1/4″	1個	K-0344～(除くK-0345)		
57	1-4381	高圧ｿｹｯﾄ、1/4″-1/4″	1個	K-0344～(除くK-0345)		
58	1-3997	油圧ﾊﾟｯｹｰｼﾞﾓｰﾀｰASSY(永興)	1個			

ＦＩＧ－１０ファンプーリー、マウント系

K(S)タイプ全機種

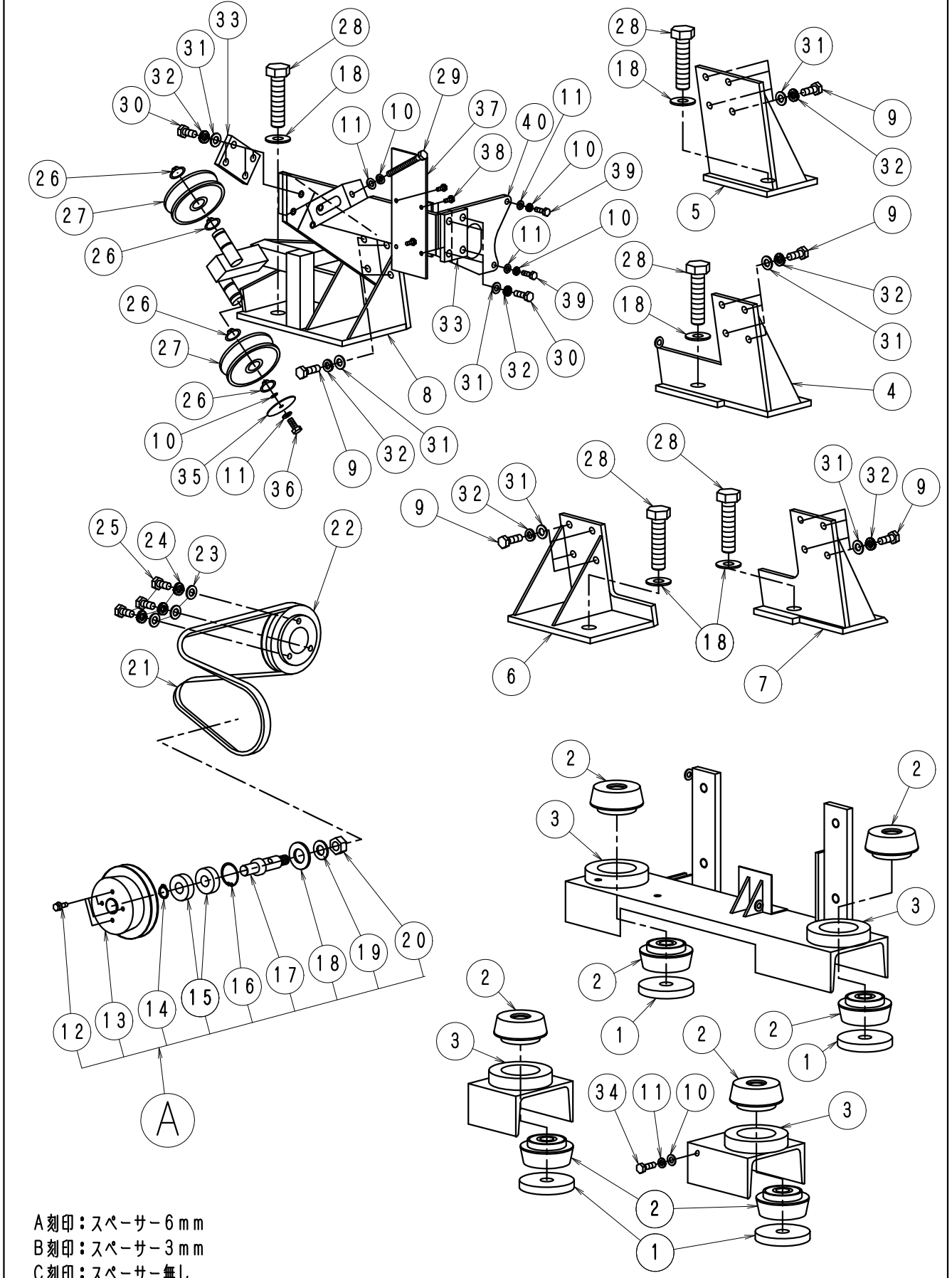

A刻印：スペーサー６ｍｍ
B刻印：スペーサー３ｍｍ
C刻印：スペーサー無し

ＦＩＧ－１０ﾌｧﾝﾌﾟｰﾘｰ、ﾏｳﾝﾄ系	Ｋ（Ｓ）タイプ全機種　No1125

No.	部品No.	部　品　名　称	使用数	適　　用	御社価格	標準小売価格
A	255	ﾌｧﾝﾌﾟｰﾘｰASSY(Kﾀｲﾌﾟ)	1台	N012-20含む		
1	1-2163	防振ｺﾞﾑ受けﾅｯﾄ(D.Kﾀｲﾌﾟ)	4個			
2	1-2191	防振ｺﾞﾑ(D,Kﾀｲﾌﾟ全機種)	8個			
3	1-2142	防振ｺﾞﾑ受けﾘﾝｸﾞ	4個			
4	1-2895	ｴﾝｼﾞﾝSｸﾗﾝｸ後方30-40K.60KT	1個	30-40KD(S).50-80KT(S)		
5	1-2889	ｴﾝｼﾞﾝSｸﾗﾝｸ側後方40KT	1個	40KT(S)		
6	1-2896	ｴﾝｼﾞﾝSFｶﾊﾞｰ前方Kﾀｲﾌﾟ全機種	1個	Kﾀｲﾌﾟ全機種		
6	1-3664	EｻﾎﾟｰﾄF側前方KSﾀｲﾌﾟ全機種	1個	KSﾀｲﾌﾟ全機種		
7	1-2897	ｴﾝｼﾞﾝSFｶﾊﾞｰ後方Kﾀｲﾌﾟ全機種	1個	Kﾀｲﾌﾟ全機種		
7	1-3665	EｻﾎﾟｰﾄF側後方KSﾀｲﾌﾟ全機種	1個	KSﾀｲﾌﾟ全機種		
8	1-2894	ｴﾝｼﾞﾝSｸﾗﾝｸ前方Kﾀｲﾌﾟ全機種	1個	K.KSﾀｲﾌﾟ全機種		
9	1-0040	ﾎﾞﾙﾄM10*30L*P1.25ﾏﾌﾗｰﾖｳ180	16本			
10	1-0020	ﾜｯｼｬｰM8	4枚			
11	1-0019	M8ｽﾌﾟﾘﾝｸﾞﾜｯｼｬｰ	4個			
12	1-3037	ｱｯﾌﾟｾｯﾄWｾﾑｽ 6*15Lｸﾛﾒｰﾄ	4個			
13	1-2898	ﾌﾟｰﾘｰﾌｧﾝ(K,KSﾀｲﾌﾟ)	1個			
14	1-1223	ﾌｧﾝPｼｬﾌﾄﾖｳｽﾅｯﾌﾟﾘﾝｸﾞJG-17	1枚			
15	1-0627	ﾍﾞｱﾘﾝｸ6203ﾌｧﾝﾌﾟｰﾘ、ﾍﾞﾍﾞﾙｷﾞﾔ	2個			
16	1-1222	ﾌｧﾝPｼｬﾌﾄﾖｳｽﾅｯﾌﾟﾘﾝｸﾞ040特殊	1枚			
17	1-1221	ﾌｧﾝﾌﾟｰﾘｰｼｬﾌﾄC、N.NFC.D.K.M	1本			
18	1-0081	ﾜｯｼｬｰM20	6枚			
19	1-0061	ﾜｯｼｬｰM14	1枚			
20	1-0070	ﾅｯﾄ(M14*P1.5)3種/平径19	1個			
21	1-0253	ﾍﾞﾙﾄ3V*630	1本			
22	1-2914	ﾌﾟｰﾘｰｸﾗﾝｸﾌｧﾝ{K(S)ﾀｲﾌﾟ}	1個			
22	1-3685	ﾌﾟｰﾘｰｸﾗﾝｸﾌｧﾝ(40KTDSﾀｲﾌﾟ)	1個			
22	1-4092	ﾌﾟｰﾘｰｸﾗﾝｸﾌｧﾝ.60-80KTD(C)S	1個			
23	1-3161	小ﾜｯｼｬｰM10	3枚			
24	1-3066	M10ｷｬｯﾌﾟﾎﾞﾙﾄﾖｳｽﾌﾟﾘﾝｸﾞﾜｯｼｬｰ	3枚			
25	1-3016	ﾎﾞﾙﾄM10*25L P1.25	3個			
26	1-1797	ｽﾅｯﾌﾟﾘﾝｸﾞ、JG20	4個			
27	1-4337	ｴﾝﾌﾟﾗｽﾁｰﾙ,ﾌｧﾝﾍﾞﾙﾄﾖｳ,ｺﾞﾑｼｰﾙ	2個	ｺﾞﾑｼｰﾙﾀｲﾌﾟ(ﾌﾟﾗｽﾃｨｯｸﾀｲﾌﾟ廃止)		
28	1-3085	ﾎﾞﾙﾄM20*100L(ﾊﾝﾈｼﾞ)D.Kﾖｳ	4本			
29	1-0033	ﾎﾞﾙﾄM8*80L(ｾﾞﾝﾈｼﾞ)ﾕﾆｸﾛ	1個			
30	1-3083	ﾎﾞﾙﾄM10*25L	8本			
31	1-0035	ﾜｯｼｬｰM10	24枚			
32	1-0034	M10ｽﾌﾟﾘﾝｸﾞﾜｯｼｬｰ	24個			
33	1-3327	ﾌｧﾝﾌﾟｰﾘｰｽﾃｰ繋ぎ板	2個			
34	1-3011	ﾎﾞﾙﾄM8*25L　ﾕﾆｸﾛ	1本			
35	1-3837	ﾌｧﾝﾍﾞﾙﾄ方向転換ｴﾝﾌﾟﾗ防塵板	1枚	0107号機以降		
36	1-0031	ﾎﾞﾙﾄM8*15L　ﾕﾆｸﾛ	1本			
37	1-3751	KSﾀｲﾌﾟ遮熱板(ｴｷｿﾞｰｽﾄ用)	1組			
38	1-3848	ｱｯﾌﾟｾｯﾄWｾﾑｽM5*20(ｸﾛﾒｰﾄ)	4個			
39	1-3012	ﾎﾞﾙﾄM8*30L　ﾕﾆｸﾛ	2本			
40	1-2899	ﾌｧﾝPｽﾃｰﾌﾗｲﾎｲｰﾙ側、Kﾀｲﾌﾟ用	1式			

FIG-11チューブポンプ系

K(S)タイプ全機種

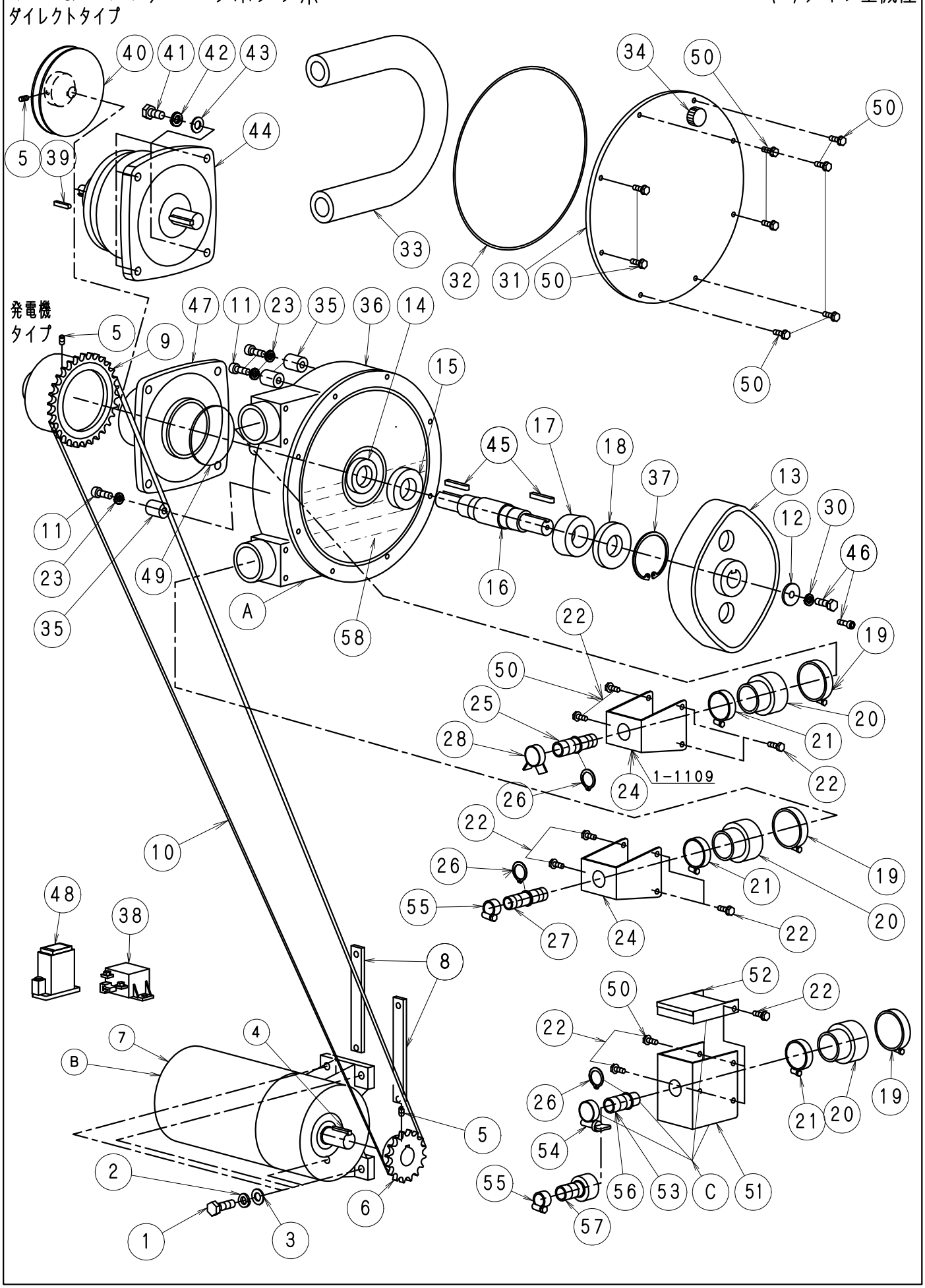

ＦＩＧ－１１ﾁｭｰﾌﾞﾎﾟﾝﾌﾟ系１	Ｋ（Ｓ）タイプ全機種　No1126

No.	部品No.	部　品　名　称	使用数	適　　用	御社価格	標準小売価格
A	91	ﾁｭｰﾌﾞﾎﾟﾝﾌﾟASSY(標準)	1台	(発電機)ﾀｲﾌﾟ		
A	92	ﾁｭｰﾌﾞﾎﾟﾝﾌﾟASSY、DD.KD､ﾐｯｸ1	1台	30-40KD(S)(ﾀﾞｲﾚｸﾄﾀｲﾌﾟ)		
A	220	ﾁｭｰﾌﾞﾎﾟﾝﾌﾟASSY.DD減速機ﾚｽ	1台	30-40KD(S)(減速機無し)		
B	1-1000	DCｷﾞﾔｰﾄﾞﾓｰﾀｰ12Vﾁｭｰﾌﾞﾎﾟﾝﾌﾟ	1個	発電機ﾀｲﾌﾟ(製造終了)		
C	319	汚泥飛散防止ﾊﾟｰﾂｾｯﾄ19A	1台	53.54.55.56.		
1	1-3012	ﾎﾞﾙﾄM8*30L　ﾕﾆｸﾛ	4本	発電機ﾀｲﾌﾟ		
2	1-0019	M8ｽﾌﾟﾘﾝｸﾞﾜｯｼｬｰ	4個	発電機30-40KD(S).ﾀﾞｲﾚｸﾄﾀｲﾌﾟ*5ｹ		
3	1-0020	ﾜｯｼｬｰM8	4枚	発電機ﾀｲﾌﾟ		
4	1-1805	ｷｰ7*35L片丸NFC,FC,Bｼｬﾌﾄ30N	1個	発電機ﾀｲﾌﾟ		
5	1-0012	ﾎｰﾛｰｾｯﾄM6*8L(ｸﾎﾞﾐ先)	2個	発電機30-40KD(S).ﾀﾞｲﾚｸﾄﾀｲﾌﾟ*1ｹ		
6	1-2455	ｽﾌﾟﾛｹｯﾄ#40,24T22φ(ｷﾞﾔｰM)	1個	発電機ﾀｲﾌﾟ		
7	1-1004	DCｷﾞﾔｰﾄﾞﾓｰﾀｰ単体	1個	(発電機)ﾀｲﾌﾟﾓｰﾀｰ部のみ供給		
8	1-7037	ｷﾞﾔｰﾄﾞﾓｰﾀｰﾖｳｽﾗｲﾄﾞﾊﾞﾝ	2個	発電機ﾀｲﾌﾟ		
9	1-2005	ｽﾌﾟﾛｹｯﾄ#40,30T22φ(ﾁｭｰﾌﾞ)	1個	発電機ﾀｲﾌﾟ		
10	1-2366	ﾁｪｰﾝ#40,40D､Gﾓｰﾀｰﾄﾎﾟﾝﾌﾟ	1本	発電機ﾀｲﾌﾟ		
11	1-3328	ｷｬｯﾌﾟﾎﾞﾙﾄM8*50L半ﾈｼﾞ　ﾕﾆｸﾛ	4本			
12	1-0667	ｷｰ5*25(両丸､ｼｭﾄﾞｳｼｬﾌﾄﾖｳ)	1個	ﾀﾞｲﾚｸﾄﾀｲﾌﾟ		
12	1-1514	ﾁｭｰﾌﾞPﾛｰﾀｰ固定ﾜｯｼｬｰ8.5φ	1個	発電機ﾀｲﾌﾟ		
13	1-1494	ﾁｭｰﾌﾞﾎﾟﾝﾌﾟﾛｰﾀｰ20A用D.K.ﾐｯｸ-1用	1個			
14	1-2249	ﾁｭｰﾌﾞﾎﾟﾝﾌﾟﾖｳｵｲﾙｼｰﾙ (新)	1個	発電機ﾀｲﾌﾟ		
15	1-1342	ﾁｭｰﾌﾞﾎﾟﾝﾌﾟﾖｳﾎﾞｰﾙﾍﾞｱﾘﾝｸﾞ	1個	発電機ﾀｲﾌﾟ		
16	1-2248	ﾁｭｰﾌﾞﾎﾟﾝﾌﾟ,ﾎﾟﾝﾌﾟｼｬﾌﾄ(新)	1個	発電機ﾀｲﾌﾟ		
17	1-1343	ﾁｭｰﾌﾞﾎﾟﾝﾌﾟﾖｳﾛｰﾗｰﾍﾞｱﾘﾝｸﾞ	1個	発電機ﾀｲﾌﾟ		
18	1-2464	ﾁｭｰﾌﾞﾎﾟﾝﾌﾟﾖｳｼﾞｮｲﾝﾄﾘﾝｸﾞ (新)	1個	発電機ﾀｲﾌﾟ		
19	1-1327	ﾁｭｰﾌﾞPﾖｳﾎｰｽｸﾘｯﾌﾟ (大)Φ55 CY2055	2個			
20	1-1326	ﾁｭｰﾌﾞﾎﾟﾝﾌﾟﾖｳﾗﾊﾞｰﾌﾞｯｼｭ	2個			
21	1-1328	ﾁｭｰﾌﾞPﾖｳﾎｰｽｸﾘｯﾌﾟ (小)Φ45 CY2045B	1個			
22	1-3017	ｱｯﾌﾟｾｯﾄWｾﾑｽM5*15(ｸﾛﾒｰﾄ)	8個	20Lは水ｺｯｸ付き		
23	1-3069	M8ｷｬｯﾌﾟﾎﾞﾙﾄﾖｳｽﾌﾟﾘﾝｸﾞﾜｯｼｬｰ	4枚	ﾁｭｰﾌﾞﾎﾟﾝﾌﾟ固定用		
24	1-1109	ﾁｭｰﾌﾞPｲﾝｻｰﾄﾎﾞﾌﾗﾝｼﾞ19A	2個			
25	1-1106	ﾁｭｰﾌﾞﾎﾟﾝﾌﾟﾎｰｽｲﾝｻｰﾄﾂｷ20A1/2″	1個			
26	1-1225	ｽﾅｯﾌﾟﾘﾝｸﾞ､JG22	2個			
27	1-1107	ﾁｭｰﾌﾞﾎﾟﾝﾌﾟﾎｰｽｲﾝｻｰﾄﾂｷ20A3/8″	1個			
28	1-0295	ﾎｰｽﾊﾞﾝﾄﾞ(ﾁｭｰﾌﾞﾎﾟﾝﾌﾟﾊｲｼｭﾂ)	1個			
30	1-0097	ﾜｯｼｬｰM8(歯付き座金内歯)	1個	発電機ﾀｲﾌﾟ		
30	1-1119	ﾜｯｼｬｰM6(歯付き座金内歯)	1個	30-40KD(S)(ﾀﾞｲﾚｸﾄﾀｲﾌﾟ)		
31	1-1330	ﾁｭｰﾌﾞﾎﾟﾝﾌﾟﾎﾟﾝﾌﾟｶﾊﾞｰ(ｱｸﾘﾙ)	1個	N031:1-1330+N034:1-1365=K-1330		
32	1-1329	ﾁｭｰﾌﾞﾎﾟﾝﾌﾟﾖｳﾗﾊﾞｰｺｰﾄﾞ	1個			
33	1-1103	ﾁｭｰﾌﾞﾎﾟﾝﾌﾟﾖｳﾎｰｽ20A(A)	1本			
34	1-1365	ﾁｭｰﾌﾞﾎﾟﾝﾌﾟｵｲﾙｷｬｯﾌﾟ	1個			
35	1-2944	ﾁｭｰﾌﾞﾎﾟﾝﾌﾟﾄﾘﾂｹﾘﾝｸﾞ32L(K,KSﾀｲﾌﾟ)	4個			
36	1-1496	ﾁｭｰﾌﾞPﾊｳｼﾞﾝｸﾞ (標準ﾀｲﾌﾟ)	1個			
37	1-2149	ｽﾅｯﾌﾟﾘﾝｸﾞJO-62	1枚	発電機ﾀｲﾌﾟ		
38	1-2649	ｷﾞﾔｰﾄﾞﾓｰﾀｰDC RELAEY12V(J)	1個	発電機ﾀｲﾌﾟ		
39	1-1322	ﾁｭｰﾌﾞﾎﾟﾝﾌﾟﾖｳｵｲﾙ(1ﾀﾞｲﾌﾞﾝ)	1個	30-80K(T)D(S)(ﾀﾞｲﾚｸﾄﾀｲﾌﾟ)		

ＦＩＧ－１１ﾁｭｰﾌﾞﾎﾟﾝﾌﾟ系２	Ｋ（Ｓ）タイプ全機種　No1127

No.	部品No.	部　品　名　称	使用数	適　　用	御社価格	標準小売価格
40	1-2200	ﾌﾟｰﾘﾁｭｰﾌﾞﾎﾟﾝﾌﾟ減速機入力	1個	30-80K(T)D(S)(ﾀﾞｲﾚｸﾄﾀｲﾌﾟ)		
41	1-3016	ﾎﾞﾙﾄM10*25L P1.25	4個	30-80K(T)D(S)(ﾀﾞｲﾚｸﾄﾀｲﾌﾟ)		
42	1-0034	M10ｽﾌﾟﾘﾝｸﾞﾜｯｼｬｰ	4個	30-80K(T)D(S)(ﾀﾞｲﾚｸﾄﾀｲﾌﾟ)		
43	1-0035	ﾜｯｼｬｰM10	4枚	30-80K(T)D(S)(ﾀﾞｲﾚｸﾄﾀｲﾌﾟ)		
44	1-2231	減速機（ﾁｭｰﾌﾞﾎﾟﾝﾌﾟ）	1台	30-80K(T)D(S)(ﾀﾞｲﾚｸﾄﾀｲﾌﾟ)		
44	1-2848	減速機（ﾁｭｰﾌﾞﾎﾟﾝﾌﾟ）20:1	1台	30(S)(ﾀﾞｲﾚｸﾄﾀｲﾌﾟ)特注品		
45	1-1495	ｷｰ6*6*40L片丸	2個			
46	1-0011	ｷｬｯﾌﾟﾎﾞﾙﾄM6*20L(ｸﾛ)	1個	30-40KD(S)		
46	1-0022	ﾎﾞﾙﾄM8*20L　ﾕﾆｸﾛ	1本			
47	1-2247	ﾁｭｰﾌﾞﾎﾟﾝﾌﾟﾖｳ軸受けｹｰｽ	1個	発電機ﾀｲﾌﾟ		
48	1-1024	ﾌﾞﾚｰｶｰ（DCｷﾞﾔｰﾄﾞﾓｰﾀｰ用）	1個	発電機ﾀｲﾌﾟ		
49	1-2229	Oﾘﾝｸﾞ（ﾁｭｰﾌﾞﾎﾟﾝﾌﾟ）	1個	発電機ﾀｲﾌﾟ		
50	1-3130	ｱｯﾌﾟｾｯﾄWｾﾑｽ 6*20Lｸﾛﾒｰﾄ	10個	水ｺｯｸ付き用&ﾁｭｰﾌﾞﾎﾟﾝﾌﾟ用		
51	1-3734	ﾁｭｰﾌﾞPｲﾝｻｰﾄﾎﾞﾌﾗﾝｼﾞ19A(新)	1個	飛散防止用		
52	1-3735	ﾁｭｰﾌﾞPｲﾝｻｰﾄﾎﾞﾌﾗﾝｼﾞ（蓋）	1個	飛散防止用		
53	1-3736	ﾁｭｰﾌﾞPﾎｰｽｲﾝｻｰﾄﾂｷ20A3/8(新)	1個	飛散防止用		
54	1-3739	ﾎｰｽﾊﾞﾝﾄﾞ、ﾁｭｰﾌﾞP排出ﾈｼﾞﾀｲﾌﾟ	1個	飛散防止用		
55	1-0299	ﾎｰｽﾊﾞﾝﾄﾞ,CY-1025,19φﾎｰｽﾖｳ	1個			
56	1-4456	ﾁｭｰﾌﾞPﾎｰｽｲﾝｻｰﾄｶﾌﾟﾗﾀｲﾌﾟ飛散B用SUS	1個			
57	1-4457	ﾁｭｰﾌﾞPﾎｰｽ20Aﾎｰｽ側ｸｲｯｸｶﾌﾟﾗ.真鍮製	1個			
57	1-4458	ﾁｭｰﾌﾞPﾎｰｽ20A ﾎｰｽ側ｸｲｯｸｶﾌﾟﾗ(SUS)	1個			
58	1-1322	ﾁｭｰﾌﾞﾎﾟﾝﾌﾟﾖｳｵｲﾙ(1ﾀﾞｲﾌﾞﾝ)	1個			

FIG-12可変操作系

K(S)タイプ可変操作タイプ

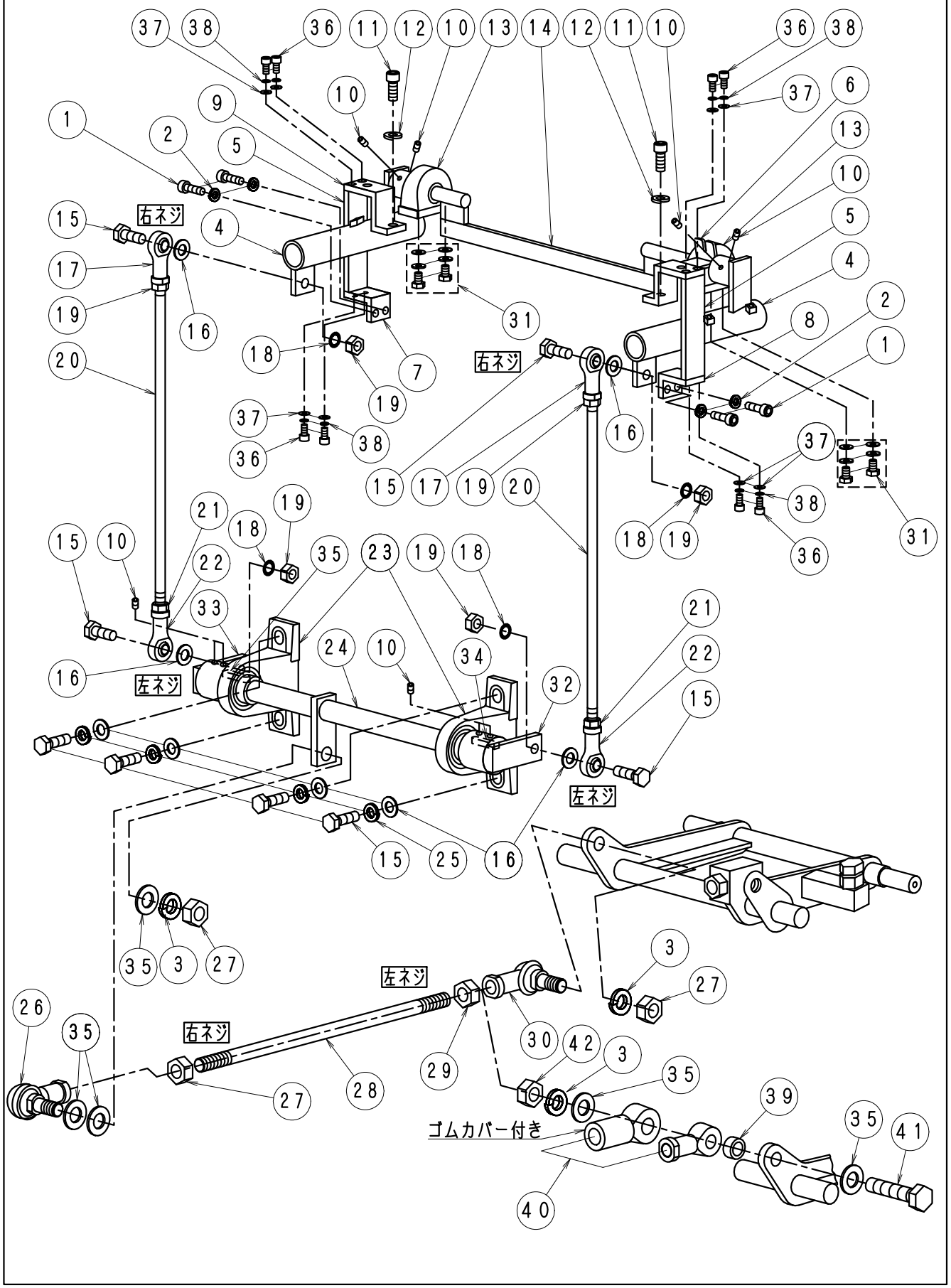

ＦＩＧ－１２可変操作系	Ｋ（Ｓ）タイプ全機種　No1128

No.	部品No.	部　品　名　称	使用数	適　　用	御社価格	標準小売価格
1	1-3065	ｷｬｯﾌﾟﾎﾞﾙﾄM10*20L(ﾕﾆｸﾛ)	4本			
2	1-3066	M10ｷｬｯﾌﾟﾎﾞﾙﾄﾖｳｽﾌﾟﾘﾝｸﾞﾜｯｼｬｰ	4枚			
3	1-0080	M20ｽﾌﾟﾘﾝｸﾞﾜｯｼｬｰ	2枚			
4	1-2196	可変操作パイプ受けD.Kﾀｲﾌﾟ	2個	左右あり		
5	1-2572	可変操作Pｳｹｶﾞｲﾄﾞ縦D.Kﾀｲﾌﾟ144L	2個	K-0353より1-4572(+5mm)		
6	1-2570	可変操作Pｳｹｶﾞｲﾄﾞ上右DKﾀｲﾌﾟ	1個			
7	1-2574	可変操作Pｳｹｶﾞｲﾄﾞ下左DKﾀｲﾌﾟ	1個			
8	1-2573	可変操作Pｳｹｶﾞｲﾄﾞ下右DKﾀｲﾌﾟ	1個			
9	1-2571	可変操作Pｳｹｶﾞｲﾄﾞ上左DKﾀｲﾌﾟ	1個			
10	1-3027	ﾎｰﾛｰｾｯﾄM8*10L(剣先)	4個			
11	1-0055	ｷｬｯﾌﾟﾎﾞﾙﾄM12*30L(ｾﾞﾝﾈｼﾞ)ｸﾛ	2個			
12	1-3067	M12ｷｬｯﾌﾟﾎﾞﾙﾄﾖｳｽﾌﾟﾘﾝｸﾞﾜｯｼｬｰ	2本			
13	1-0719	ﾋﾟﾛｰﾌﾞﾛｯｸ UCPA204(ｶﾍﾝｿｳｻ)	2個			
14	1-2207	ﾘﾝｸ横20φD.Kﾀｲﾌﾟ.ｶﾍﾝｿｳｻﾖｳ	1本	30-40KD、40KT		
14	1-3674	ﾘﾝｸ横20φKSﾀｲﾌﾟ.ｶﾍﾝｿｳｻﾖｳ	1本	30-40KDS、40KTS		
15	1-0066	ﾎﾞﾙﾄM14*45L 半ﾈｼﾞ	8本			
16	1-0061	ﾜｯｼｬｰM14	8枚			
17	1-1567	ﾘﾝｸﾎﾞｰﾙBNF-14右上ｶﾍﾝｿｳｻ	2個			
18	1-0084	ﾜｯｼｬｰM14(歯付き座金内歯)	4個			
19	1-0062	ﾅｯﾄ (M14)	6個			
20	1-1555	ﾛｯﾄﾞ縦ｶﾍﾝｿｳｻCNDKﾖｳ14φ540L	2本			
21	1-1571	ﾅｯﾄ (M14) 左　(ﾕﾆｸﾛ)	2個	左ﾈｼﾞ		
22	1-1568	ﾘﾝｸﾎﾞｰﾙBNF-14左下ｶﾍﾝｿｳｻ	2個			
23	369	ﾋﾟﾛｰﾌﾞﾛｯｸ UCPH206ﾆｯﾌﾟﾙ位置45°	2台	左右ｸﾞﾘｽﾆｯﾌﾟﾙ45° 位置注意		
24	1-2129	可変操作ﾊﾟｲﾌﾟﾘﾝｸ40D.K30Φ	1本	30-40KD、40KT		
24	1-3673	可変操作ﾊﾟｲﾌﾟﾘﾝｸ40KDSK30Φ	1本	30-40KDS、40KTS		
25	1-0060	M14ｽﾌﾟﾘﾝｸﾞﾜｯｼｬｰ	4個			
26	1-1569	ﾘﾝｸﾎﾞｰﾙ 20D ﾐｷﾞ,ｶﾍﾝｿｳｻ	1個			
27	1-0086	ﾅｯﾄ (M20*P1.5) ﾕﾆｸﾛ	2個			
28	1-2253	ﾛｯﾄﾞ.ｶﾍﾝｿｳｻﾖｳ,20φ(40D.K)	1本			
29	1-1572	ﾅｯﾄM20*P1.5左	1個			
30	1-1570	ﾘﾝｸﾎﾞｰﾙ 20D ﾋﾀﾞﾘ,ｶﾍﾝｿｳｻ	1個	C,Nﾀｲﾌﾟ(I旧D,Kﾀｲﾌﾟ K-131以前)		
30	1-1860	ﾛｯﾄﾞｴﾝﾄﾞRBH-20L K前脚,WAC	1個	Dﾀｲﾌﾟ以降互換性ありK-132以降		
31	1-3826	M10*20L ﾄﾘｰﾏﾎﾞﾙﾄ(SW,W付)	4個			
32	1-2276	可変操作ﾊﾟｲﾌﾟﾘﾝｸｱｰﾑ右D.K	1個			
33	1-2277	可変操作ﾊﾟｲﾌﾟﾘﾝｸｱｰﾑ左D.K	1個			
34	1-1242	ｷｰ10*8*45L(片丸)	2本			
35	1-0081	ﾜｯｼｬｰM20	3枚			
36	1-0026	ｷｬｯﾌﾟﾎﾞﾙﾄM8*20L ﾕﾆｸﾛ	8本			
37	1-0020	ﾜｯｼｬｰM8	8枚			
38	1-0019	M8ｽﾌﾟﾘﾝｸﾞﾜｯｼｬｰ	8個			
39	1-3854	可変ﾘﾝｸﾎﾞｰﾙ用ｽﾍﾟｰｻｰ(前)	1個	14.5L(前脚側)		
40	344	ﾛｯﾄﾞｴﾝﾄﾞ BNF-20L左前ｶﾊﾞｰ付	1台	左(前脚側)1-2806ﾛｯﾄﾞｴﾝﾄﾞｶﾊﾞｰ付		
41	1-3851	ﾎﾞﾙﾄM20*75L(ﾕﾆｸﾛ)(ﾊﾝﾈｼﾞ)	1本			
42	1-2486	ﾅｯﾄ(M20)3種　ﾕﾆｸﾛ	1個			

FIG-13マフラー系(KSタイプ)

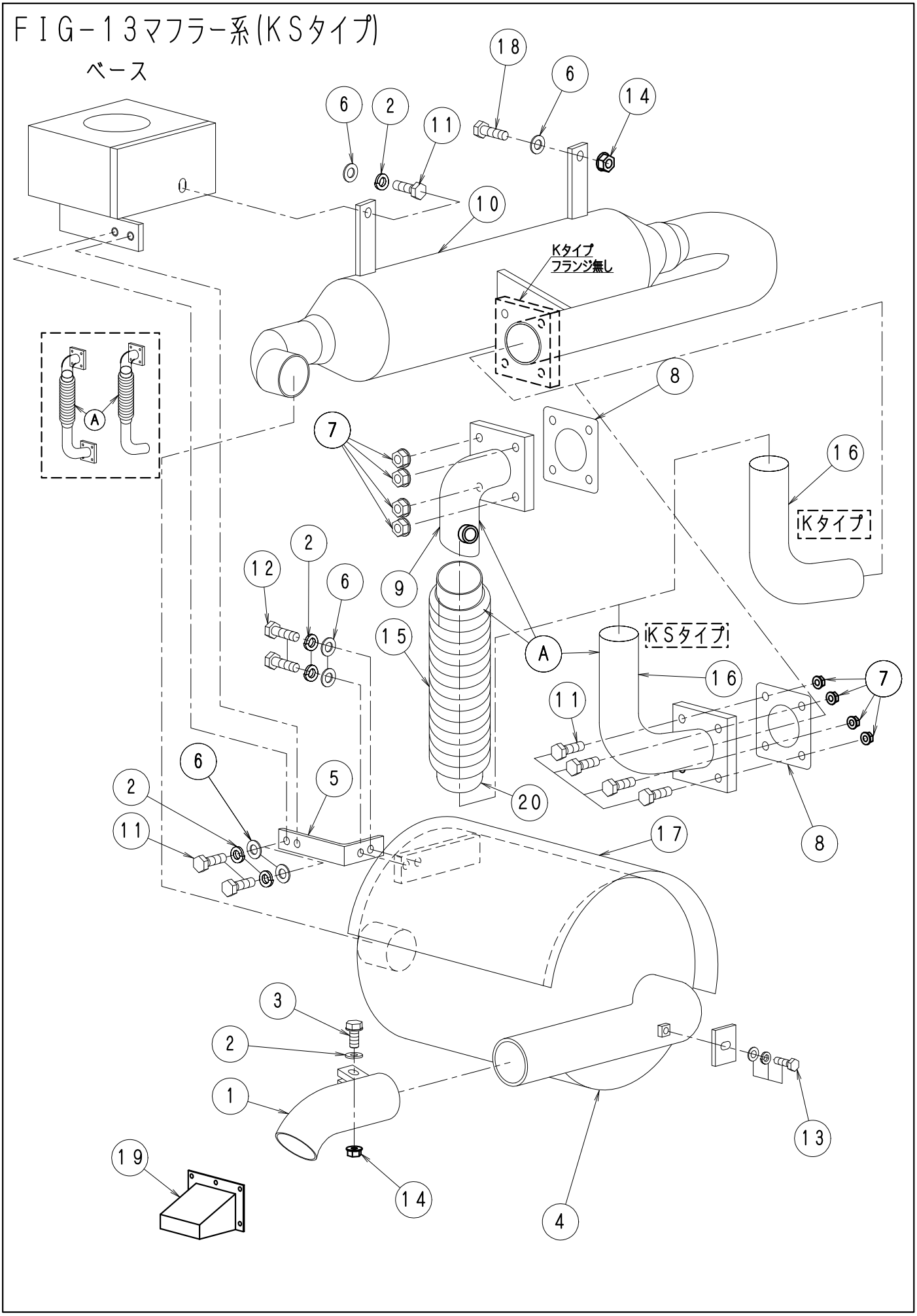

ＦＩＧ－１３マフラー系	Ｋ（Ｓ）タイプ全機種　No1129

No.	部品No.	部　品　名　称	使用数	適　　用	御社価格	標準小売価格
1	1-2260	ﾏﾌﾗｰﾊﾟｲﾌﾟ方向変換用DT.K用SUS	1本			
2	1-0019	M8ｽﾌﾟﾘﾝｸﾞﾜｯｼｬｰ	5個			
3	1-3012	ﾎﾞﾙﾄM8*30L　ﾕﾆｸﾛ	2本			
4	2946	ﾒｲﾝﾏﾌﾗｰ30-40K.40KT(C.D.S)	1台	30-40K(S).40KT(S)		
4	2947	ﾒｲﾝﾏﾌﾗｰ60－80KT(S)	1台	50-80KT(S)		
5	1-2516	ﾒｲﾝﾏﾌﾗｰ取付ｱﾝｸﾞﾙD.K,WG	1個			
6	1-0020	ﾜｯｼｬｰM8	6枚			
7	1-3329	ﾅｯﾄ(ｸﾎﾞﾀｴﾝｼﾞﾝｴｷｰｿﾞｽﾄ用)	8個			
8	1-3330	ｶﾞｽｹｯﾄ(ｸﾎﾞﾀ,EXﾏﾆﾎｰﾙﾄﾞ)	2本	ﾌﾗﾝｼﾞﾀｲﾌﾟは2枚		
9	1-2909	ｴｷｿﾞｰｽﾄﾊﾟｲﾌﾟ①Kﾀｲﾌﾟ	1個	1-3423+1-3943Aｾｯﾄ販売		
10	3892	ﾏﾌﾗｰｻﾌﾞ30K(S)	1台	30K用ｼｮｰﾄﾀｲﾌﾟ		
10	3178	ﾏﾌﾗｰｻﾌﾞ30-40K(S),40KT(S)	1台	30-40KD(S).40KT(S)ﾏﾌﾗｰｸﾗﾝﾌﾟ型		
10	3842	ﾏﾌﾗｰｻﾌﾞ30-40K(S),40KT(S)F	1台	30-40KD(S).40KT(S)ﾌﾗﾝｼﾞﾀｲﾌﾟ		
10	3179	ﾏﾌﾗｰｻﾌﾞ50-60KT(S)	1台	50-80KT(S)ﾏﾌﾗｰｸﾗﾝﾌﾟ型		
10	3843	ﾏﾌﾗｰｻﾌﾞ50-60KT(S)ﾌﾗﾝｼﾞﾀｲﾌﾟ	1台	50-80KT(S)ﾌﾗﾝｼﾞﾀｲﾌﾟ		
11	1-0022	ﾎﾞﾙﾄM8*20L　ﾕﾆｸﾛ	9本			
12	1-0031	ﾎﾞﾙﾄM8*15L　ﾕﾆｸﾛ	2本			
13	1-3003	ｱｯﾌﾟｾｯﾄWｾﾑｽ 6*10　SUS	1個			
14	1-3586	ﾅｯﾄﾌﾗﾝｼﾞﾀｲﾌﾟ(M8)	2個			
15	1-3423	ｴｷｿﾞｰｽﾄﾌﾚｷｼﾌﾞﾙﾁｭｰﾌﾞ(ﾌﾞﾚｰﾄﾞ付)	1本	(単品販売無しｾｯﾄA)		
16	1-3943	ﾏﾌﾗｰﾊﾟｲﾌﾟEX-ｻﾌﾞKﾌﾗﾝｼﾞﾀｲﾌﾟ	1本	ﾌﾗﾝｼﾞﾀｲﾌﾟ(単品販売無しｾｯﾄA)		
16	1-3151	ﾏﾌﾗｰﾊﾟｲﾌﾟ(EX→ｻﾌﾞｲﾝ)Kﾀｲﾌﾟ	1本	ﾌﾗﾝｼﾞﾚｽﾀｲﾌﾟ(単品販売無しｾｯﾄA)		
A	341	K(S)ﾀｲﾌﾟ、ｴｷｿﾞｰｽﾄﾊﾟｲﾌﾟ(ﾌﾗﾝｼﾞﾚｽ)	1台	ﾌﾞﾚｰﾄﾞ付ﾀｲﾌﾟASSY(ﾌﾗﾝｼﾞﾚｽﾀｲﾌﾟ)		
				～NO115号機		
A	342	K(S)ﾀｲﾌﾟ、ｴｷｿﾞｰｽﾄﾊﾟｲﾌﾟ(ﾌﾗﾝｼﾞﾀｲﾌﾟ)	1台	ﾌﾞﾚｰﾄﾞ付ﾀｲﾌﾟASSY(下ﾌﾗﾝｼﾞﾀｲﾌﾟ)		
				NO116～号機		
17	1-2912	ﾏﾌﾗｰ遮熱板 Kﾀｲﾌﾟ用	1枚			
18	1-3011	ﾎﾞﾙﾄM8*25L　ﾕﾆｸﾛ	1本			
19	1-2711	ﾏﾌﾗｰｶﾊﾞｰ.40DT.30-60KT(S)ﾖｳ	1個			
20	1-3870	ｴｷｿﾞｰｽﾄﾌﾚｷｼﾌﾞﾙﾁｭｰﾌﾞﾖｳﾊﾟｲﾌﾟ	1個	単品出荷不可		

FIG-14-1エンジン系　　Kタイプ全機種

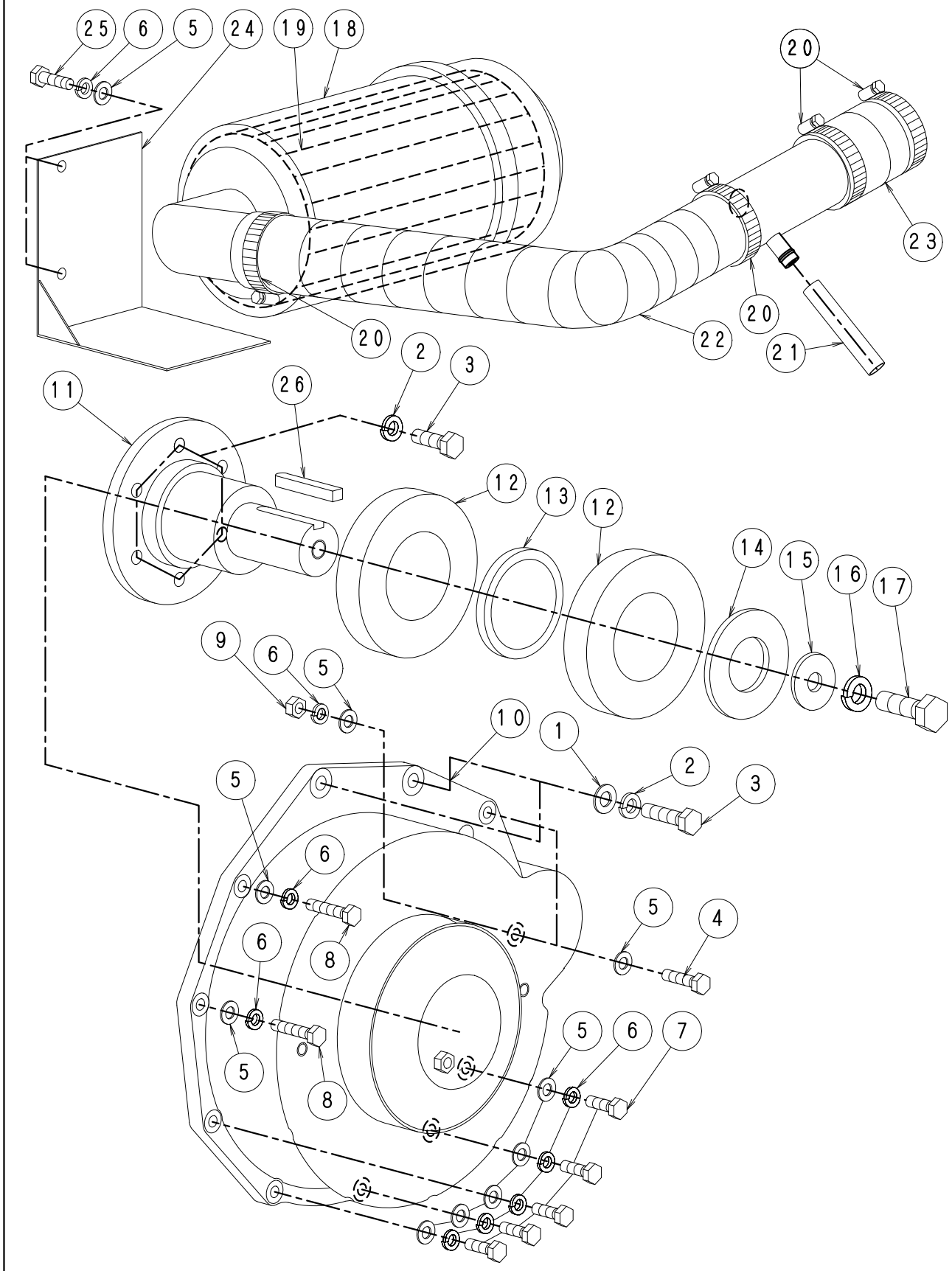

ＦＩＧ－１４－１エンジン系	Ｋタイプ全機種　No1130

No.	部品No.	部　品　名　称	使用数	適　　用	御社価格	標準小売価格
1	1-0035	ﾜｯｼｬｰM10	2枚			
2	1-0034	M10ｽﾌﾟﾘﾝｸﾞﾜｯｼｬｰ	8個			
3	1-3016	ﾎﾞﾙﾄM10*25L P1.25	8個			
4	1-3051	ﾎﾞﾙﾄM8*35L(ｾﾞﾝﾈｼﾞ,ﾕﾆｸﾛ)	2個			
5	1-0020	ﾜｯｼｬｰM8	3枚			
6	1-0019	M8ｽﾌﾟﾘﾝｸﾞﾜｯｼｬｰ	11個			
7	1-3012	ﾎﾞﾙﾄM8*30L　ﾕﾆｸﾛ	5本			
8	1-3331	ﾎﾞﾙﾄM8*40L　ﾕﾆｸﾛ	2本			
9	1-0021	ﾅｯﾄ (M8)	2個			
10	1-2913	ﾌﾗｲﾎｲｰﾙｹｰｽ (Kﾀｲﾌﾟ用)	1個			
11	1-2902	ﾄﾞﾗｲﾌﾞｼｬﾌﾄ(ｴﾝｼﾞﾝ,Kﾀｲﾌﾟ用)	1本			
12	1-1788	ｴﾝｼﾞﾝ出力ﾍﾞｱﾘﾝｸﾞ(6213ZZ)	2個			
13	1-1793	ｽﾘｰﾌﾞｽﾍﾟｰｻｰEW-180､D.K用	1個			
14	1-1442	ｽﾍﾟｰｻｰﾄﾞﾗｲﾌﾞｼｬﾌﾄKﾀｲﾌﾟ	1個			
15	1-0180	ﾜｯｼｬｰ(ｴﾝｼﾞﾝP-ｺﾃｲ)40C.D.K.M(7t)	1枚			
16	1-0060	M14ｽﾌﾟﾘﾝｸﾞﾜｯｼｬｰ	1個			
17	1-0067	ﾎﾞﾙﾄM14*40L*P1.5､C.ON.K	1本			
18	1-2256	ｴｱｰｸﾘｰﾅｰASSY (D,Kﾀｲﾌﾟ系)	1個	No19含む		
19	1-2257	ｴｱｰｴﾚﾒﾝﾄ (D,Kﾀｲﾌﾟ系)	1個			
20	1-0292	ﾎｰｽﾊﾞﾝﾄﾞ､ｴｱｰｸﾘｰﾅｰCG-13.D用65φ	4個	Φ65用		
21	1-2989	ﾌﾞﾛｰﾊﾞｲﾎｰｽΦ12.7*Φ22(1m)	1ｍ	470L		
22	1-3164	ｴｱｰｸﾘｰﾅｰﾎｰｽ(Kﾀｲﾌﾟ①)	1個	Kﾀｲﾌﾟ全機種		
23	1-3165	ｴｱｰｸﾘｰﾅｰﾎｰｽ(Kﾀｲﾌﾟ)②190L	1個	Kﾀｲﾌﾟ全機種		
24	1-2904	ｴｱｰｸﾘｰﾅｰ遮熱板Kﾀｲﾌﾟ	1個			
25	1-0022	ﾎﾞﾙﾄM8*20L　ﾕﾆｸﾛ	2本			
26	1-1203	ｷｰ10*8*55L(片丸)	1本			

FIG-14-2エンジン系　　KSタイプ全機種

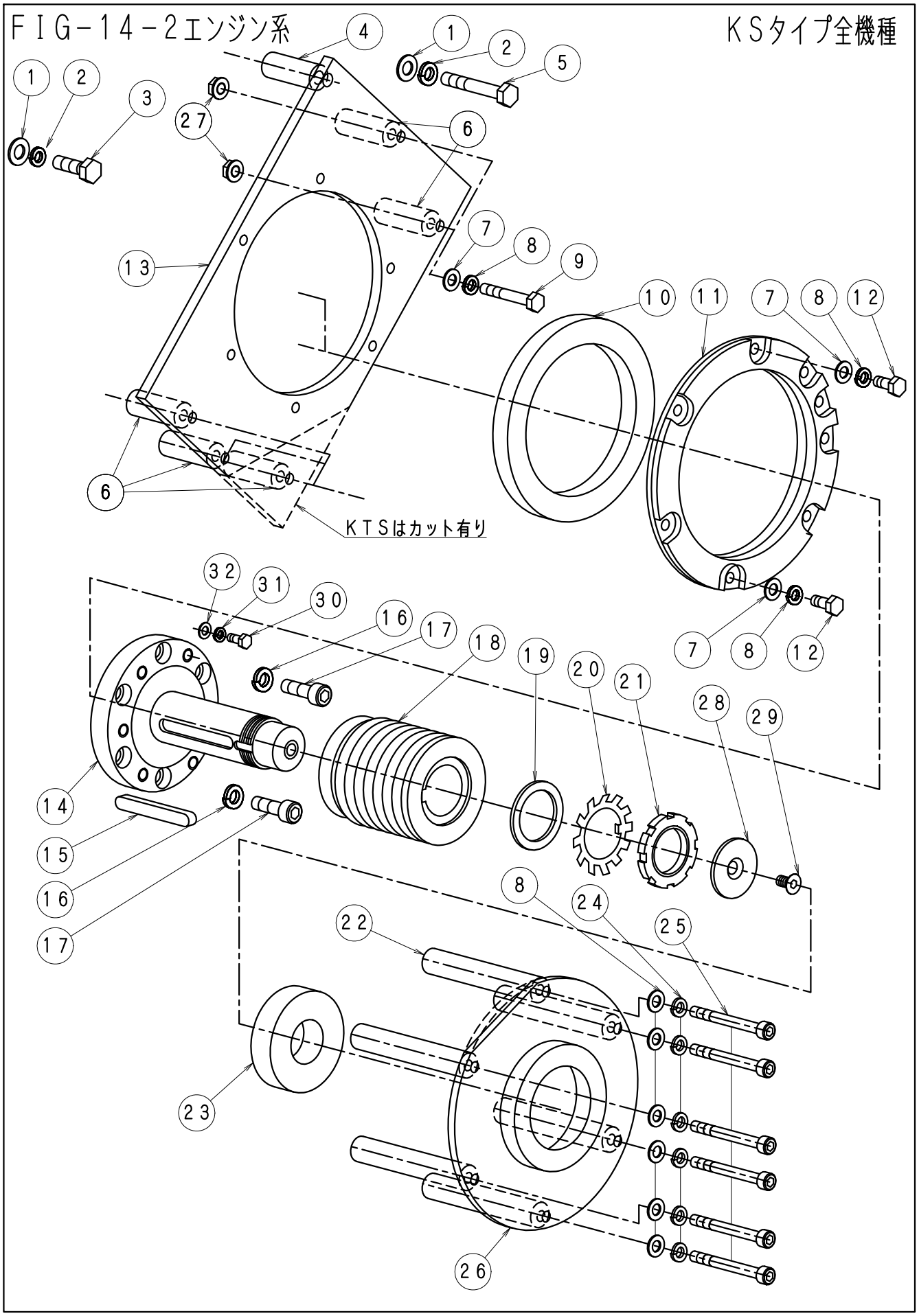

ＦＩＧ－１４－２エンジン系	ＫＳタイプ全機種　No1131

No.	部品No.	部　品　名　称	使用数	適　　用	御社価格	標準小売価格
1	1-0035	ﾜｯｼｬｰM10	2枚			
2	1-0034	M10ｽﾌﾟﾘﾝｸﾞﾜｯｼｬｰ	2個			
3	1-3016	ﾎﾞﾙﾄM10*25L P1.25	1個			
4	1-3715	ﾍﾞｱﾘﾝｸﾞ押え内板固定P,SΦ11*52L	1個			
5	1-3727	ﾎﾞﾙﾄM10*85L P1.25 頭径14	1個			
6	1-3630	ﾍﾞｱﾘﾝｸﾞ押え内板固定P,SΦ9	5個	30-40KDS*5本40KTS以上4本		
7	1-0020	ﾜｯｼｬｰM8	14枚	30-40KDS*14枚40KTS以上13枚		
8	1-0019	M8ｽﾌﾟﾘﾝｸﾞﾜｯｼｬｰ	14個	30-40KDS*14個40KTS以上13個		
9	1-3698	ﾎﾞﾙﾄM8*85L(半ﾈｼﾞ)	6個	30-40KDS*6本40KTS以上5本		
10	1-3623	ﾍﾞｱﾘﾝｸﾞ(Kﾀｲﾌﾟｴﾝｼﾞﾝ用6824)	1個	KSﾀｲﾌﾟ全機種		
11	1-3627	ﾍﾞｱﾘﾝｸﾞﾌﾗﾝｼﾞ6824用	1個	KSﾀｲﾌﾟ全機種		
12	1-0031	ﾎﾞﾙﾄM8*15L　ﾕﾆｸﾛ	2本	40KD(C)Sは1本		
13	1-3626	ﾍﾞｱﾘﾝｸﾞ押え内板30･40KDS	1枚	30-40KDS		
13	1-3721	ﾍﾞｱﾘﾝｸﾞ押え内板40KTS以上	1枚	40-80KTS		
14	1-3805	ﾄﾞﾗｲﾌﾞｼｬﾌﾄ(30KSﾀｲﾌﾟ用)N	1本	30KS旧:1-3637 旧→新○新→旧×		
14	1-3806	ﾄﾞﾗｲﾌﾞｼｬﾌﾄ(40KDSﾀｲﾌﾟ用)N	1本	40KS旧:1-3638 旧→新○新→旧×		
14	1-3807	ﾄﾞﾗｲﾌﾞｼｬﾌﾄ(40KTSﾀｲﾌﾟ用)N	1本	40KTS旧:1-3639旧→新○新→旧×		
14	1-3808	ﾄﾞﾗｲﾌﾞｼｬﾌﾄ(60-80KTSﾀｲﾌﾟ)新	1本	50KTS以上:旧1-3640 旧→新○		
15	1-1205	ｷｰ10*8*70L(片丸)	1本	30KDS		
15	1-1243	ｷｰ10*8*75L(片丸)	1本	40KDS		
15	1-1203	ｷｰ10*8*55L(片丸)	1本	40-80KTS		
16	1-3066	M10ｷｬｯﾌﾟﾎﾞﾙﾄﾖｳｽﾌﾟﾘﾝｸﾞﾜｯｼｬｰ	6枚			
17	1-3631	ｷｬｯﾌﾟﾎﾞﾙﾄM10*30L*P1.25	6個			
18	1-3635	ﾌﾟｰﾘｰｴﾝｼﾞﾝ.30KS.85φ*8+V	1個	30KDS		
18	1-3632	ﾌﾟｰﾘｰｴﾝｼﾞﾝ40KDS75φ*10+V	1個	40KDS		
18	1-3643	ﾌﾟｰﾘｰｴﾝｼﾞﾝ.40KTS120φ*6	1個	40KTS		
18	1-3644	ﾌﾟｰﾘｰｴﾝｼﾞﾝ60KTS以上100φ*8	1個	50-80KTS		
19	1-3634	ﾌﾟｰﾘｰ固定ﾜｯｼｬKSﾀｲﾌﾟ	1個	KSﾀｲﾌﾟ全機種		
20	1-3408	ﾍﾞｱﾘﾝｸﾞﾅｯﾄ座金AW08	1個	KSﾀｲﾌﾟ全機種		
21	1-3407	ﾍﾞｱﾘﾝｸﾞﾅｯﾄAN08	1個	KSﾀｲﾌﾟ全機種		
22	1-3686	ﾍﾞｱﾘﾝｸﾞ板固定ﾊﾟｲﾌﾟ細30KDS	5本	30KDS.1-3733附属		
22	1-3687	ﾍﾞｱﾘﾝｸﾞ板固定ﾊﾟｲﾌﾟ細40KDS	5本	40KDS.1-3733附属		
22	1-3688	ﾍﾞｱﾘﾝｸﾞ板固定Lﾊﾟｲﾌﾟ40KTS	5本	40KTS.1-3733附属		
22	1-3689	ﾍﾞｱﾘﾝｸﾞ板固定Lﾊﾟｲﾌﾟ60KTS	5本	50-80KTS.1-3733附属		
23	1-1313	ﾍﾞｱﾘﾝｸﾞ6307ﾄﾞﾗｲﾌﾞｼｬﾌﾄKﾀｲﾌﾟ	1個	KSﾀｲﾌﾟ全機種		
24	1-3069	M8ｷｬｯﾌﾟﾎﾞﾙﾄﾖｳｽﾌﾟﾘﾝｸﾞﾜｯｼｬｰ	6枚	KSﾀｲﾌﾟ全機種		
25	1-3694	ｷｬｯﾌﾟﾎﾞﾙﾄM8*150Lﾊﾝﾈｼﾞ143L(加工)	6本	30KDS		
25	1-3695	ｷｬｯﾌﾟﾎﾞﾙﾄM8*170Lﾊﾝﾈｼﾞ164L(加工)	5本	40KDS		
25	1-3696	ｷｬｯﾌﾟﾎﾞﾙﾄM8*110Lﾊﾝﾈｼﾞ	5本	40KTS		
25	1-3697	ｷｬｯﾌﾟﾎﾞﾙﾄM8*130Lﾊﾝﾈｼﾞ	5本	50-80KTS		
26	1-3628	ﾍﾞｱﾘﾝｸﾞﾌﾗﾝｼﾞ6307用30.40KDS	1個	廃番2021.04.12.		
26	1-3733	ﾍﾞｱﾘﾝｸﾞﾌﾗﾝｼﾞ6307用40-80KTS	1個	40-80KTSﾀｲﾌﾟ.KDSﾀｲﾌﾟ共通		
27	1-3586	ﾅｯﾄﾌﾗﾝｼﾞﾀｲﾌﾟ(M8)	2個			
28	1-3804	ﾍﾞｱﾘﾝｸﾞ固定ﾜｯｼｬKSﾀｲﾌﾟ	1枚			
29	1-3809	六角穴付ｻﾗﾎﾞﾙﾄM8*15L	1本			

ＦＩＧ－１４－２エンジン系

ＫＳタイプ全機種　No11311

No.	部品No.	部　品　名　称	使用数	適　　用	御社価格	標準小売価格
30	1-3817	ﾎﾞﾙﾄM6*12L(高張力ﾎﾞﾙﾄ)	6本			
31	1-0006	M6ｽﾌﾟﾘﾝｸﾞﾜｯｼｬｰ	6個			
32	1-3816	ﾜｯｼｬｰM6*16*1.6T､ﾄﾞﾗｲﾌﾞｼｬﾌﾄ	6枚			

FIG-15冷却系　　K(S)タイプ

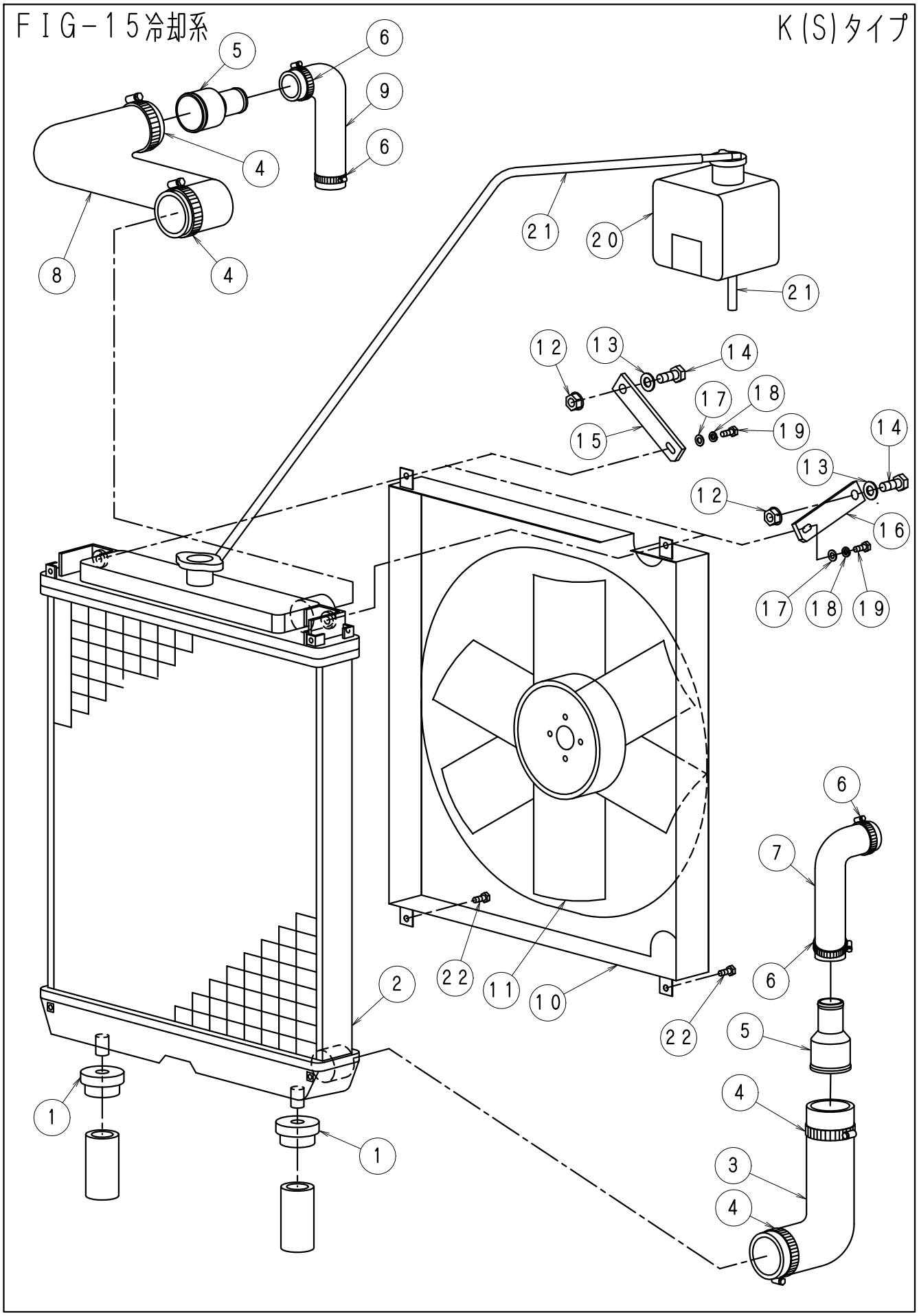

ＦＩＧ－１５冷却系	Ｋ（Ｓ）タイプ全機種　No1132

No.	部品No.	部　品　名　称	使用数	適　　用	御社価格	標準小売価格
1	1-3341	ﾗｼﾞｴﾀｰﾏｳﾝﾄｺﾞﾑ	2個			
2	1-3338	ﾗｼﾞｴｰﾀｰ(ｸﾎﾞﾀｴﾝｼﾞﾝ)	1個			
3	1-3156	ﾗｼﾞｴｰﾀｰﾛｱｰﾎｰｽ① (Kﾀｲﾌﾟ)	1個			
4	1-3768	ﾎｰｽﾊﾞﾝﾄﾞﾗｼﾞｴﾀｰﾎｰｽｴﾝｼﾞﾝ60φ	4個			
5	1-2918	ﾗｼﾞｴｰﾀｰﾎｰｽ繋ぎﾊﾟｲﾌﾟ(ｸﾎﾞﾀ)	2本			
6	1-4372	ﾎｰｽﾊﾞﾝﾄﾞﾗｼﾞｴﾀｰﾎｰｽｴﾝｼﾞﾝ38φ	4個			
7	1-3158	ﾗｼﾞｴｰﾀｰﾛｱｰﾎｰｽ② (Kﾀｲﾌﾟ)	1個	1-2302兼用 +1-3159で1台分		
8	1-3157	ﾗｼﾞｴｰﾀｰｱｯﾊﾟｰﾎｰｽ①(Kﾀｲﾌﾟ)	1本			
9	1-3159	ﾗｼﾞｴｰﾀｰｱｯﾊﾟｰﾎｰｽ② (Kﾀｲﾌﾟ)	1本	1-2302兼用　+1-3158で1台分		
10	1-2907	ｼｭﾗｳﾄﾞ {K(S)ﾀｲﾌﾟ}	1個			
11	1-3333	ﾌｧﾝ Kﾀｲﾌﾟ用(ﾗｼﾞｴｰﾀｰ)	1個			
12	1-3741	ﾅｯﾄﾌﾗﾝｼﾞﾀｲﾌﾟ(M10)小型	2個			
13	1-0035	ﾜｯｼｬｰM10	4枚			
14	1-3083	ﾎﾞﾙﾄM10*25L	2本			
15	1-3332	ﾗｼﾞｴｰﾀｰ固定ｽﾃｰKﾀｲﾌﾟ122L	1個	Kﾀｲﾌﾟ		
15	1-3731	ﾗｼﾞｴｰﾀｰ固定ｽﾃｰKﾀｲﾌﾟ117L→122L	1個	KSﾀｲﾌﾟ		
16	1-3332	ﾗｼﾞｴｰﾀｰ固定ｽﾃｰKﾀｲﾌﾟ122L	1個	Kﾀｲﾌﾟ		
16	1-3732	ﾗｼﾞｴｰﾀｰ固定ｽﾃｰKﾀｲﾌﾟ144L→139L	1個	KSﾀｲﾌﾟ		
17	1-0007	ﾜｯｼｬｰM6	2個			
18	1-0006	M6ｽﾌﾟﾘﾝｸﾞﾜｯｼｬｰ	2個			
19	1-3058	ﾎﾞﾙﾄM6*18L	2本			
20	1-3339	ﾘｻﾞｰﾌﾞﾀﾝｸ(Kﾀｲﾌﾟ)	1個			
21	1-3342	ﾘｻﾞｰﾌﾞﾀﾝｸﾎｰｽ(ｸﾎﾞﾀ)2m	1ｍ	上1245L.下460L		
22	1-3038	ｱｯﾌﾟｾｯﾄWｾﾑｽ 6*10ｸﾛﾒｰﾄ	1組			

FIG-16バキューム系　　K(S)タイプ

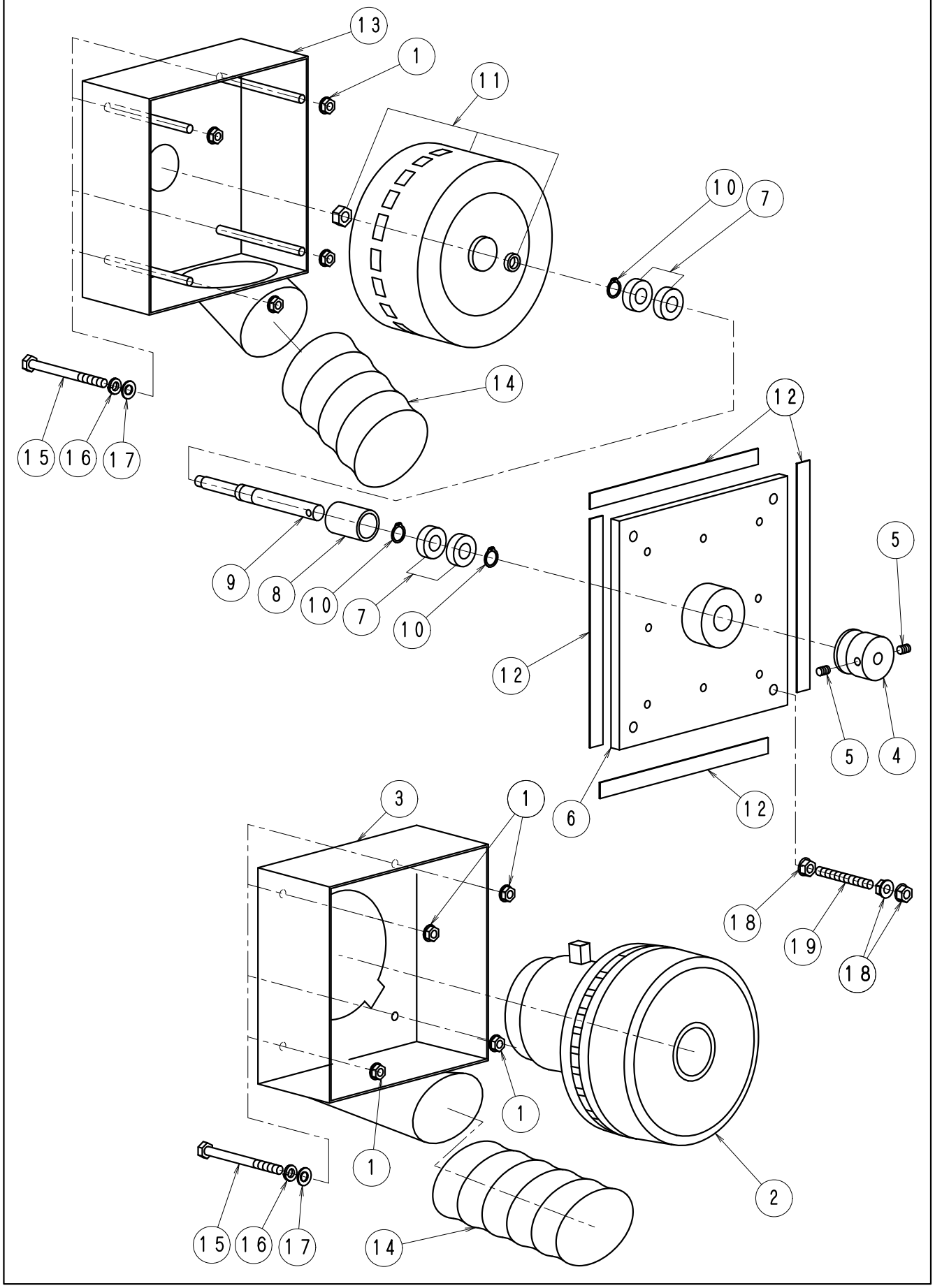

ＦＩＧ－１６バキューム系	Ｋ（Ｓ）タイプ全機種　No1133

No.	部品No.	部　品　名　称	使用数	適　　用	御社価格	標準小売価格
A	550	ﾊﾞｷｭｰﾑﾓｰﾀｰASSY.D,Kﾀｲﾌﾟ Pﾂｷ.BOX別	1台	No4～12含む（ﾀﾞｲﾚｸﾄﾀｲﾌﾟ）		
A	552	ﾊﾞｷｭｰﾑﾓｰﾀｰASSY.D,KﾘﾋﾞﾙﾄP付BOX別	1台	No4～12含む（ﾘﾋﾞﾙﾄ､ﾀﾞｲﾚｸﾄﾀｲﾌﾟ）		
1	1-3087	ﾅｯﾄﾌﾗﾝｼﾞﾀｲﾌﾟ(M6)	4個	50KT(S)以上		
2	1-0550	ﾊﾞｷｭｰﾑﾓｰﾀｰ	1個	発電機ﾀｲﾌﾟ		
3	1-3800	ﾊﾞｷｭｰﾑMBOX.40DT.40KT(S)発電機	1個	発電機ﾀｲﾌﾟ		
4	1-2210	ﾌﾟｰﾘｰﾊﾞｷｭｰﾑﾓｰﾀ(直結用34Φ)	1個	ﾀﾞｲﾚｸﾄﾀｲﾌﾟ(廃番)		
4	1-4023	ﾌﾟｰﾘｰﾊﾞｷｭｰﾑﾓｰﾀ(直結用30Φ)	1個	ﾀﾞｲﾚｸﾄﾀｲﾌﾟ30-80KTDS(廃番)		
4	1-4305	ﾌﾟｰﾘｰﾊﾞｷｭｰﾑﾓｰﾀ(直結用36Φ)	1個	ﾀﾞｲﾚｸﾄﾀｲﾌﾟK-0287.H30.9.6以降		
5	1-3089	ﾎｰﾛｰｾｯﾄM6*8L(剣先)	2個	ﾀﾞｲﾚｸﾄﾀｲﾌﾟ		
6	1-2194	ﾊﾞｷｭｰﾑﾓｰﾀ取付板ﾀﾞｲﾚｸﾄﾀｲﾌﾟ	1個	ﾀﾞｲﾚｸﾄﾀｲﾌﾟ		
7	1-2461	ﾍﾞｱﾘﾝｸﾞ6901ﾊﾞｷｭｰﾑﾓｰﾀｰ内側	4個	ﾀﾞｲﾚｸﾄﾀｲﾌﾟ		
8	1-2578	ｲﾁｷﾞﾒﾘﾝｸﾞﾊﾞｷｭｰﾑﾓｰﾀｰﾀﾞｲﾚｸﾄ	1個	ﾀﾞｲﾚｸﾄﾀｲﾌﾟ		
9	1-2195	ﾊﾞｷｭｰﾑﾓｰﾀｼｬﾌﾄ（ﾀﾞｲﾚｸﾄﾀｲﾌﾟ）	1個	ﾀﾞｲﾚｸﾄﾀｲﾌﾟ(廃番)		
9	1-4374	ﾊﾞｷｭｰﾑﾓｰﾀｼｬﾌﾄ(ﾀﾞｲﾚｸﾄﾀｲﾌﾟ)新ﾀｲﾌﾟ	1個	ﾀﾞｲﾚｸﾄﾀｲﾌﾟR01.06以降K-0347～		
10	1-6019	ｽﾅｯﾌﾟﾘﾝｸﾞ､JG-12	3個	ﾀﾞｲﾚｸﾄﾀｲﾌﾟ		
11	551	ﾊﾞｷｭｰﾑﾓｰﾀｰﾌｧﾝ.ﾀﾞｲﾚｸﾄﾀｲﾌﾟﾖｳ	1台	ﾀﾞｲﾚｸﾄﾀｲﾌﾟ(廃番)		
12	1-0515	ﾊﾞｷｭｰﾑﾓｰﾀｰﾎﾞｯｸｽ用ﾊﾟｯｷﾝ	1ｍ	ﾀﾞｲﾚｸﾄﾀｲﾌﾟ		
13	1-3710	ﾊﾞｷｭｰﾑﾓｰﾀｰﾎﾞｯｸｽﾀﾞｲﾚｸﾄﾀｲﾌﾟ(Kﾀｲﾌﾟ)	1個	ﾀﾞｲﾚｸﾄﾀｲﾌﾟKﾀｲﾌﾟ全て		
14	1-1395	Bﾓｰﾀﾓﾄﾞﾘﾎｰｽ65φ40DD.K.40KT580L	1本	発電機ﾀｲﾌﾟ･ﾀﾞｲﾚｸﾄﾀｲﾌﾟ共通		
15	1-2487	ﾎﾞﾙﾄM6*90Lﾊﾝﾈｼﾞ	4個			
16	1-0006	M6ｽﾌﾟﾘﾝｸﾞﾜｯｼｬｰ	4個			
17	1-0007	ﾜｯｼｬｰM6	4個			
18	1-3820	ﾎﾞﾙﾄ（ﾈｼﾞ棒)M8*80L	1本			
19	1-3586	ﾅｯﾄﾌﾗﾝｼﾞﾀｲﾌﾟ(M8)	3個			

FIG-17燃料系

K(S)タイプ

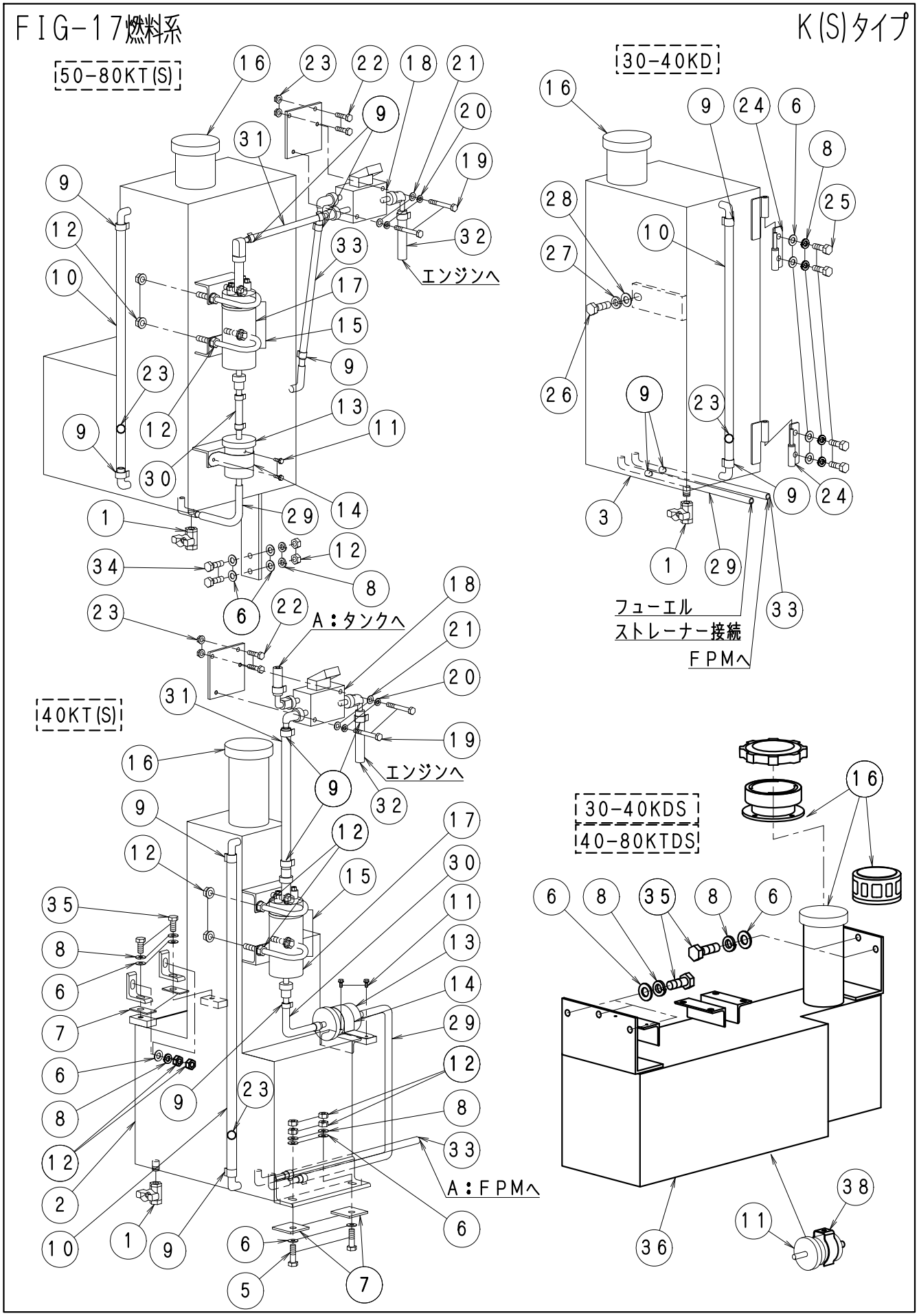

ＦＩＧ－１７燃料系	Ｋ（Ｓ）タイプ全機種　No1134

No.	部品No.	部　品　名　称	使用数	適　　用	御社価格	標準小売価格
1	1-2359	燃料ｺｯｸD.K 水抜き用(新)	1個			
2	1-2953	燃料ﾀﾝｸ50-80KT(S)ﾖｳ	1個			
3	1-2905	燃料ﾀﾝｸ(LN-40KDﾖｳ)	1個			
4	1-2951	燃料ﾀﾝｸ40KT(S)ﾖｳ	1個			
5	1-3051	ﾎﾞﾙﾄM8*35L(ｾﾞﾝﾈｼﾞ,ﾕﾆｸﾛ)	2個	40KT		
6	1-0020	ﾜｯｼｬｰM8	12枚	50-80KT*8.40KT*12.30-40KD*8枚		
7	1-1721	燃料ﾀﾝｸ防振ｺﾞﾑ40W*40L	4枚	40KT		
8	1-0019	M8ｽﾌﾟﾘﾝｸﾞﾜｯｼｬｰ	10個	40KT*10.50-80KT*6.30-40KD*4枚		
9	1-0291	ﾎｰｽﾊﾞﾝﾄﾞB-13.ﾌｭｰｴﾙｹﾞｰｼﾞ用	2個			
10	1-1720	燃料ﾀﾝｸｹﾞｰｼﾞﾎｰｽ10Φ*14Φ	1m	30-40K410.40KT520.50-80KT405		
11	1-1541	ｱｯﾌﾟｾｯﾄｾﾑｽM4*12L(ｸﾛﾒｰﾄ)	2本			
12	1-3586	ﾅｯﾄﾌﾗﾝｼﾞﾀｲﾌﾟ(M8)	1個	30-40KD*8.40KT*14.50-80KT*10		
13	1-3335	ﾌｭｰｴﾙｽﾄﾚｰﾅｰ.K,ﾐｯｸｰ1共通	1個			
14	1-2990	ｻﾄﾞﾙﾊﾞﾝﾄﾞ32A(11/4″)K	1個			
15	1-2991	Uﾎﾞﾙﾄ(鉄)M8*40A(11/2″)	2個			
16	1-0840	ﾀﾝｸｷｬｯﾌﾟ(I旧型)	1個	K-457～(除くK-486)1-4840ニ変更		
16	1-5840	ﾀﾝｸｷｬｯﾌﾟ(KU型)	1個	K-○○～ｱﾀﾞﾌﾟﾀ:1-4499		
17	1-3336	ﾌｭｰｴﾙﾎﾟﾝﾌﾟ(ｸﾎﾞﾀ)	1個			
18	1-3337	ﾌﾟﾚｯｼｬｰﾏﾆﾎｰﾙﾄﾞ　(ｸﾎﾞﾀ)	1個			
19	1-3420	ﾎﾞﾙﾄM6*45L半ﾈｼﾞ	2個			
20	1-0006	M6ｽﾌﾟﾘﾝｸﾞﾜｯｼｬｰ	2個			
21	1-0007	ﾜｯｼｬｰM6	2個			
22	1-3058	ﾎﾞﾙﾄM6*18L	2本			
23	1-3087	ﾅｯﾄﾌﾗﾝｼﾞﾀｲﾌﾟ(M6)	2個			
24	1-3175	蝶番燃料ﾀﾝｸKﾀｲﾌﾟ(ｽﾃﾝﾚｽ)	2枚	30-40KD		
25	1-0031	ﾎﾞﾙﾄM8*15L　ﾕﾆｸﾛ	4本	30-40KD		
26	1-3083	ﾎﾞﾙﾄM10*25L	1本	30-40KD		
27	1-0034	M10ｽﾌﾟﾘﾝｸﾞﾜｯｼｬｰ	1個	30-40KD		
28	1-0035	ﾜｯｼｬｰM10	1枚	30-40KD		
29	1-2987	燃料ﾎｰｽ8φ(1m)Kﾀｲﾌﾟ用	1m	30-40KD1050L.40KT350L.50KT160L		
29	1-2987	燃料ﾎｰｽ8φ(1m)Kﾀｲﾌﾟ用	1m	30-40KDS420L		
30	1-2987	燃料ﾎｰｽ8φ(1m)Kﾀｲﾌﾟ用	1m	30-40KD45L.40KT100L.50KT85L		
30	1-2987	燃料ﾎｰｽ8φ(1m)Kﾀｲﾌﾟ用	1m	30-40KD65L		
31	1-2987	燃料ﾎｰｽ8φ(1m)Kﾀｲﾌﾟ用	1m	30-40KD460L.40KT405L.50KT500L		
31	1-2987	燃料ﾎｰｽ8φ(1m)Kﾀｲﾌﾟ用	1m	30-40KDS690L		
32	1-2987	燃料ﾎｰｽ8φ(1m)Kﾀｲﾌﾟ用	1m	30-40KD610L.40KT490L.50KT410L		
32	1-2987	燃料ﾎｰｽ8φ(1m)Kﾀｲﾌﾟ用	1m	30-40KDS440L		
33	1-2987	燃料ﾎｰｽ8φ(1m)Kﾀｲﾌﾟ用	1m	30-40KD1500L.40KT760L.50KT255L		
33	1-2987	燃料ﾎｰｽ8φ(1m)Kﾀｲﾌﾟ用	1m	30-40KDS140L		
34	1-3011	ﾎﾞﾙﾄM8*25L　ﾕﾆｸﾛ	2本			
35	1-0031	ﾎﾞﾙﾄM8*15L　ﾕﾆｸﾛ	4本	40KT		
36	1-3709	燃料ﾀﾝｸ(LN-30-40KDSﾖｳ)	1個	30-40K.30-40KDS		
36	1-4045	燃料ﾀﾝｸ(LN-40-80KTDS)	1個	40-80KTDS		
37	1-2744	燃料計用ﾌﾛｰﾄﾎﾞｰﾙ	1個			
38	1-3985	ﾌｭｴﾙｽﾄﾚｰﾅｰﾎﾙﾀﾞｰ	1個			

パーツリストK（T，D，C）Sタイプ

不許複製

2023年11月1日現在

クライム

〒146－0081　**東京都大田区仲池上１丁目29番3号**
株式会社クライム
TEL：０３－３７５３－２０１４
FAX：０３－３７５３－２２２９
URL：http://www.climb-kk.com
e-mail:climb@t00.itscom.net