FIG-16バキューム系　　K(S)タイプ

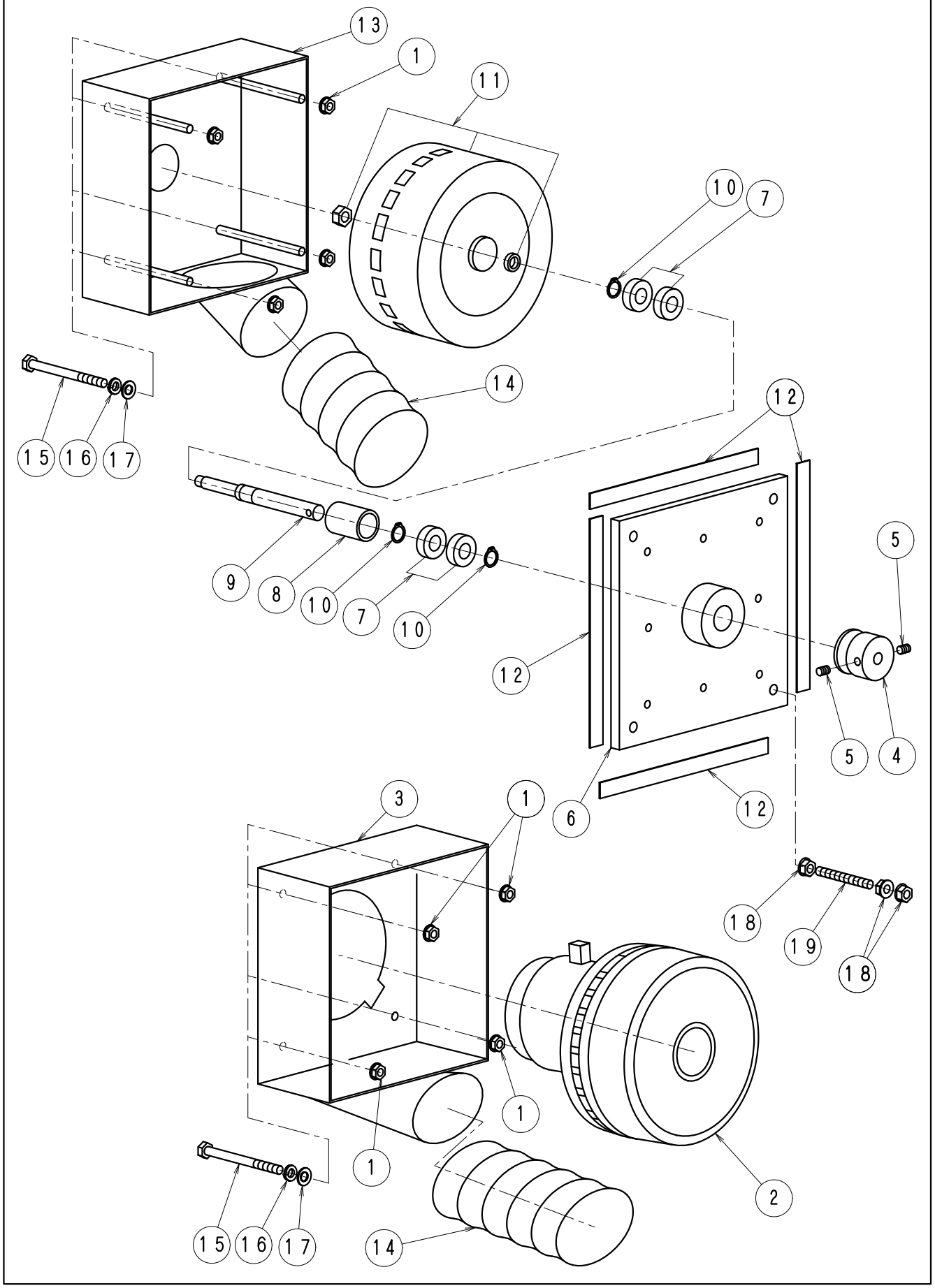

ＦＩＧ－１６バキューム系	Ｋ（Ｓ）タイプ全機種　No1133

No.	部品No.	部　品　名　称	使用数	適　　用	御社価格	標準小売価格
A	550	ﾊﾞｷｭｰﾑﾓｰﾀｰASSY.D,KﾀｲﾌﾟPﾂｷ	1台	No4～12含む（ﾀﾞｲﾚｸﾄﾀｲﾌﾟ）		
A	552	ﾊﾞｷｭｰﾑﾓｰﾀｰASSY.D,KﾘﾋﾞﾙﾄPﾂｷ	1台	No4～12含む（ﾘﾋﾞﾙﾄ､ﾀﾞｲﾚｸﾄﾀｲﾌﾟ）		
1	1-3087	ﾅｯﾄﾌﾗﾝｼﾞﾀｲﾌﾟ(M6)	4個	50KT(S)以上		
2	1-0550	ﾊﾞｷｭｰﾑﾓｰﾀｰ	1個	発電機ﾀｲﾌﾟ		
3	1-3800	ﾊﾞｷｭｰﾑMBOX.40DT.40KT(S)発電機	1個	発電機ﾀｲﾌﾟ		
4	1-2210	ﾌﾟｰﾘｰﾊﾞｷｭｰﾑﾓｰﾀ(直結用34Φ)	1個	ﾀﾞｲﾚｸﾄﾀｲﾌﾟ(廃番)		
4	1-4023	ﾌﾟｰﾘｰﾊﾞｷｭｰﾑﾓｰﾀ(直結用30Φ)	1個	ﾀﾞｲﾚｸﾄﾀｲﾌﾟ30-80KTDS(廃番)		
4	1-4305	ﾌﾟｰﾘｰﾊﾞｷｭｰﾑﾓｰﾀ(直結用36Φ)	1個	ﾀﾞｲﾚｸﾄﾀｲﾌﾟK-0287.H30.9.6以降		
5	1-3089	ﾎｰﾛｰｾｯﾄM6*8L(剣先)	2個	ﾀﾞｲﾚｸﾄﾀｲﾌﾟ		
6	1-2194	ﾊﾞｷｭｰﾑﾓｰﾀ取付板ﾀﾞｲﾚｸﾄﾀｲﾌﾟ	1個	ﾀﾞｲﾚｸﾄﾀｲﾌﾟ		
7	1-2461	ﾍﾞｱﾘﾝｸﾞ6901ﾊﾞｷｭｰﾑﾓｰﾀｰ内側	4個	ﾀﾞｲﾚｸﾄﾀｲﾌﾟ		
8	1-2578	ｲﾁｷﾞﾒﾘﾝｸﾞﾊﾞｷｭｰﾑﾓｰﾀｰﾀﾞｲﾚｸﾄ	1個	ﾀﾞｲﾚｸﾄﾀｲﾌﾟ		
9	1-2195	ﾊﾞｷｭｰﾑﾓｰﾀｼｬﾌﾄ（ﾀﾞｲﾚｸﾄﾀｲﾌﾟ）	1個	ﾀﾞｲﾚｸﾄﾀｲﾌﾟ(廃番)		
9	1-4374	ﾊﾞｷｭｰﾑﾓｰﾀｼｬﾌﾄ(ﾀﾞｲﾚｸﾄﾀｲﾌﾟ)新ﾀｲﾌﾟ	1個	ﾀﾞｲﾚｸﾄﾀｲﾌﾟR01.06以降K-0347～		
10	1-6019	ｽﾅｯﾌﾟﾘﾝｸﾞ､JG-12	3個	ﾀﾞｲﾚｸﾄﾀｲﾌﾟ		
11	551	ﾊﾞｷｭｰﾑﾓｰﾀｰﾌｧﾝ.ﾀﾞｲﾚｸﾄﾀｲﾌﾟﾖｳ	1台	ﾀﾞｲﾚｸﾄﾀｲﾌﾟ(廃番)		
12	1-0515	ﾊﾞｷｭｰﾑﾓｰﾀｰﾎﾞｯｸｽ用ﾊﾟｯｷﾝ	1組	ﾀﾞｲﾚｸﾄﾀｲﾌﾟ		
13	1-3710	ﾊﾞｷｭｰﾑﾓｰﾀｰﾎﾞｯｸｽﾀﾞｲﾚｸﾄﾀｲﾌﾟ(Kﾀｲﾌﾟ)	1個	ﾀﾞｲﾚｸﾄﾀｲﾌﾟKﾀｲﾌﾟ全て		
14	1-1395	Bﾓｰﾀﾓﾄﾞﾘﾎｰｽ65φ40DD.K.40KT580L	1本	発電機ﾀｲﾌﾟ･ﾀﾞｲﾚｸﾄﾀｲﾌﾟ共通		
15	1-2487	ﾎﾞﾙﾄM6*90Lﾊﾝﾈｼﾞ	4個			
16	1-0006	M6ｽﾌﾟﾘﾝｸﾞﾜｯｼｬｰ	4個			
17	1-0007	ﾜｯｼｬｰM6	4個			
18	1-3820	ﾎﾞﾙﾄ（ﾈｼﾞ棒)M8*80L	1本			
19	1-3586	ﾅｯﾄﾌﾗﾝｼﾞﾀｲﾌﾟ(M8)	3個			