ＦＩＧ－７バッテリー系　　Ｋタイプ全機種タイプ

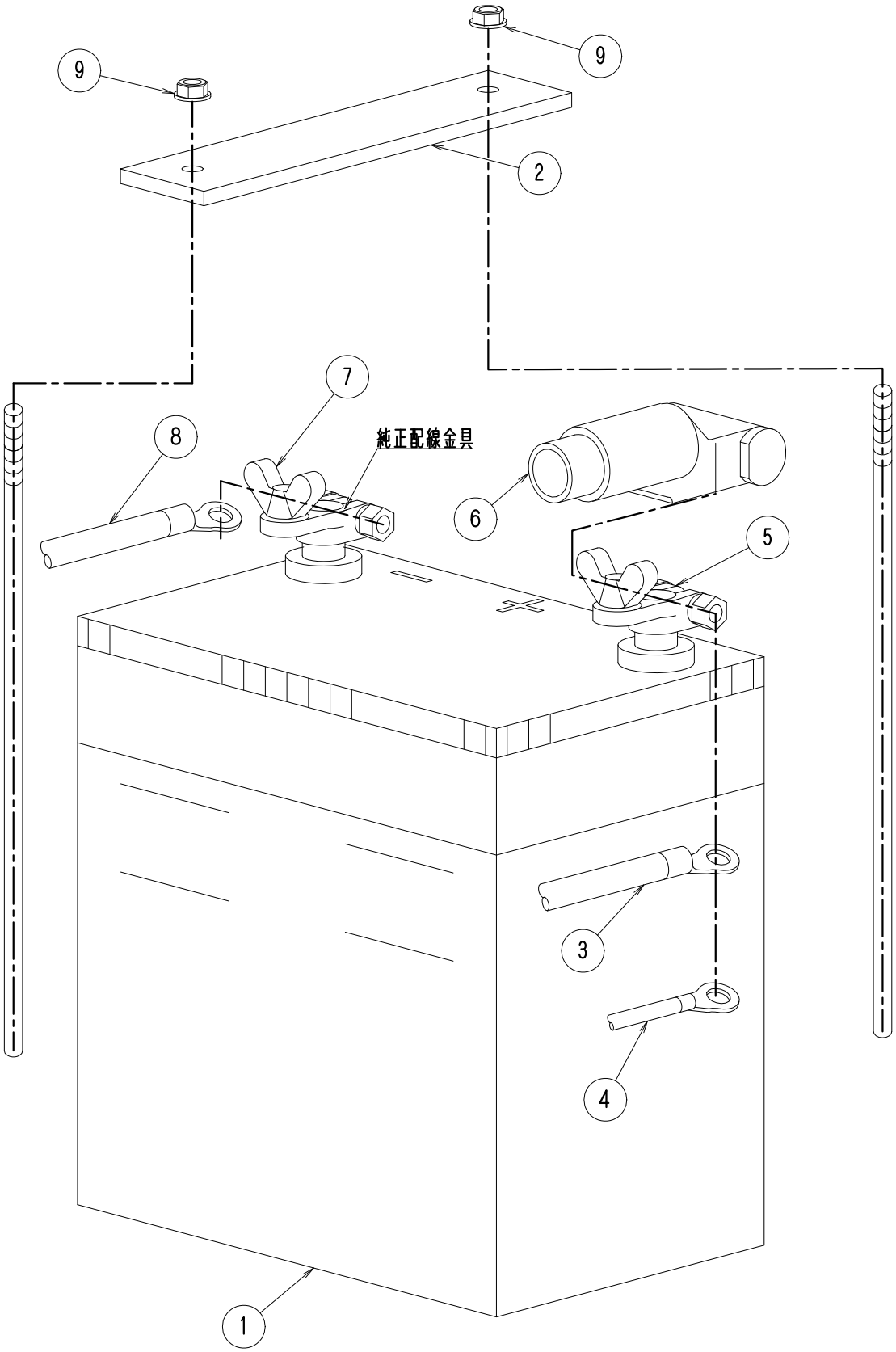

ＦＩＧ－７バッテリー系	Ｋ（Ｓ）タイプ全機種　No1115

No.	部品No.	部　品　名　称	使用数	適　　用	御社価格	標準小売価格
1	1-0743	ﾊﾞｯﾃﾘｰ(55B19R)ﾎﾞｯｼｭ	1個			
2	1-2433	ﾊﾞｯﾃﾘｰｵｻｴｽﾃｰD,Kﾀｲﾌﾟ用	1個			
2	285	ﾊﾞｯﾃﾘｰﾌﾚｰﾑ D,Kﾀｲﾌﾟ用	1台			
3	1-3313	ﾊﾞｯﾃﾘｰｺｰﾄﾞ+30-40KD.800L	1本	30-40KD(S)ﾊﾞｯﾃﾘｰｰｾﾙﾓｰﾀｰ		
3	1-3314	ﾊﾞｯﾃﾘｰｺｰﾄﾞ+40-80KT,1250L	1本	40-80KT(S)ﾊﾞｯﾃﾘｰｰｾﾙﾓｰﾀｰ		
4	1-3419	ﾊﾞｯﾃﾘｰｺｰﾄﾞ+40-80KT,1220L	1本	30-40KD(S)ﾊﾞｯﾃﾘｰｰﾊﾟｯｹｰｼﾞ		
4	1-3326	ﾊﾞｯﾃﾘｰｺｰﾄﾞ+40KT.750L	1本	30-40K(S)Tﾊﾞｯﾃﾘｰｰﾊﾟｯｹｰｼﾞ		
4	1-2113	ﾊﾞｯﾃﾘｰｺｰﾄﾞ+40DK50-80KT650L	1本	50-80KT(S)ﾊﾞｯﾃﾘｰｰﾊﾟｯｹｰｼﾞ		
5	1-0799	ﾊﾞｯﾃﾘｰ蝶ﾀｰﾐﾅﾙ(＋)	1個			
6	1-1724	ﾊﾞｯﾃﾘｰﾀｰﾐﾅﾙｶﾊﾞｰ(ｱｶ)	1個			
7	1-0798	ﾊﾞｯﾃﾘｰ蝶ﾀｰﾐﾅﾙ(－)	1個			
8	1-3317	Bｺｰﾄﾞｰﾐｯｸ1.Kﾀｲﾌﾟ.150L	1本	K(S)ﾀｲﾌﾟ全機種		
9	1-3087	ﾅｯﾄﾌﾗﾝｼﾞﾀｲﾌﾟ(M6)	2個			