K(S)タイプ全機種

FIG-5ガイド系

ガイド受け２点指示タイプ

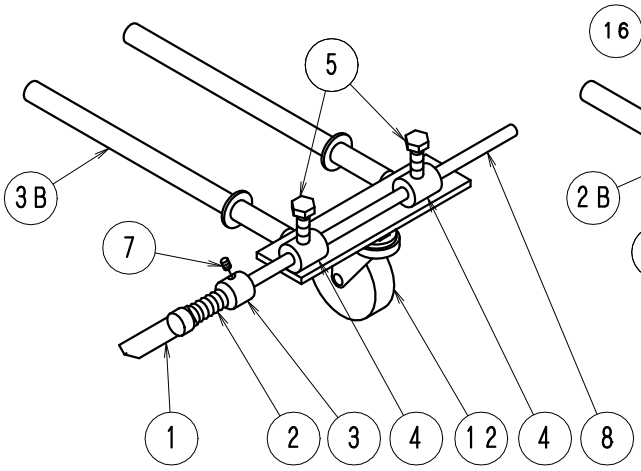

ダブルガイドタイプ

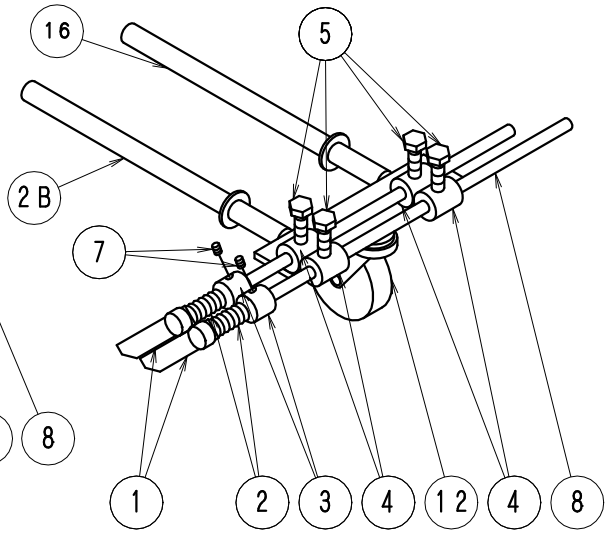

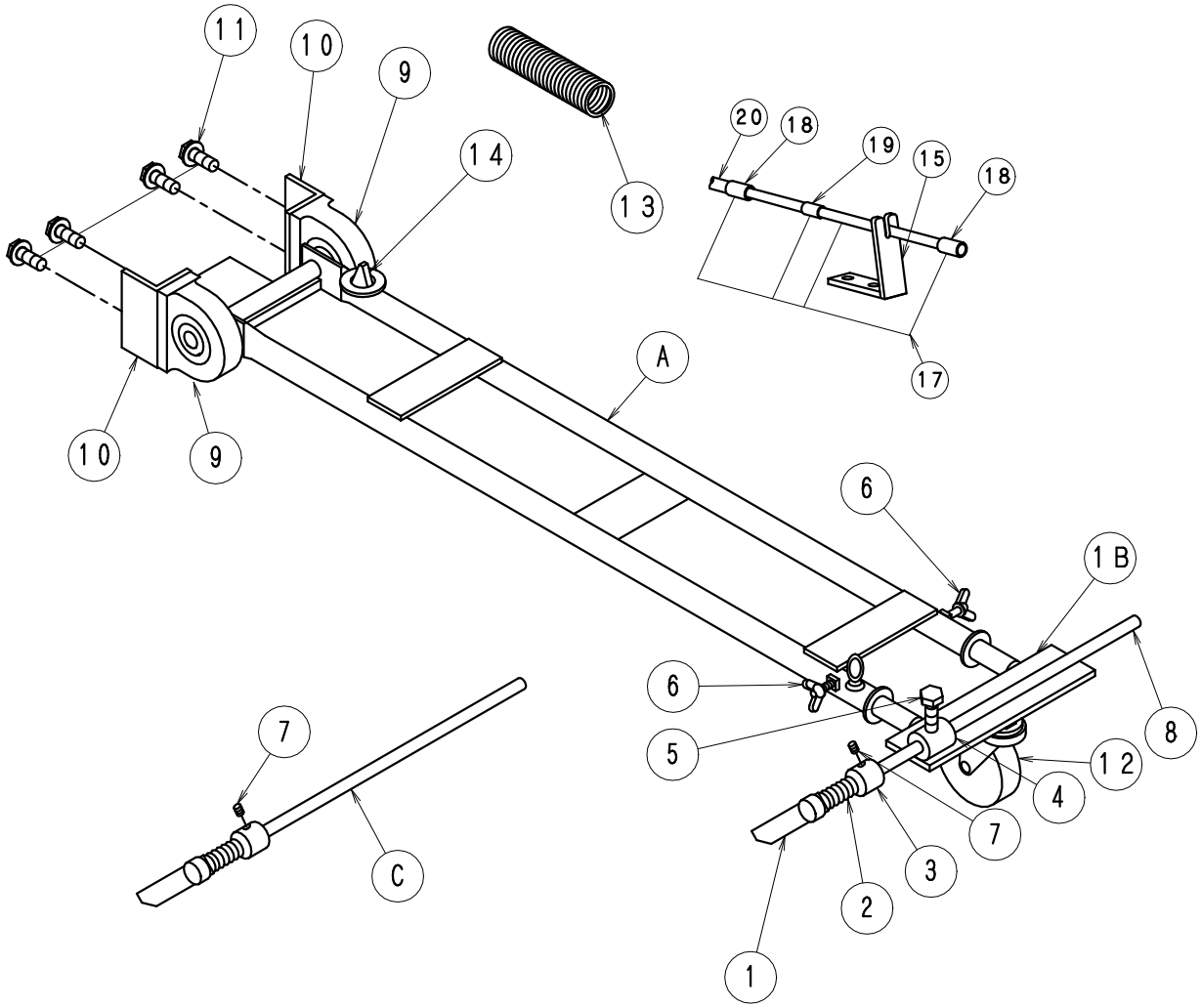

ＦＩＧ－５ガイド系	Ｋ（Ｓ）タイプ全機種　No1112

No.	部品No.	部　品　名　称	使用数	摘　　要	御社価格	標準小売価格
A	83	ｶﾞｲﾄﾞASSY.D.KﾀｲﾌﾟBRｺﾐ	1台	標準ﾀｲﾌﾟ		
A	84	Wｶﾞｲﾄﾞ ASSY.D.Kﾀｲﾌﾟ BRｺﾐ	1台	ﾀﾞﾌﾞﾙｶﾞｲﾄﾞﾀｲﾌﾟ		
A	85	ｶﾞｲﾄﾞ ASSYDKﾀｲﾌﾟ BRｺﾐ2点支持	1台	2点支持ﾀｲﾌﾟ		
1B	87	ｶﾞｲﾄﾞ 上部ASSY･D.Kﾀｲﾌﾟ	1台	標準ﾀｲﾌﾟ		
2B	88	Wｶﾞｲﾄﾞ 上部ASSY.D.Kﾀｲﾌﾟ	1台	ﾀﾞﾌﾞﾙｶﾞｲﾄﾞﾀｲﾌﾟ		
3B	89	ｶﾞｲﾄﾞ 上部ASSY.D.Kﾀｲﾌﾟ Wｶﾅｸﾞ	1台	2点支持ﾀｲﾌﾟ		
C	1156	ｶﾞｲﾄﾞ 棒ASSY(回転ﾀｲﾌﾟ)300L	1台	ｶﾞｲﾄﾞ 棒長さ.300L		
C	1196	ｶﾞｲﾄﾞ 棒ASSY(回転ﾀｲﾌﾟ)600L	1台	ｶﾞｲﾄﾞ 棒長さ.600L		
C	1197	ｶﾞｲﾄﾞ 棒ASSY(回転ﾀｲﾌﾟ)800L	1台	ｶﾞｲﾄﾞ 棒長さ.800L		
1	1-1101	ｶﾞｲﾄﾞﾌﾘｰｶﾞｲﾄﾞﾖｳﾌﾟﾚｰﾄ	1個	ﾀﾞﾌﾞﾙｶﾞｲﾄﾞは2個		
2	1-0866	ﾊﾞﾈ(ｶｲﾃﾝｼｷｶﾞｲﾄﾞﾖｳ)	1本	ﾀﾞﾌﾞﾙｶﾞｲﾄﾞは2個		
3	1-1095	ｶﾞｲﾄﾞ､ﾌﾘｰｶﾞｲﾄﾞﾖｳｶﾗｰ	1個	ﾀﾞﾌﾞﾙｶﾞｲﾄﾞは2個		
4	1-1158	ｶﾞｲﾄﾞ 棒受け金具	1個	2点支持は2個.ﾀﾞﾌﾞﾙｶﾞｲﾄﾞは4個		
5	1-0025	ﾎﾞﾙﾄM8*15L(ｽﾃﾝﾚｽ)	1本	2点支持は2個.ﾀﾞﾌﾞﾙｶﾞｲﾄﾞは4個		
6	1-0014	蝶ﾎﾞﾙﾄ.ｶﾞｲﾄﾞ 用M6*12Lｽﾃﾝﾚｽ	2個			
7	1-0012	ﾎｰﾛｰｾｯﾄM6*8L(ｸﾎﾞﾐ先)	1個	ﾀﾞﾌﾞﾙｶﾞｲﾄﾞは2個		
8	1-2510	ｶﾞｲﾄﾞ 棒回転式300L単体	1個	ｶﾞｲﾄﾞ 棒長さ.300L		
8	1-2511	ｶﾞｲﾄﾞ 棒回転式600L単体	1個	ｶﾞｲﾄﾞ 棒長さ.600L		
8	1-2512	ｶﾞｲﾄﾞ 棒回転式800L単体	1個	ｶﾞｲﾄﾞ 棒長さ.800L		
9	1-0610	ﾋﾟﾛｰﾌﾞﾛｯｸ UCPA202(ｶﾞｲﾄﾞﾖｳ)	2個			
10	1-1741	ｶﾞｲﾄﾞﾋﾟﾛｰ受け金具	2個			
11	1-3826	M10*20L ﾄﾘｰﾏﾎﾞﾙﾄ(SW,W付)	4個			
12	1-1160	ｷｬｽﾀｰ大75φ (標準)	1個			
12	1-4431	ｷｬｽﾀｰ 車輪球体型50φ	1個	車輪球体ﾀｲﾌﾟ(ｵﾌﾟｼｮﾝ)		
13	1-2088	ｶﾞｲﾄﾞﾘﾀｰﾝﾊﾞﾈ100L電動G･D･K	1本			
14	1-2081	電動ﾊﾞﾈｶﾞｲﾄﾞ	1個	ｶﾞｲﾄﾞ 下部Aに含む		
15	1-2362	ｶﾞｲﾄﾞﾛｰﾌﾟｽﾄｯﾊﾟｰｽﾃｰ40DT.K	1個	可変無しﾀｲﾌﾟ用		
16	1-1086	Wｶﾞｲﾄﾞ 上部 (単体)	1個			
17	1100	ｶﾞｲﾄﾞﾛｰﾌﾟ ASSY(LN系全機種)	1台			
18	1-2764	ｶﾞｲﾄﾞﾛｰﾌﾟ 用固定金具(ｱﾙﾐ)	2個	ｱﾙﾐ製		
19	1-2765	ｶﾞｲﾄﾞﾛｰﾌﾟ 用固定金具(銅)	1個	銅製		
20	1-2803	ｶﾞｲﾄﾞﾛｰﾌﾟ(ｶﾞｲﾄﾞﾘﾀｰﾝ用)	3m			