FIG-14冷却系　　ミックー1

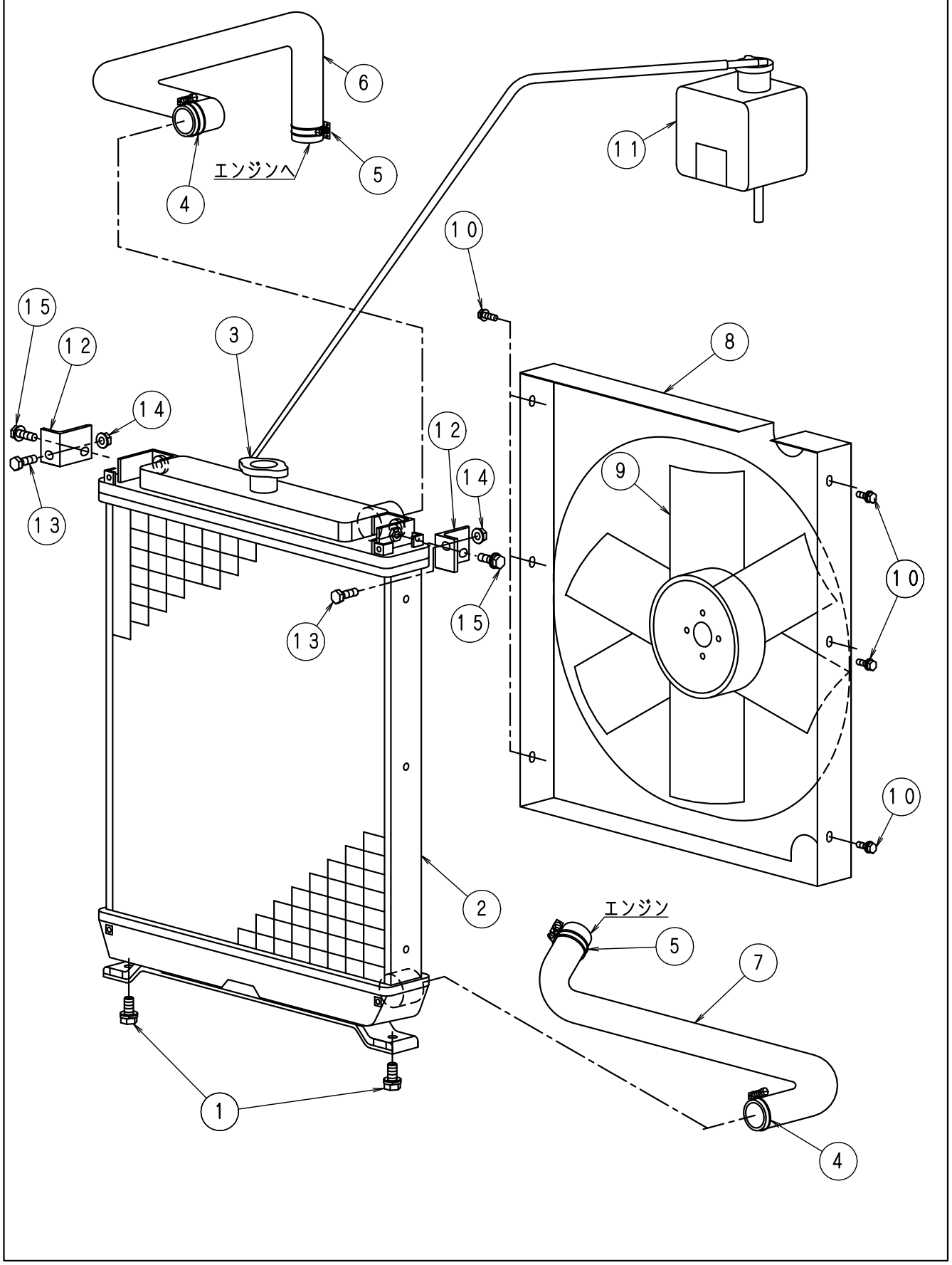

ＦＩＧ－１４冷却系	ミック－１ No722

No.	部品No.	部　品　名　称	使用数	適　　用	御社価格	標準小売価格
1	1-0040	ﾎﾞﾙﾄM10*30L*P1.25ﾏﾌﾗｰﾖｳ180	2本			
2	1-4201	ﾗｼﾞｴｰﾀｰ(ﾐｯｸ1)	1個			
3	1-4202	ﾗｼﾞｴｰﾀｰｷｬｯﾌﾟ(ﾐｯｸ1)	1個			
4	1-4199	ﾎｰｽBﾗｼﾞｴﾀｰ→ｴﾝｼﾞﾝ35φﾐｯｸ1	2個			
5	1-4198	ﾎｰｽBﾗｼﾞｴﾀｰ→ｴﾝｼﾞﾝ28φﾐｯｸ1	2個			
6	1-4059	ﾗｼﾞｴｰﾀｰｱｯﾊﾟｰﾎｰｽ.(ﾐｯｸｰ1)	1本			
7	1-4060	ﾗｼﾞｴｰﾀｰﾛｱｰﾎｰｽ(ﾐｯｸｰ1)	1本			
8	1-4015	ｼｭﾗｳﾄﾞ(ﾐｯｸｰ1)	1個			
9	1-4203	ﾌｧﾝ ﾐｯｸｰ1用(ﾗｼﾞｴｰﾀｰ)	1個			
10	1-9999	ｱｯﾌﾟｾｯﾄWｾﾑｽ 6*10ｸﾛﾒｰﾄ	4個	ｸﾎﾞﾀ純正		
11	1-4200	ﾘｻﾞｰﾌﾞﾀﾝｸ(ﾐｯｸ1)	1個			
12	1-3998	ﾗｼﾞｴｰﾀｰ固定ｽﾃｰWG	2個	左右各１		
13	1-0022	ﾎﾞﾙﾄM8*20L　ﾕﾆｸﾛ	2本			
14	1-3586	ﾅｯﾄﾌﾗﾝｼﾞﾀｲﾌﾟ(M8)	2個			
15	1-9999	ﾎﾞﾙﾄM8*20L	2個	ｸﾎﾞﾀ純正		