FIG-16燃料系　　ミックー1

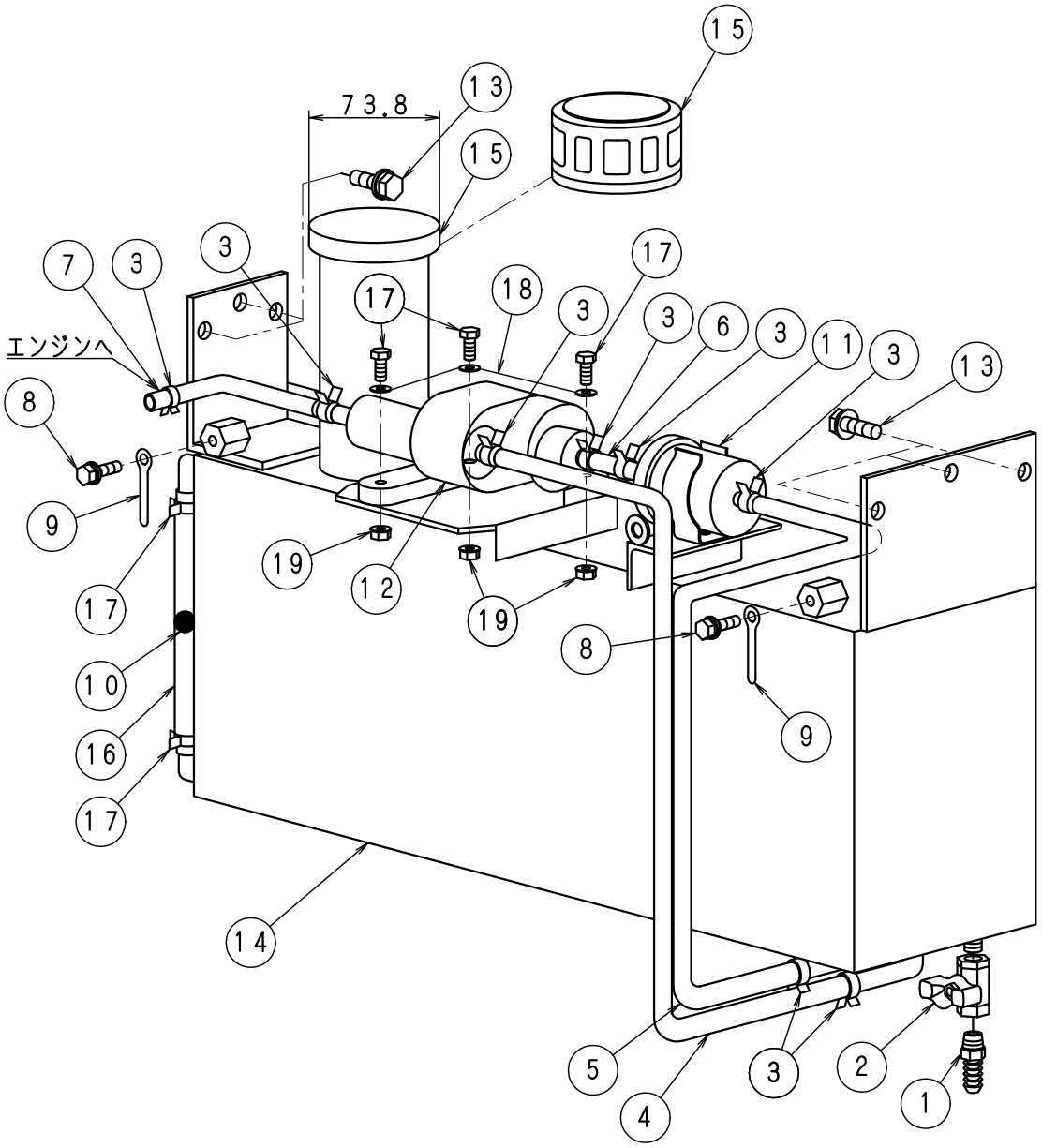

| ＦＩＧ－１６燃料系 | ミック－１ No724 |
|---|---|

| No. | 部品No. | 部　品　名　称 | 使用数 | 適　　用 | 御社価格 | 標準小売価格 |
|---|---|---|---|---|---|---|
| 1 | 1-3163 | ﾎｰｽﾆｯﾌﾟﾙ1/8″ | 1本 | | | |
| 2 | 1-2359 | 燃料ｺｯｸD.K 水抜き用(新) | 1個 | | | |
| 3 | 1-0291 | ﾎｰｽﾊﾞﾝﾄﾞB-13.ﾌｭｰｴﾙｹﾞｰｼﾞ用 | 10個 | | | |
| 4 | 1-2987 | 燃料ﾎｰｽ8φ(1m)Kﾀｲﾌﾟ用 | 1ｍ | Pﾘﾀｰﾝ→ﾀﾝｸΦ7.5*Φ15.70L~NO27 | | |
| 4 | 1-2987 | 燃料ﾎｰｽ8φ(1m)Kﾀｲﾌﾟ用 | 1ｍ | Pﾘﾀｰﾝ→ﾀﾝｸΦ7.5*Φ15.555LNO28~ | | |
| 5 | 1-2987 | 燃料ﾎｰｽ8φ(1m)Kﾀｲﾌﾟ用 | 1ｍ | ﾀﾝｸ→STΦ7.5*Φ15.400L.~NO27 | | |
| 5 | 1-2987 | 燃料ﾎｰｽ8φ(1m)Kﾀｲﾌﾟ用 | 1ｍ | ﾀﾝｸ→STΦ7.5*Φ15.180L.NO28~ | | |
| 6 | 1-2987 | 燃料ﾎｰｽ8φ(1m)Kﾀｲﾌﾟ用 | 1ｍ | ST→ﾎﾟﾝﾌﾟΦ7.5*Φ15.70L.~NO27 | | |
| 6 | 1-2987 | 燃料ﾎｰｽ8φ(1m)Kﾀｲﾌﾟ用 | 1ｍ | ST→ﾎﾟﾝﾌﾟΦ7.5*Φ15.800L.NO28~ | | |
| 8 | 1-3038 | ｱｯﾌﾟｾｯﾄWｾﾑｽ 6*10ｸﾛﾒｰﾄ | 2組 | | | |
| 9 | 1-1706 | 巻きｸﾗﾝﾌﾟ 6φﾖｳ | 2個 | | | |
| 10 | 1-2744 | 燃料計用ﾌﾛｰﾄﾎﾞｰﾙ | 1個 | | | |
| 11 | 1-3985 | ﾌｭｴﾙｽﾄﾚｰﾅｰﾎﾙﾀﾞｰ | 1個 | | | |
| 12 | 1-4206 | ﾌｭｰｴﾙﾎﾟﾝﾌﾟ(ﾐｯｸｰ1) | 1個 | | | |
| 13 | 1-4130 | M8*15L ﾄﾘｰﾏﾎﾞﾙﾄ(SW,W付) | 6個 | | | |
| 14 | 1-4005 | 燃料ﾀﾝｸ(ﾐｯｸｰ1ﾖｳ) | 1個 | | | |
| 15 | 1-0840 | ﾀﾝｸｷｬｯﾌﾟ | 1個 | 1-4840に変更予定(時期未定) | | |
| 16 | 1-1720 | 燃料ﾀﾝｸｹﾞｰｼﾞﾎｰｽ10Φ*14Φ | 1ｍ | 150L | | |
| 17 | 1-0009 | ﾎﾞﾙﾄM6*20L | 3本 | | | |
| 18 | 1-0007 | ﾜｯｼｬｰM6 | 3個 | | | |
| 19 | 1-3087 | ﾅｯﾄﾌﾗﾝｼﾞﾀｲﾌﾟ(M6) | 3個 | | | |