ＦＩＧ－３前脚部系

ミックー１

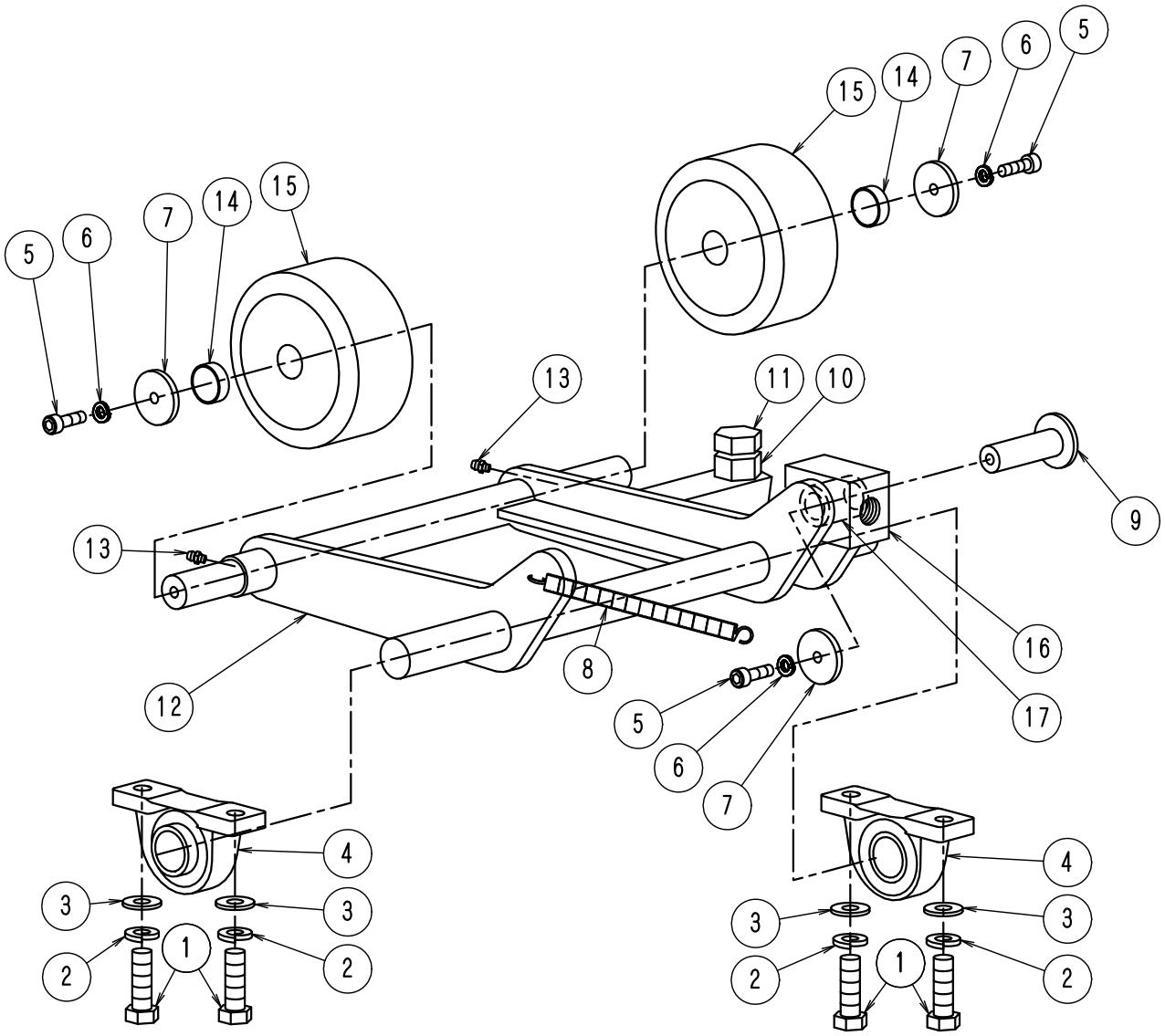

ＦＩＧ－３前脚部系	ミックー１ No705

No.	部品No.	部　品　名　称	使用数	適　　用	御社価格	標準小売価格
1	1-0066	ﾎﾞﾙﾄM14*45L 半ﾈｼﾞ	4本			
2	1-0060	M14ｽﾌﾟﾘﾝｸﾞﾜｯｼｬｰ	4個			
3	1-0061	ﾜｯｼｬｰM14	4枚			
4	1-0602	ﾋﾟﾛｰﾌﾞﾛｯｸ UCP206	2個			
5	1-0026	ｷｬｯﾌﾟﾎﾞﾙﾄM8*20L ﾕﾆｸﾛ	3本			
6	1-3069	M8ｷｬｯﾌﾟﾎﾞﾙﾄﾖｳｽﾌﾟﾘﾝｸﾞﾜｯｼｬｰ	3枚			
7	1-0030	車輪止めﾜｯｼｬｰ(8φ穴)	3個			
8	1-0836	ﾊﾞﾈ強NFC前脚.Nﾀｲﾌﾟ自走150L	1本			
9	1-2504	ｼﾘﾝﾀﾞﾌﾞﾛｯｸｼｬﾌﾄΦ50ｼﾘﾝﾀﾞ用	1個			
10	1-0082	ﾅｯﾄ (M20)	1個			
11	1-3194	ﾎﾞﾙﾄM20*60L(ﾕﾆｸﾛ)	1本			
12	1-3874	前脚部新型FCU.WG用	1式			
13	1-0806	ｸﾞﾘｽﾆｯﾌﾟﾙ(小)ｽﾄﾚｰﾄ	2個			
14	1-7113	車輪固定ﾘﾝｸﾞ130Φ車輪用	2個	28.6*1.2Ｔ*10.5L		
15	1-0683	前輪130*65,ﾎﾞｽ幅65mm(ｺﾞﾑｼｰﾙ型)	2個			
16	1-2502	油圧ｼﾘﾝﾀﾞｵｲﾙﾚｽﾒﾀﾙﾌﾞﾛｯｸ40D､K､KT	1個			
17	1-2150	ｵｲﾙﾚｽﾒﾀﾙ前脚部用Φ30.40D.K(DS)用	1個			