FIG-13マフラー系　　LN-30N,40,50NTタイプ共通

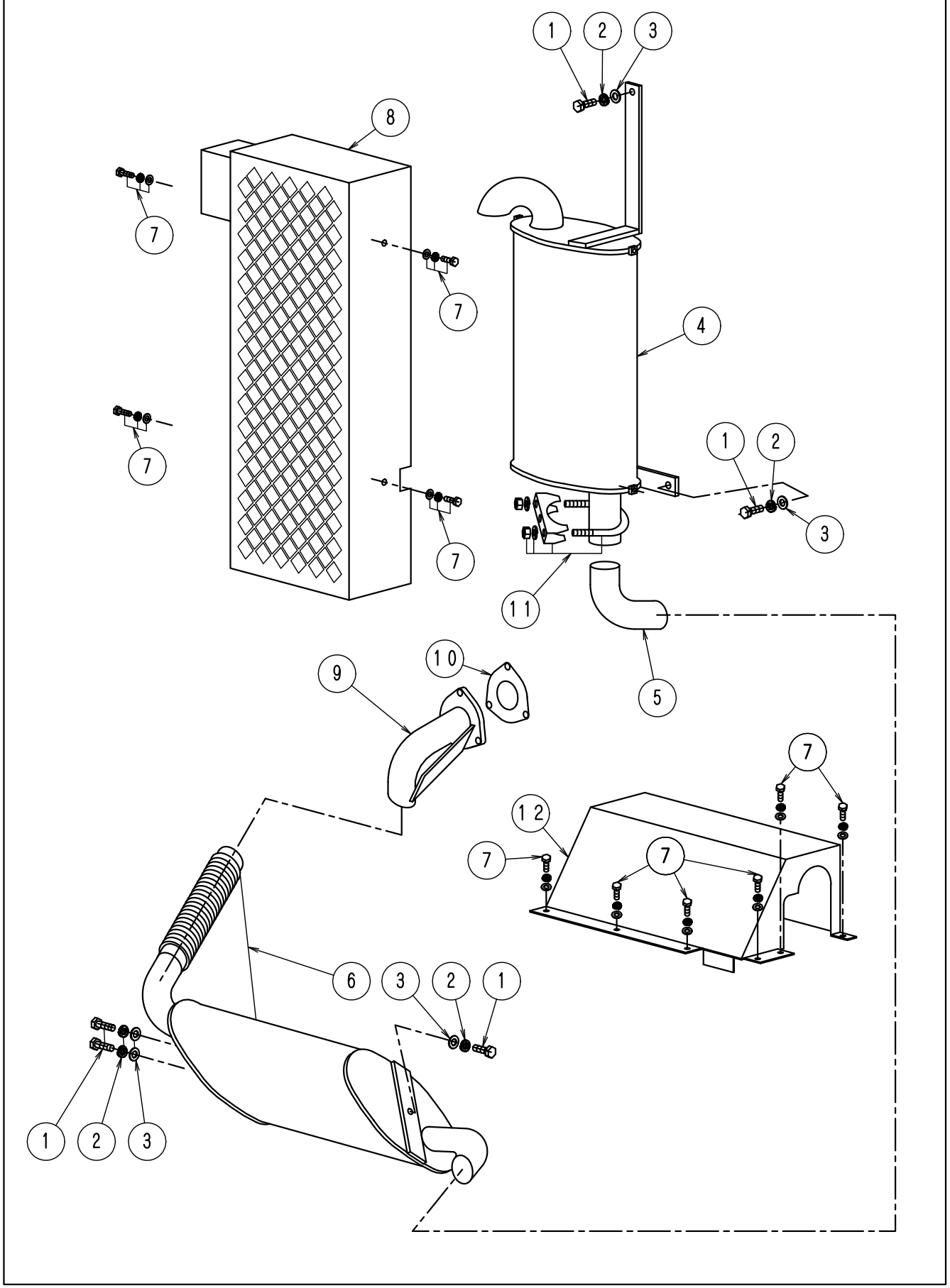

ＦＩＧ－１３マフラー系	ＬＮ－３０．４０．５０NNo526

No.	部品No.	部　品　名　称	使用数	適　　用	御社価格	標準小売価格
1	1-0022	ﾎﾞﾙﾄM8*20L　ﾕﾆｸﾛ	5本			
2	1-0019	M8ｽﾌﾟﾘﾝｸﾞﾜｯｼｬｰ	5個			
3	1-0020	ﾜｯｼｬｰM8	5枚			
4	1-7105	ﾏﾌﾗｰｻﾌﾞ（Nﾀｲﾌﾟ）単体	1個	生産終了		
5	1-7104	ﾏﾌﾗｰﾊﾟｲﾌﾟｻﾌﾞｰﾒｲﾝNﾀｲﾌﾟ	1本	生産終了		
6	7103	ﾏﾌﾗｰﾒｲﾝﾌﾚｷｼﾌﾞﾙﾁｭｰﾌﾞﾂｷNﾀｲﾌﾟ	1台	73号機以前ﾌﾚｷｼﾌﾞﾙﾁｭｰﾌﾞ付なる		
6	7103	ﾏﾌﾗｰﾒｲﾝﾌﾚｷｼﾌﾞﾙﾁｭｰﾌﾞﾂｷNﾀｲﾌﾟ	1台	ﾌﾚｷｼﾌﾞﾙﾁｭｰﾌﾞ付　73号機以降		
7	1-3003	ｱｯﾌﾟｾｯﾄWｾﾑｽ 6*10　SUS	10個			
8	1-7106	ﾏﾌﾗｰ遮熱ﾎﾞｯｸｽ(LN-Nﾀｲﾌﾟ)	1式	生産終了		
9	1-0491	ｴｸｿﾞｰｽﾄﾊﾟｲﾌﾟCG-13	1個	生産終了		
10	1-0322	ﾏﾌﾗｰG/K,CG-13ﾖｳｴｷｿﾞｰｽﾄ	1個	生産終了		
11	1-1050	ﾏﾌﾗｰｸﾗﾝﾌﾟ	1個			
12	1-7042	ﾏﾌﾗｰ遮熱ﾎﾞｯｸｽ LN-30.40N用	1個	生産終了		