FIG-2デフ系　　LN-30N,40,50NTタイプ共通

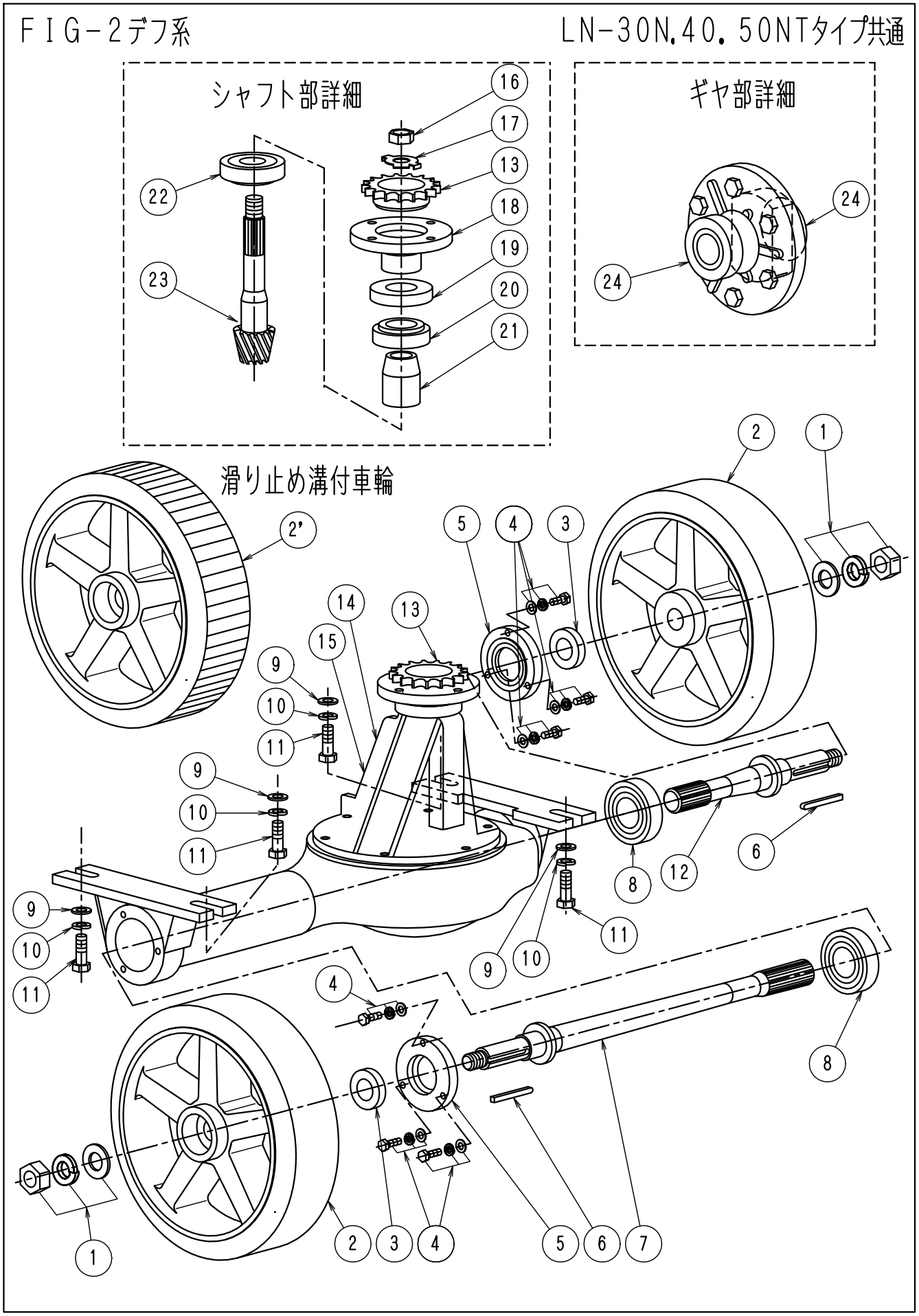

ＦＩＧ－２デフ系	ＬＮ－３０．４０．５０NNo505

No.	部品No.	部　品　名　称	使用数	適　　用	御社価格	標準小売価格
1	1-0074	ﾊﾞｷｭｰﾑﾓｰﾀｰﾌﾟｰﾘｰｶﾊﾞｰP/K.Kﾀｲﾌﾟﾖｳ	2枚			
2	1-0687	後車輪250φ*75	2個			
2'	1-0720	後車輪250φ溝加工費	2個	後車輪に追加費用		
3	1-0801	ｵｲﾙｼｰﾙ(ﾃﾞﾌｻｲﾄﾞ)	2個			
4	1-0013	ｷｬｯﾌﾟﾎﾞﾙﾄM12*35L(ｾﾞﾝﾈｼﾞ)ｸﾛ	6個			
5	1-0694	ﾃﾞﾌｼｬﾌﾄｵｻｴﾌﾗﾝｼﾞ	2個			
6	1-0666	ｷｰ5*50,両丸ﾃﾞﾌｼｬｼﾞｸ,Sｼｬﾌﾄ	2個			
7	1-0229	ﾃﾞﾌｼｬﾌﾄLﾀﾞｲﾊﾂ25S,40C.Nﾀｲﾌﾟ	1本	製造番号必要		
8	1-0615	ﾍﾞｱﾘﾝｸﾞ6205ﾃﾞﾌ,ﾍﾞﾍﾞﾙｷﾞﾔ	2個			
9	1-0035	ﾜｯｼｬｰM10	4枚	1-4132ﾄﾘﾏｰﾎﾞﾙﾄ30L変更可		
10	1-0034	M10ｽﾌﾟﾘﾝｸﾞﾜｯｼｬｰ	4個	1-4132ﾄﾘﾏｰﾎﾞﾙﾄ30L変更可		
11	1-0039	ﾎﾞﾙﾄM10*30L	4本	1-4132ﾄﾘﾏｰﾎﾞﾙﾄ30L変更可		
12	1-0222	ﾃﾞﾌｼｬﾌﾄSﾀﾞｲﾊﾂ25S,40C.Nﾀｲﾌﾟ	1本	製造番号必要		
13	1-1637	ｽﾌﾟﾛｹｯﾄ#40,17T(ﾃﾞﾌ)	1個	溶接取り付けﾀｲﾌﾟ		
14	1-0689	ﾃﾞﾌｷﾞﾔｰ（単体）	1組	廃番(供給終了)		
15	1-0695	ﾃﾞﾌASSY(ｼｬﾘﾝﾅｼ､ｽﾌﾟﾛｹｯﾄﾅｼ)	1台	製造番号必要		
16	1-9999	ナット（Ｍ１６*P1.5）	1	部品出し無し		
17	1-9999	ﾅｯﾄﾏﾜﾘﾄﾞﾒﾜｯｼｬｰ	1枚	部品出し無し		
18	1-9999	ﾃﾞﾌﾌﾗﾝｼﾞ	1個	部品出し無し		
19	1-0893	ﾃﾞﾌｵｲﾙｼｰﾙ(ﾀﾞｲﾊﾂ新TC345512)	1個	製造番号必要(1-0620とｾｯﾄ使用)		
19	1-0803	ﾃﾞﾌｵｲﾙｼｰﾙ(ﾀﾞｲﾊﾂ.TC305512)	1個	製造番号必要(1-0797とｾｯﾄ使用)		
20	1-0621	ﾃﾞﾌﾍﾞｱﾘﾝｸﾞ,ﾀﾞｲﾊﾂｱｯﾊﾟｰ30304	1個	製造番号必要(1-0620とｾｯﾄ使用)		
20	1-0623	ﾃﾞﾌﾍﾞｱﾘﾝｸﾞ,ﾀﾞｲﾊﾂｱｯﾊﾟｰ30204	1個	ﾒｰｶｰ製造終了(NO22.1-0797とｾｯﾄ)		
21	1-9999	ﾍﾞｱﾘﾝｸﾞｽﾍﾟｰｻｰ	1個	部品出し無し		
22	1-0620	ﾃﾞﾌﾍﾞｱﾘﾝｸﾞ　ﾀﾞｲﾊﾂ ﾛｱ-30305	1個	製造番号必要(1-0621とｾｯﾄ使用)		
22	1-0797	ﾃﾞﾌﾍﾞｱﾘﾝｸﾞ.ﾀﾞｲﾊﾂﾛｱ-TR2555N	1個	ﾒｰｶｰ製造終了(MO20.1-0623とｾｯﾄ)		
23	1-9999	ﾃﾞﾌﾋﾟﾆｵﾝｷﾞﾔｼｬﾌﾄ	1本	部品出し無し		
24	1-0616	ﾍﾞｱﾘﾝｸﾞ6206,ﾃﾝｼｮﾝP,ﾃﾞﾌｻｲﾄﾞ	2個	*6207.33BC06S1JC3も有り注意!		