FIG-7バッテリー系　　LN-30N,40,50NTタイプ

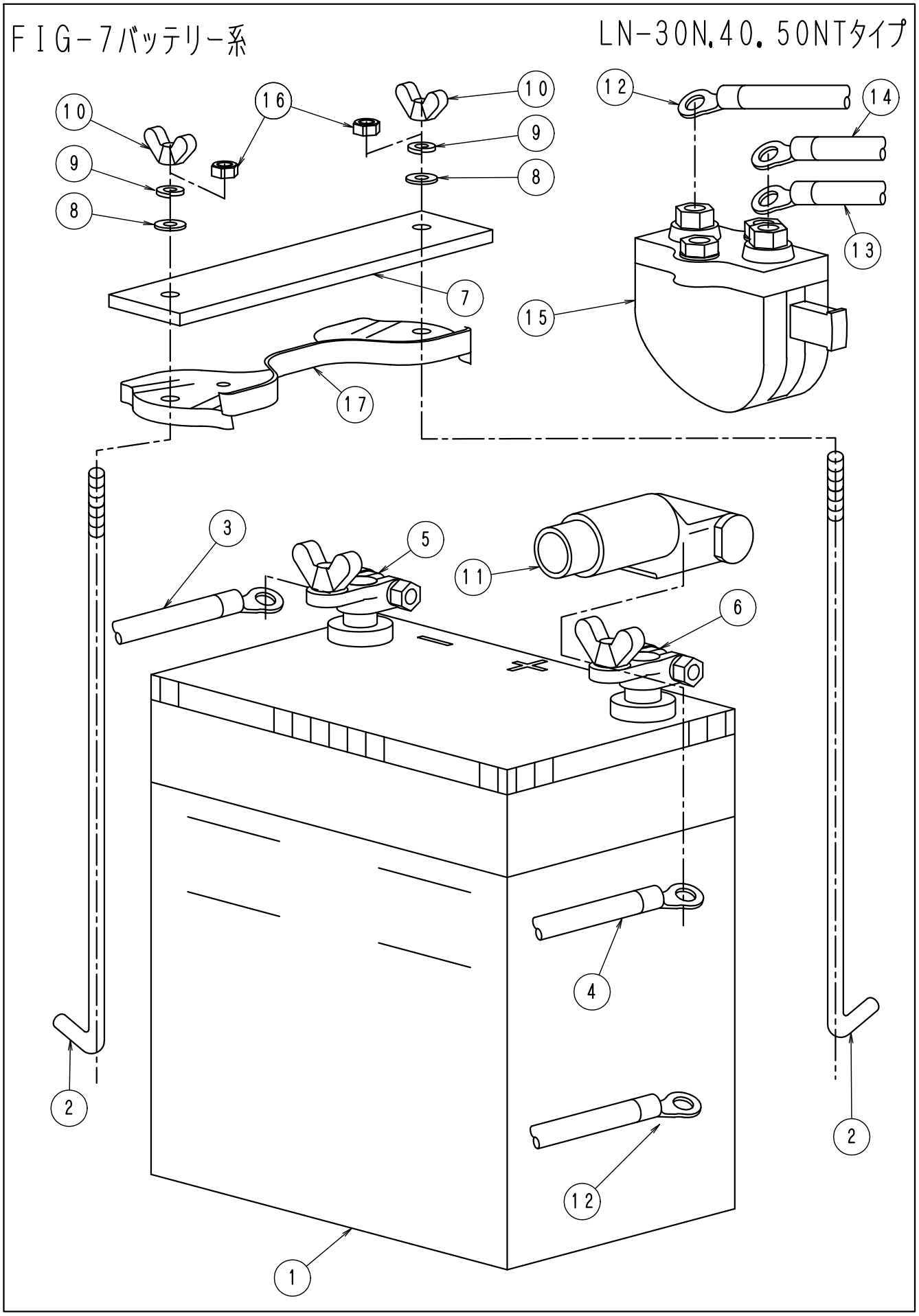

ＦＩＧ－７バッテリー系	ＬＮ－３０．４０．５０ＮＮo513

No.	部品No.	部　品　名　称	使用数	適　　用	御社価格	標準小売価格
1	1-0743	ﾊﾞｯﾃﾘｰ(40B19R)ﾎﾞｯｼｭ	1個	NO.8.9.10.含む		
2	1-0736	ﾊﾞｯﾃﾘｰﾌﾚｰﾑﾎﾞﾙﾄ	2本	部品出荷なし		
2	1-1265	ﾎﾞﾙﾄM6*220L(ｾﾞﾝﾈｼﾞ)	2本	30Nﾀｲﾌﾟのみ		
2	1-1277	ﾎﾞﾙﾄM6*240L(ｾﾞﾝﾈｼﾞ)	2本	40Nﾀｲﾌﾟのみ		
3	1-0782	ﾊﾞｯﾃﾘｰｺｰﾄﾞ-30～40N.50C130L	1本			
4	1-0096	ﾊﾞｯﾃﾘｰｺｰﾄﾞ+50N.40N.900L	1本	40Nﾊﾞｯﾃﾘｰ.ﾊﾟｯｹｰｼﾞ		
5	1-0798	ﾊﾞｯﾃﾘｰ蝶ﾀｰﾐﾅﾙ(－)	1個			
6	1-0799	ﾊﾞｯﾃﾘｰ蝶ﾀｰﾐﾅﾙ(＋)	1個			
7	1-1209	ﾊﾞｯﾃﾘｰ固定板40DT	1組	30Nﾀｲﾌﾟのみ		
8	1-0007	ﾜｯｼｬｰM6	2個	NO2に附属		
9	1-0006	M6ｽﾌﾟﾘﾝｸﾞﾜｯｼｬｰ	2個	NO2に附属		
10	1-9999	蝶ﾅｯﾄ	2個	NO2に附属　供給中止		
11	1-1724	ﾊﾞｯﾃﾘｰﾀｰﾐﾅﾙｶﾊﾞｰ(ｱｶ)	1個	30.50N(P)は3個使用		
12	1-0786	Bｺｰﾄﾞ+ﾐｯｸ1NFC30.50N.950L	1本	30.50Nﾊﾞｯﾃﾘｰ.ｷﾙｽｲｯﾁ		
12	1-0789	ﾊﾞｯﾃﾘｰｺｰﾄﾞ+40D.N.35S,400L	1本	40Nﾊﾞｯﾃﾘｰ.ｾﾙﾓｰﾀｰ		
13	1-0784	ﾊﾞｯﾃﾘｰｺｰﾄﾞ+NFC.30N.50N600L	1本	30.50Nｷﾙｽｲｯﾁ.ｾﾙﾓｰﾀｰ		
14	1-0790	B-ｺｰﾄﾞ+ﾐｯｸ1.30N.Cﾀｲﾌﾟ500L	1本	30Nｷﾙｽｲｯﾁ.ﾊﾟｯｹｰｼﾞ		
14	1-0096	ﾊﾞｯﾃﾘｰｺｰﾄﾞ+50N.40N.900L	1本	50Nｷﾙｽｲｯﾁ.ﾊﾟｯｹｰｼﾞ		
15	1-0263	ｷﾙｽｲｯﾁ(ﾊﾞｯﾃﾘｰｽｲｯﾁ)	1個	30.50Nﾀｲﾌﾟ		
16	1-0008	ﾅｯﾄ (M6)	2個	30Nﾀｲﾌﾟのみ		
17	1-0721	ﾊﾞｯﾃﾘｰﾌﾚｰﾑ(ﾎﾞﾙﾄ､ﾅｯﾄﾂｷ)	1組	供給中止		